４穴仕様
4 screw holes

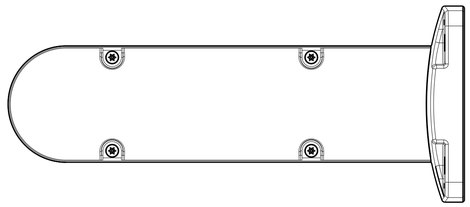

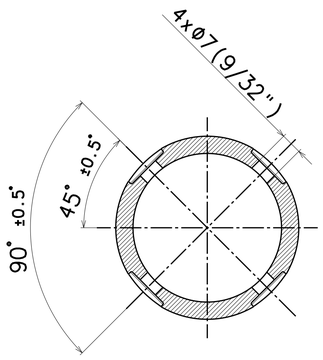

Sec B-B (1:1)

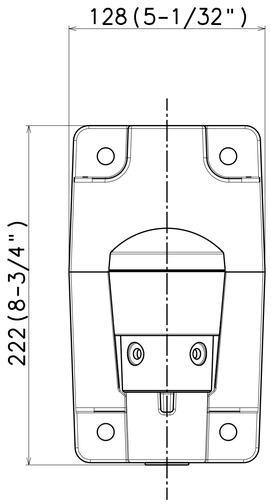

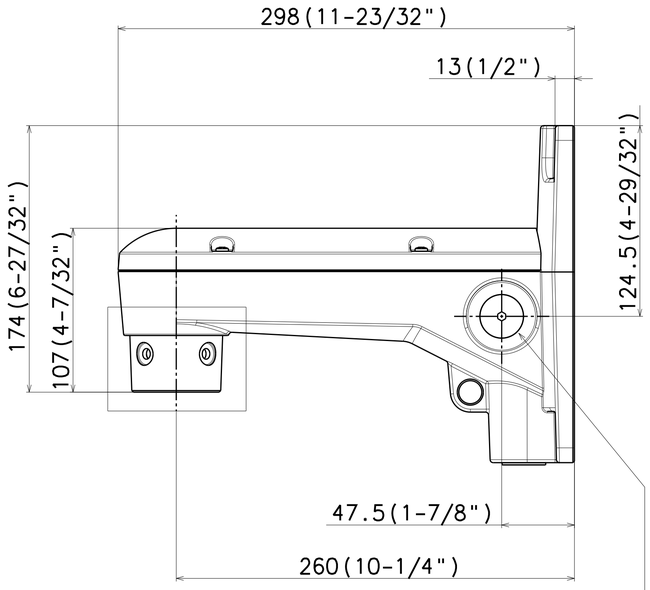

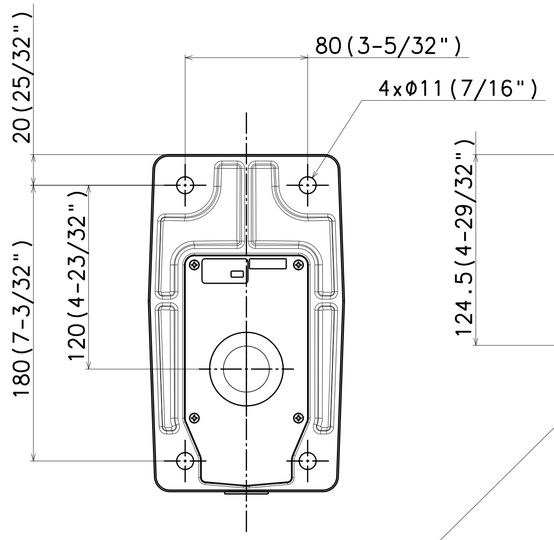

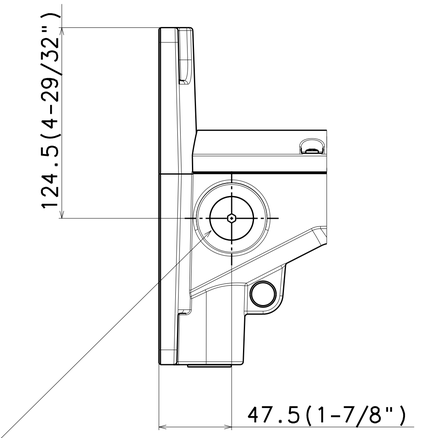

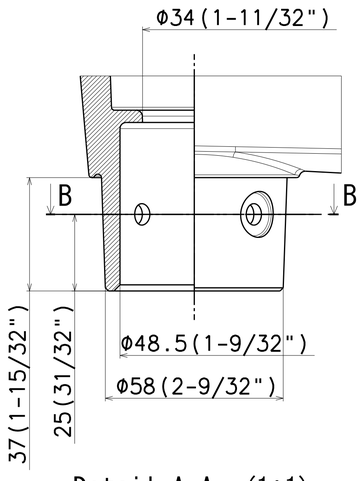

Detail A-A (1:1)

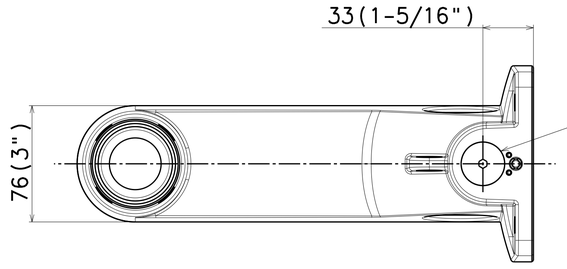

接続管用めねじ
Cap for the female thread for the conduit
JIS C 8305(電線管ねじ)のCTG22、または
JIS B 0202(管用平行ねじ)のG3/4に対応しています。
The female thread for conduit is compliant with
ANSI NPSM (parallel pipe therads) 3/4 or
ISO 228-1 (parallel pipe threads) G3/4.

	投影面積/Projected area
側面図/Side-view	0.030(m^2)
平面図/Top-view	0.023(m^2)

Mass : Approx. 2.1 kg {4.64 lbs}

Unit:mm

ANSI規格雄ネジ仕様
Male screw (ANSI)

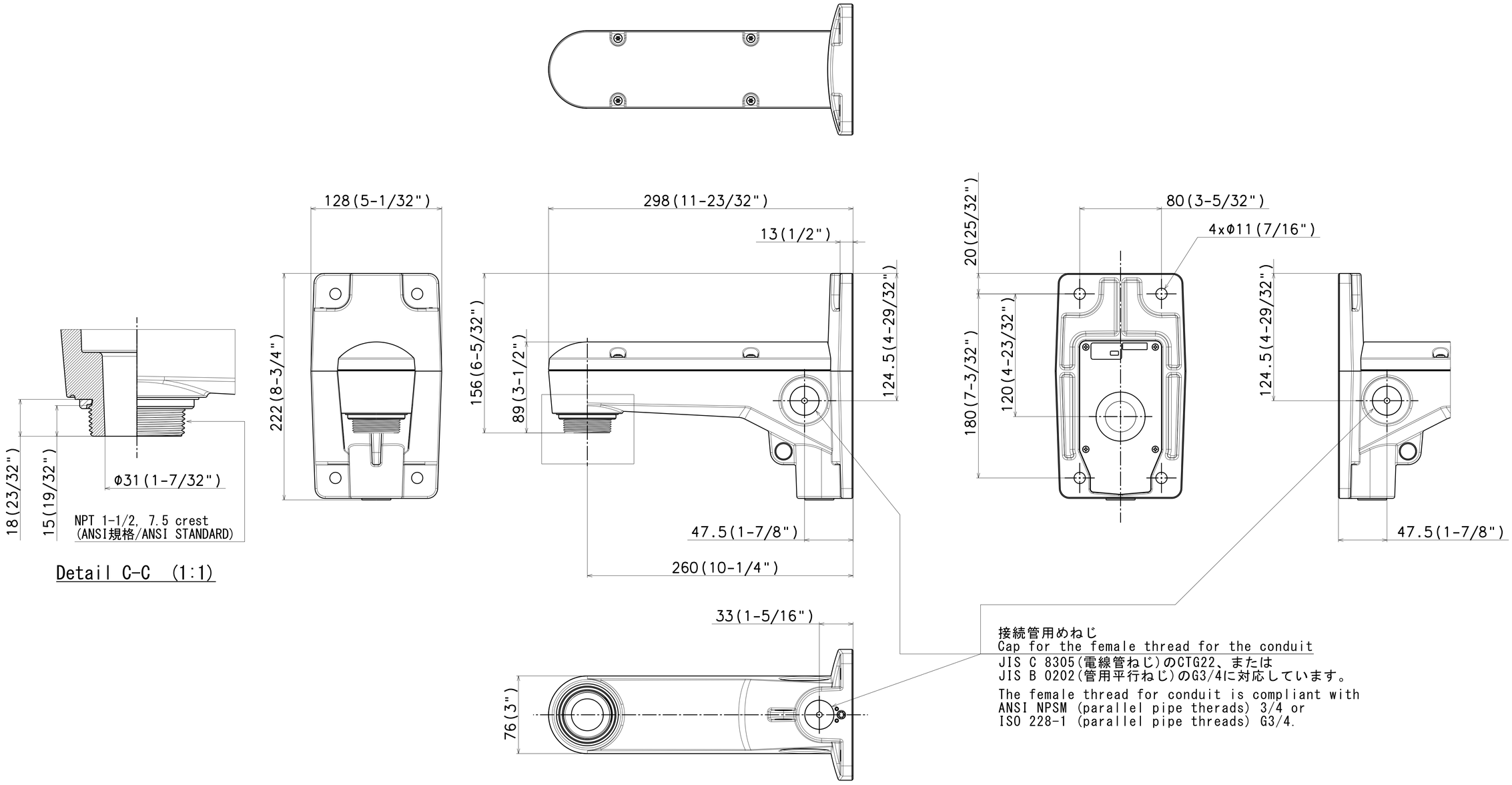

Detail C-C (1:1)

接続管用めねじ
Cap for the female thread for the conduit
JIS C 8305(電線管ねじ)のCTG22、または
JIS B 0202(管用平行ねじ)のG3/4に対応しています。
The female thread for conduit is compliant with
ANSI NPSM (parallel pipe therads) 3/4 or
ISO 228-1 (parallel pipe threads) G3/4.

	投影面積/Projected area
側面図/Side-view (嵌合部除く) (Excluding the mating part)	0.028(m^2)
平面図/Top-view	0.023(m^2)

Mass : Approx. 2.1 kg {4.64 lbs}

Unit:mm

カメラとの組み合わせ例
Example of combination with a camera

４穴仕様
4 screw holes

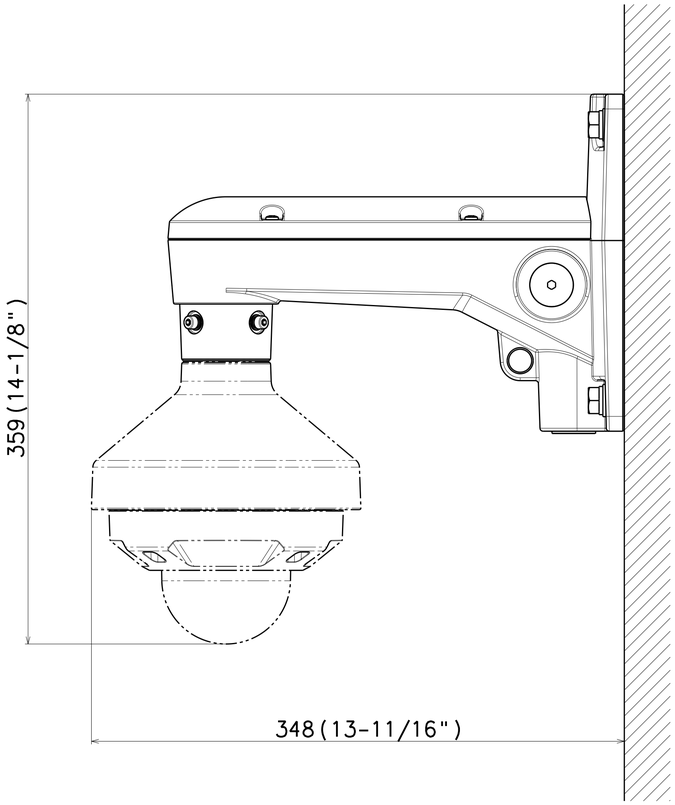

Attach to WV-U25*51-V3L* & WV-QSR501-*

	投影面積/Projected area
側面図/Side-view	0.051(m^2)
平面図/Top-view	0.039(m^2)

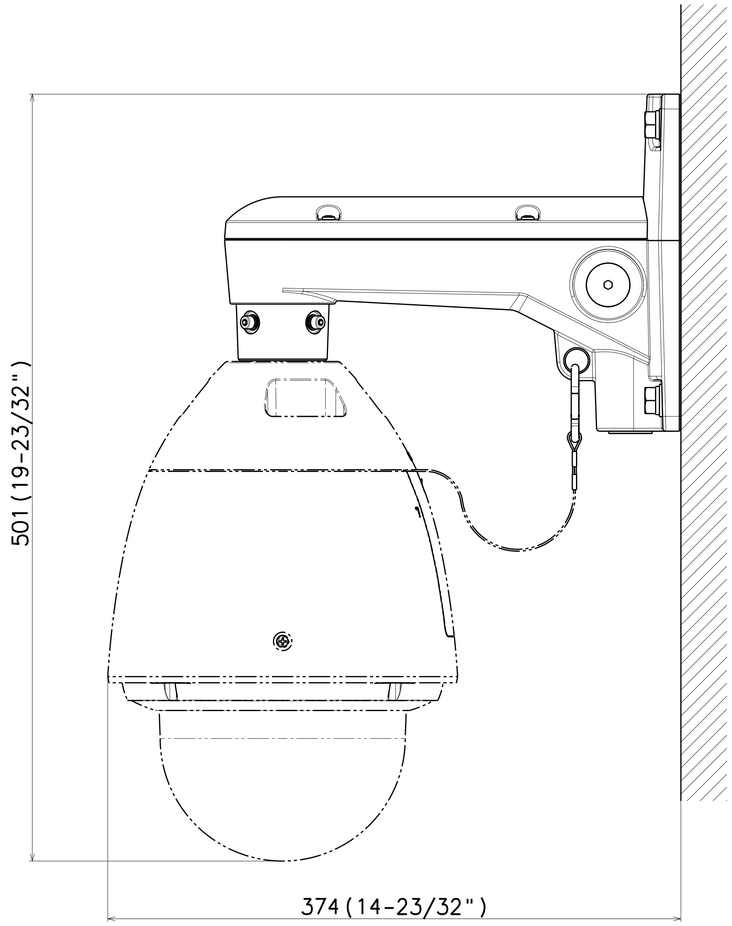

Attach to WV-S65340** & WV-QSR504-*

	投影面積/Projected area
側面図/Side-view	0.085(m^2)
平面図/Top-view	0.053(m^2)

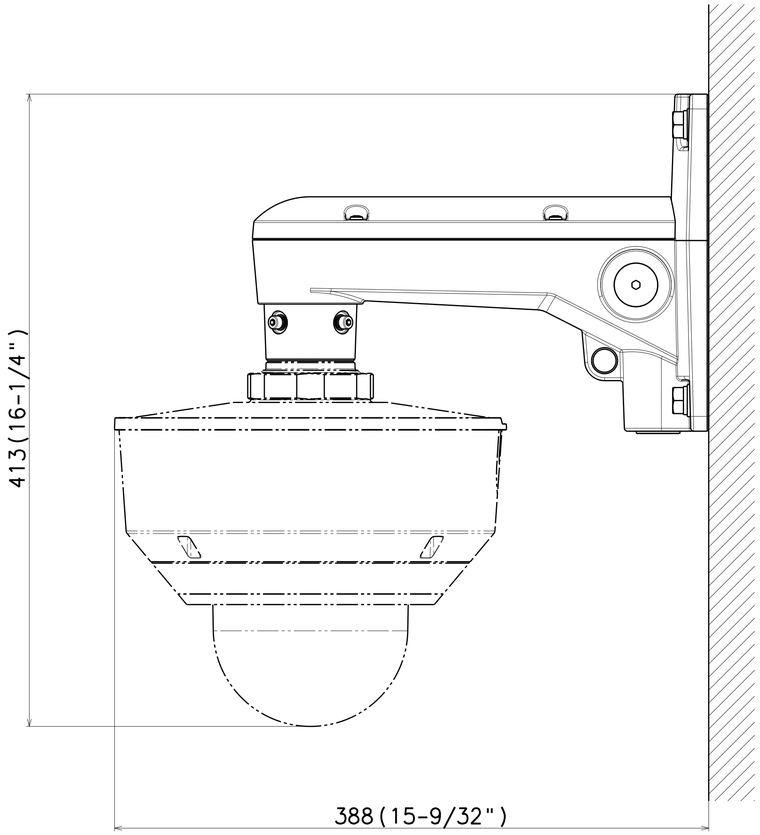

Attach to WV-X86531-Z2** & WV-QSR508-*

	投影面積/Projected area
側面図/Side-view	0.070(m^2)
平面図/Top-view	0.063(m^2)

Unit:mm

カメラとの組み合わせ例
Example of combination with a camera

４穴仕様
4 screw holes

耐重塩害モデル
Heavy salt damage version

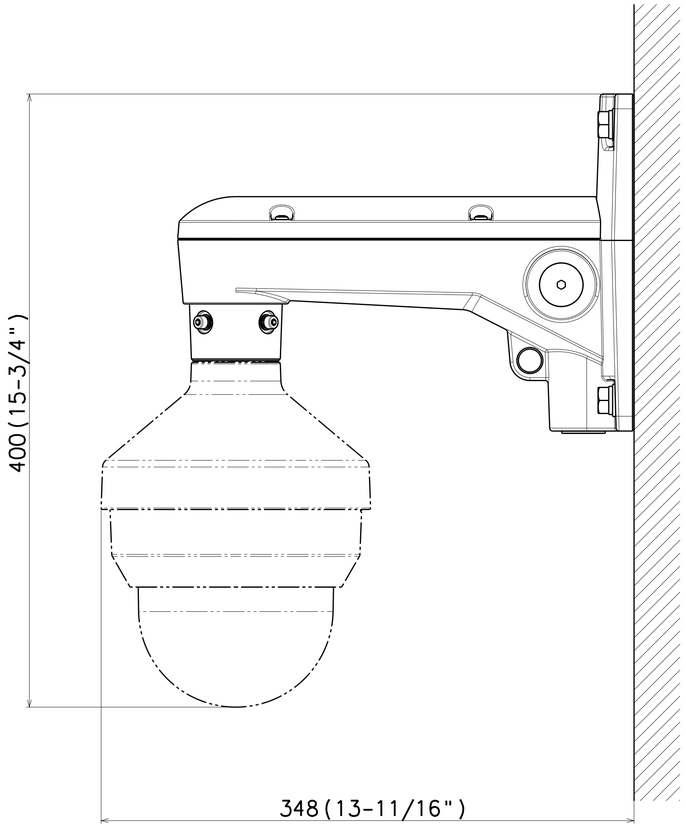

Attach to WV-S65301-Z1S* & WV-QSR501S-W

	投影面積/Projected area
側面図/Side-view	0.058(m^2)
平面図/Top-view	0.039(m^2)

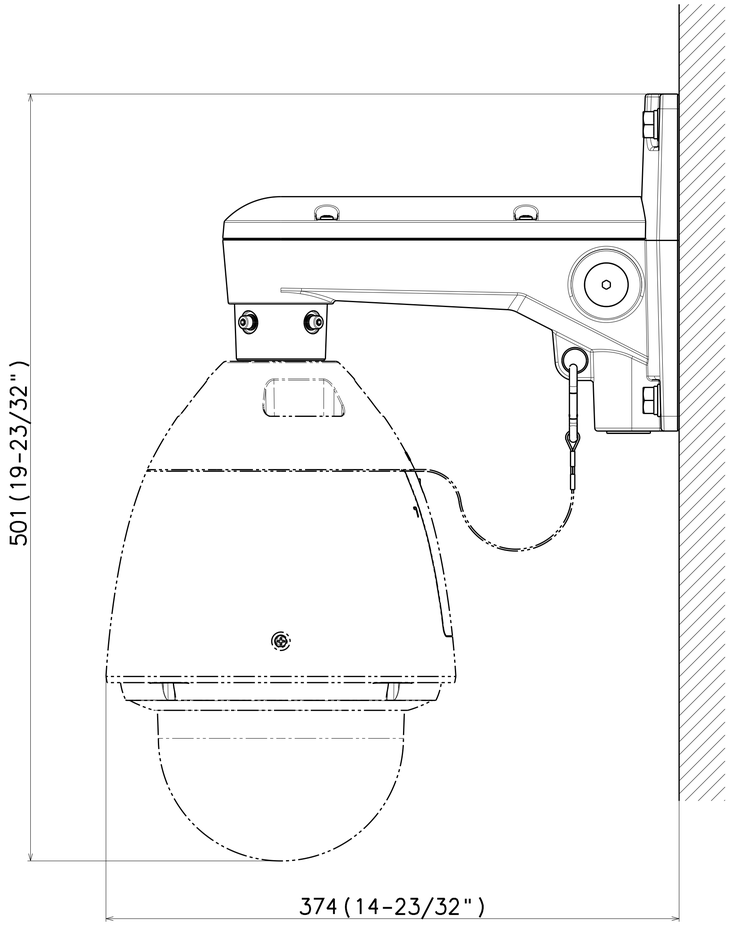

Attach to WV-S65340-Z2K & WV-QSR504S-W

	投影面積/Projected area
側面図/Side-view	0.085(m^2)
平面図/Top-view	0.053(m^2)

Unit:mm

カメラとの組み合わせ例
Example of combination with a camera

ANSI規格雄ネジ仕様
Male screw (ANSI)

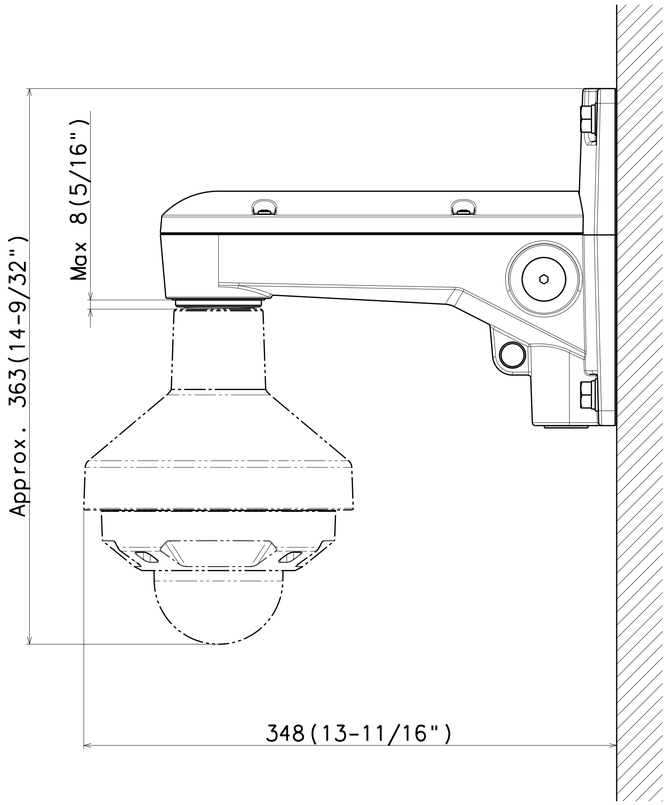

Attach to WV-U25*51-V3L* & WV-QSR501-*

	投影面積/Projected area
側面図/Side-view	0.051(m^2)
平面図/Top-view	0.039(m^2)

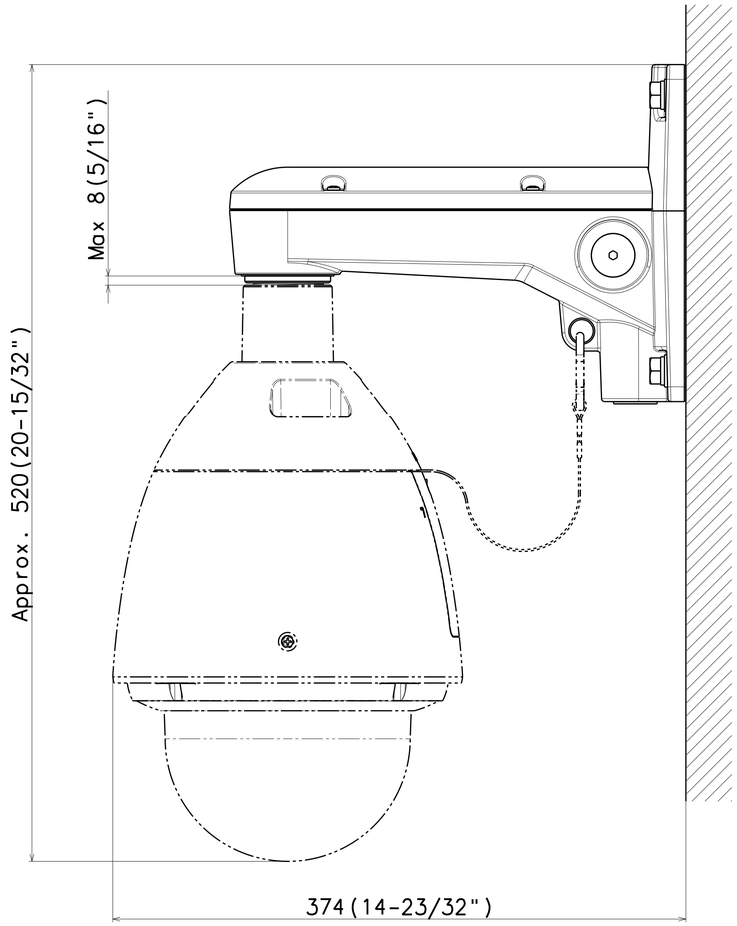

Attach to WV-S65340** & WV-QSR504F1-W

	投影面積/Projected area
側面図/Side-view	0.086(m^2)
平面図/Top-view	0.053(m^2)

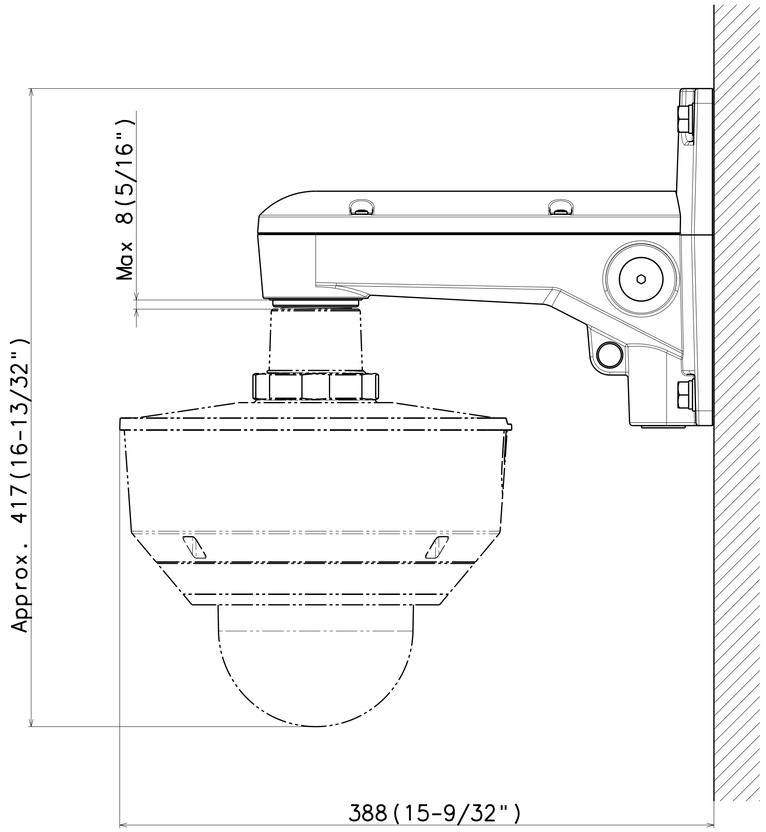

Attach to WV-X86531-Z2** & WV-QSR508F1-*

	投影面積/Projected area
側面図/Side-view	0.070(m^2)
平面図/Top-view	0.063(m^2)

Unit:mm