Angle Adjustment and Rotation Type Wall-Mount Bracket Installation Guide WMN4277TT

Product Image

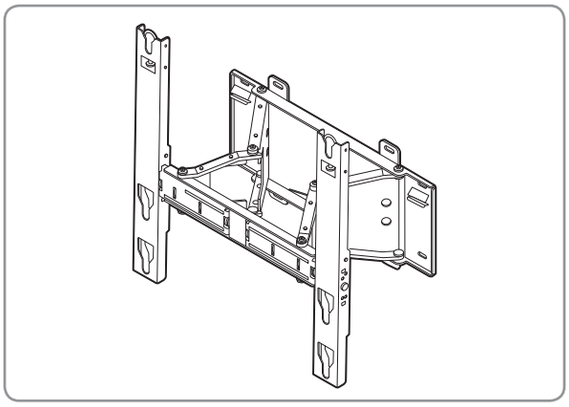

Components

∗ Only use the supplied components for the bracket installation.

Angle Adjustment Bracket

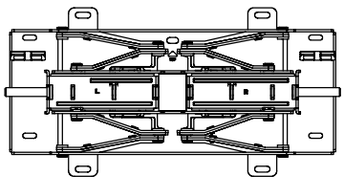

1

Bracket

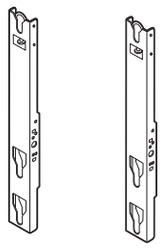

Left : 1 Right : 1

Accessories

Plastic hangers : 4

Screws ⓒ : 4	Washers : 4
M8 x L37	1T

Screws ⓐ : 8

Anchor : 8

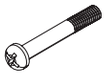

Screw ⓑ : 8

Wire Fixing Tool : 1

Safety Instructions

Be sure to contact an authorized service center when installing your set.

Contact a qualified technician at your dealer for moving or replacing the product after the installation.

Do not hang on or give sudden impacts to the product.

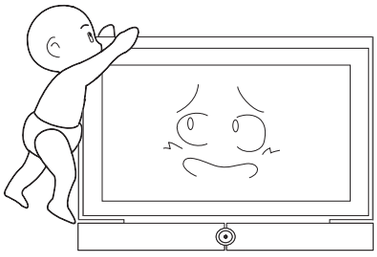

1. Be sure to keep the product away from children. There can be serious damage on the head when hit by the edge of the product.
2. Be careful when you adjust the angle or rotate the set. The product can be damaged if it is too close to touch the wall.
   (Attach some sponges to 4 corners of the product to avoid the product or wall damage.)
3. Do not install the product in a place with high temperature and high humidity. Avoid to install the product on the wall which cannot bear the weight.
4. Since there is a danger of electric shock, do not insert your fi ngers into the TV stand installation hole while installing the TV.
5. Make sure to cover the TV stand installation hole with the hole cover supplied with the TV before completing the wall installation.

Wall Bracket Assembly

⚠ Check the type of the wall before installing.

Standard Installation Requirements by Wall Type

- Can only be mounted on a concrete or interior wall of sufficient thickness. Refer to the diagrams below.

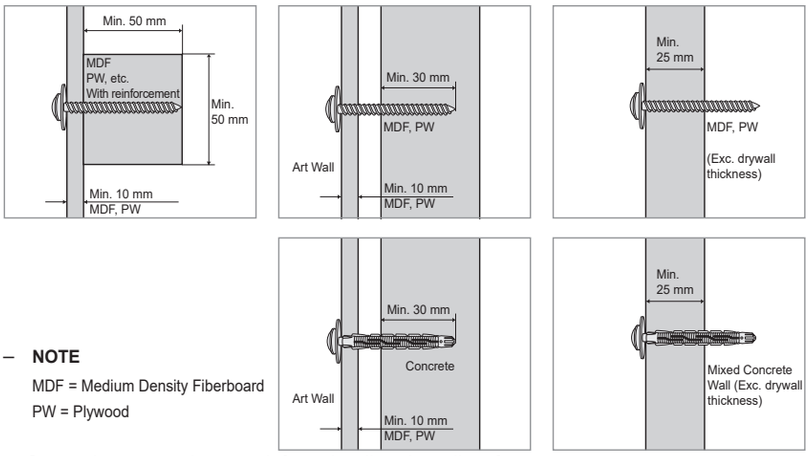

– **NOTE**

MDF = Medium Density Fiberboard

PW = Plywood

- Cannot be mounted on unreinforced wall or drywall surfaces.

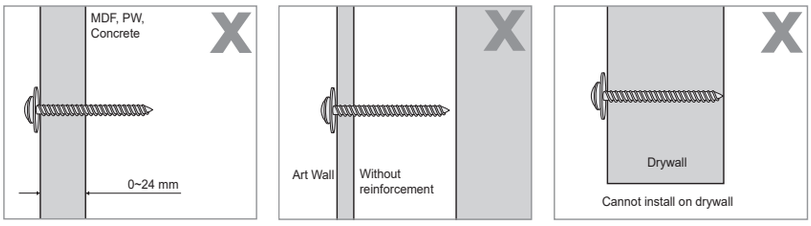

1 Install the angle adjustment bracket on the wall as shown in the figure.

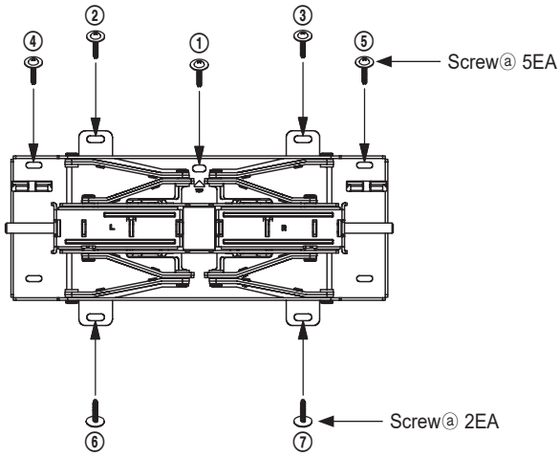

Tighten the angle adjustment bracket by using anchors and screwsⓐ orderly from ① to ⑦.

If it cannot be installed on the assigned area, install at the nearest place.

How to Tighten Anchors or Screwsⓐ

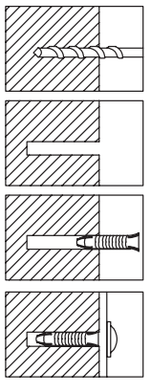

Make a hole in the wall with the drill of 6X50.

Clean up the hole.

Insert the supplied anchor to the hole.

Match the angle adjustment bracket to the holes on the wall and tighten the screwsⓐ.

∗ Use the drill with the required size when making a hole in the wall. Be sure to follow the directions for the installation to avoid safety problems.

⚠ Check the solidity of the wall before the installation. Strengthen the wall and install the bracket if the wall is not firm enough.

⚠ The supplied screws and anchors are for installing on concrete walls.

⚠ For the wall of plaster, marble, or steel, use the appropriate screws.

2 Securely fix the set to the wall. Pull the bracket forward and unfold it. Insert the bracket to the assigned area of the angle adjustment bracket and tighten the supplied 8 screwsⓑ. (Same for both left and right side)

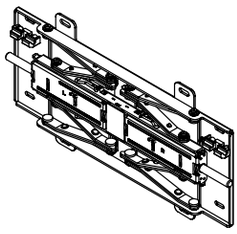

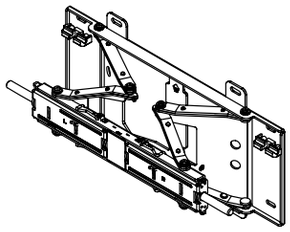

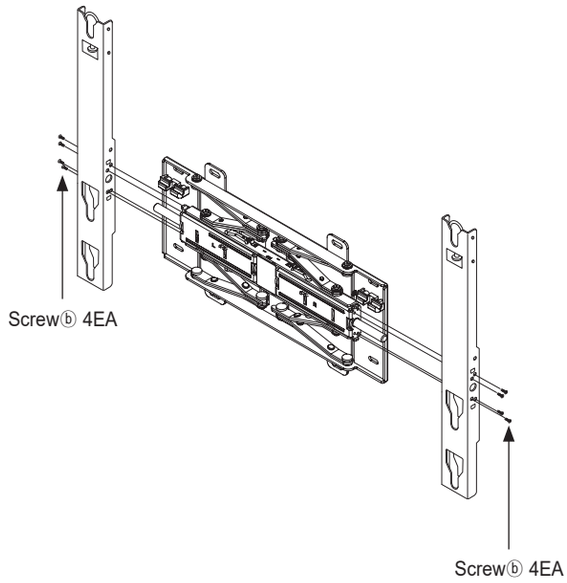

3 Remove the screws from the main body of the TV, assemble the 4 enclosed plastic hangers and screwsⓒ as shown by the figure and firmly fasten them to the back of the main body of the TV.

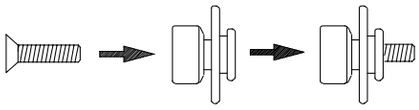

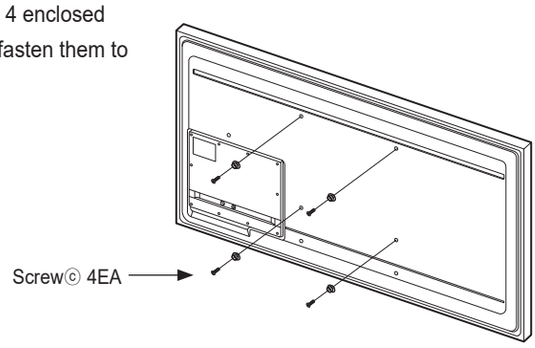

- ⚠ Mount the product on the wall bracket. Be sure to check on the left and right side to see if it is properly fixed.
- ⚠ Be careful when installing the product or adjusting the angle as fingers can be caught in the holes.
- ⚠ Be sure the wall bracket is securely fixed to the wall. Falling down the product may cause physical damage.

4 Pull the wall bracket fixing part forward. Two people are required to install the product on the assigned area of the wall bracket.

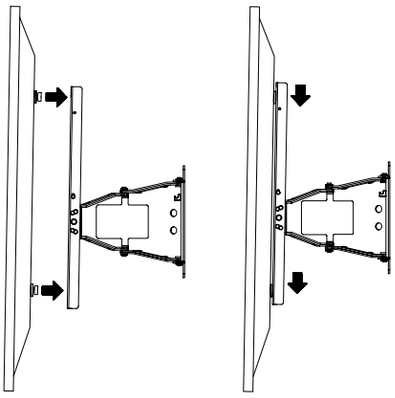

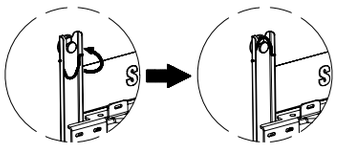

▲ Install the TV set to the wall bracket and rotate the 2 safety pins on the upper part to fix.

▲ You can keep the TV level using the height leveler.

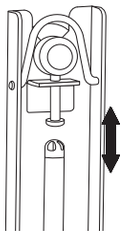

[Slim, Normal TV]

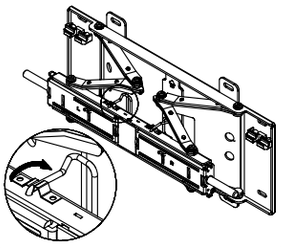

[Ultra-Slim Only]

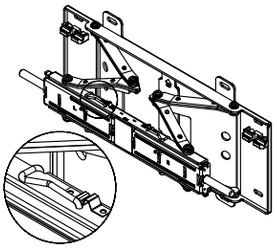

5 For managing the power cord and other cables for peripheral equipments, bundle the wires by using the supplied wire fixing tool. Be sure the wires are not unbundled or came off when rotating or operating.

∗ Insert the cables and pull the angle adjustment bracket forward.
Arrange the wires by using the hole to avoid the interference with wires when rotating the set.
Check the operation 2 ~ 3 times and fix the wall molding if it works properly.

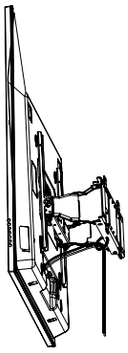

Wall Bracket Angle Adjustment

∗ The smooth moving mechanism is applied to this product to move the product smoothly for convenience.

∗ Adjust the installation angle and then stick the TV close to the wall.

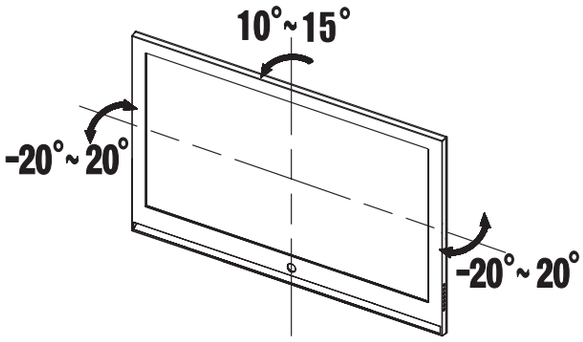

Do not adjust the angle with force. The product can be damaged if it is too close to touch the wall.
Hold the left and right side of the product when you want to adjust the left and right angle.
Hold the top center to adjust the down angle.

∗ You can adjust the angle to left, and right side between -20º ~ 20º, to down side to 10º ~ 15º.
The adjustable angle range may be vary depending on the model.

Product Specifications

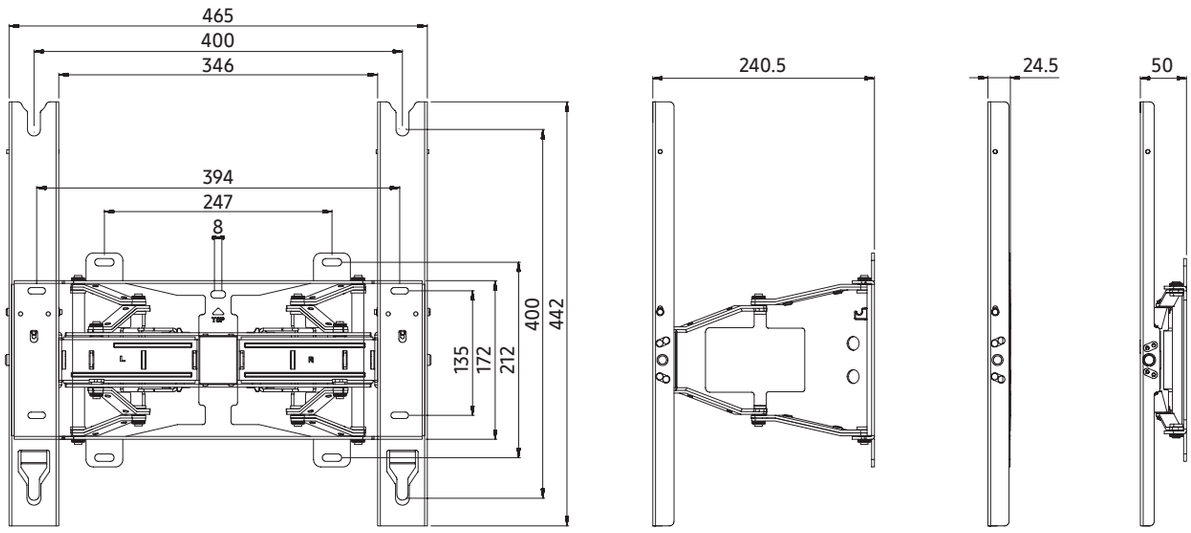

Product Standards

Width (mm)	465
Height (mm)	442
Dept (mm)	24.5
Weight (Kg)	5.5
Bracket VESA Standard	400 X 300, 400 X 400

Information in this document is subject to change without notice.

Guide d'installation du support mural inclinable et rotatif WMN4277TT

Illustration du produit

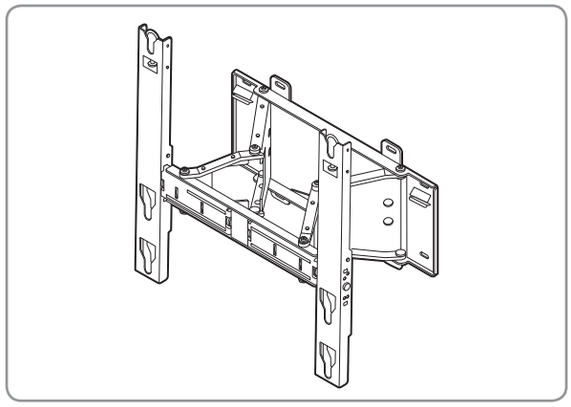

Composants

∗ Utilisez exclusivement les composants fournis pour l'installation du produit.

Support inclinable

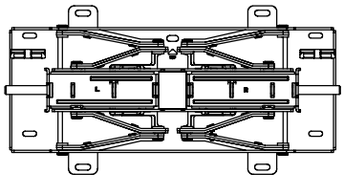

1

Montant de fixation

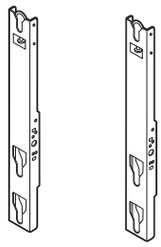

Gauche : 1 Droit : 1

Accessoires

Rondelle en plastique : 4

Vis ⓒ : 4	Washers : 4
M8 x L37	1T

Vis ⓐ : 8

Cheville : 8

Vis ⓑ : 8

Collier de serrage : 1

Consignes de sécurité

Veillez à contacter un service technique agréé lorsque vous installez le produit.

Si vous devez déplacer ou remplacer le produit après installation, adressez-vous à un technicien qualifié recommandé par votre revendeur.

Ne vous suspendez pas au produit et évitez les coups brusques.

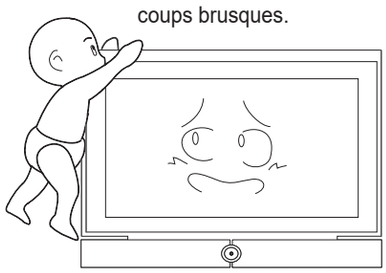

1. Tenez le produit hors de portée des enfants. En cas de choc contre les bords du produit, les risques de blessures à la tête sont importants.
2. Soyez prudent lorsque vous réglez l'angle d'inclinaison ou de rotation de l'appareil. Le produit risque d'être endommagé s'il se trouve trop près du mur. (Vous pouvez placer des protections en mousse sur les 4 angles du produit pour éviter d'endommager celui-ci ou d'abîmer le mur.)
3. N'installez pas le produit dans un endroit où la température est élevée ou le taux d'humidité important. Evitez d'installer le produit sur un mur ne pouvant pas supporter le poids de l'appareil.
4. Pour éviter tout risque d'électrocution, n'insérez pas les doigts dans l'orifice d'installation du socle TV lorsque vous mettez le téléviseur en place.
5. Veillez à recouvrir l'orifice d'installation du socle TV à l'aide du cache fourni avec le téléviseur avant de procéder à l'installation murale.

Installation du support mural

⚠ Vérifiez le type de mur avant de procéder à l'installation.

Conditions d'installation standard en fonction du type de mur

- Peut uniquement être installé sur un mur en béton ou intérieur d'une épaisseur suffisante. Reportez-vous aux schémas ci-dessous.

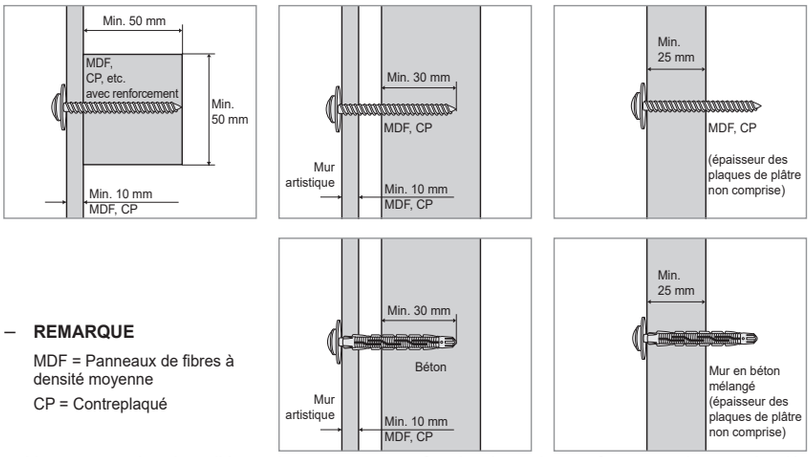

– **REMARQUE**

MDF = Panneaux de fibres à densité moyenne

CP = Contreplaqué

- Ne peut pas être installé sur des murs non renforcés ni sur des surfaces en plaques de plâtre.

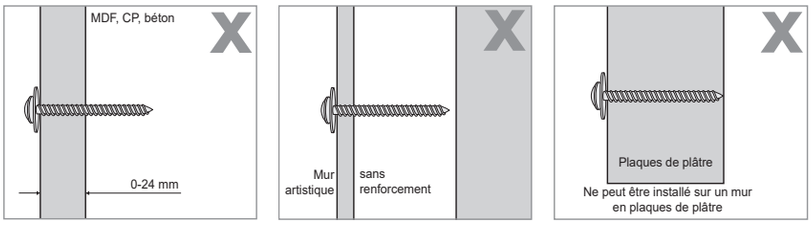

1 Installez le support inclinable au mur, comme illustré ci-dessous.

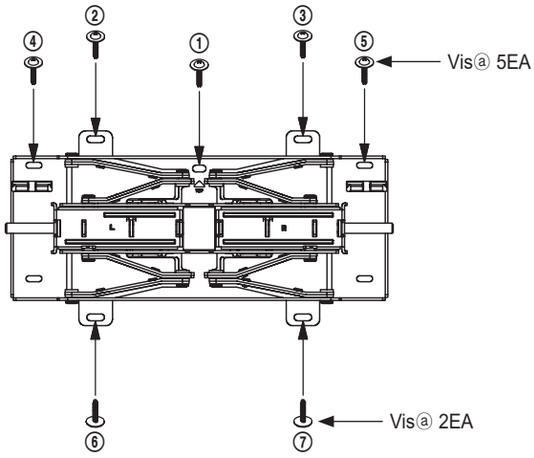

Fixez le support à l'aide des chevilles et des visⓐ fournies, en suivant l'ordre du ① au ⑦.

Si vous ne pouvez pas installer le support à l'endroit prévu, placez-le à l'endroit possible le plus proche.

Comment serrer les chevilles et visⓐ

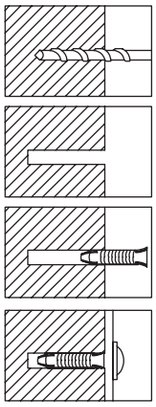

Percez un trou dans le mur avec la mèche 6X50.

Nettoyez le trou.

Insérez la cheville fournie dans le trou.

Placez le support inclinable en face des trous au mur et serrez les visⓐ.

∗ Utilisez une mèche du diamètre approprié pour percer un trou dans le mur. Veillez à respecter les consignes d'installation pour éviter tout problème de sécurité.

⚠ Vérifiez la solidité du mur avant installation. S'il n'est pas suffisamment résistant, renforcez le mur avant d'installer le support.

⚠ Les vis et chevilles fournies sont adaptées aux murs en béton.

⚠ Pour un mur en plâtre, en marbre ou en acier, utilisez des vis appropriées.

2 Fixez fermement le produit au mur. Tirez le support vers l'avant pour le déplier. Insérez le montant de fixation à l'emplacement prévu sur le support inclinable et serrez les 8 visⓑ fournies (même chose à gauche et à droite).

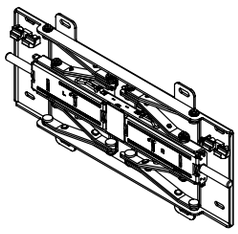

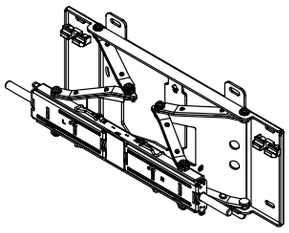

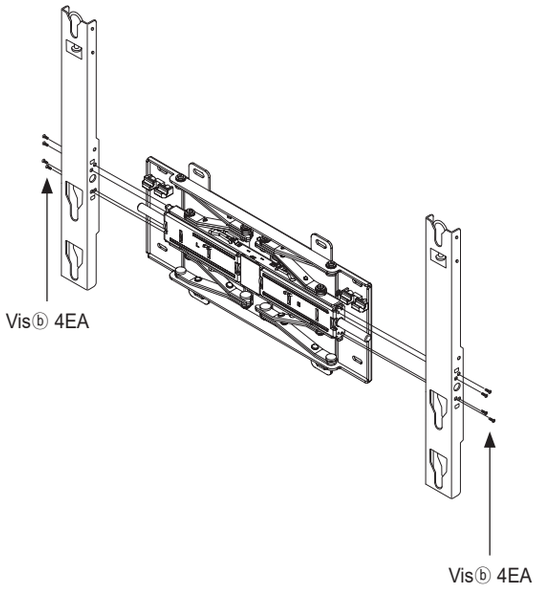

3 Retirez les vis du corps du téléviseur, installez les 4 supports en plastique fournis et les vis ⓒ comme illustré sur l'image et fixez-les solidement à l'arrière du corps du téléviseur.

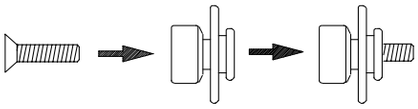

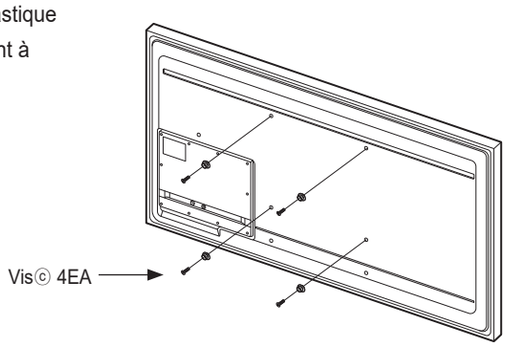

- ⚠ Placez le produit sur le support mural. Vérifiez bien les côtés gauche et droit pour vous assurer que tout est parfaitement fixé.
- ⚠ Lors de l'installation du produit ou du réglage de l'inclinaison, veillez à ne pas vous coincer les doigts dans les trous.
- ⚠ Assurez-vous que le support est parfaitement fixé au mur. En tombant, il risquerait en effet de blesser quelqu'un.

4 Tirez la partie de fixation du support mural vers l'avant. L'installation du produit sur son support mural nécessite l'intervention de deux personnes.

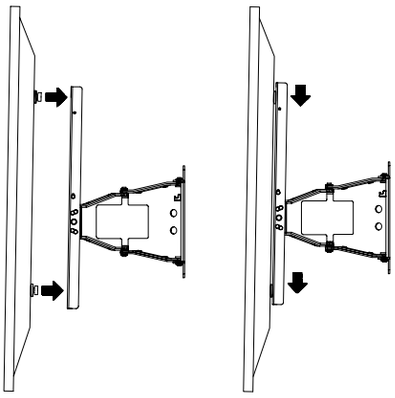

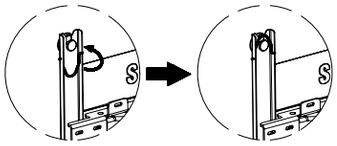

⚠ Installez le téléviseur sur le support mural et faites tourner les 2 broches de sécurité situées sur la partie supérieure pour fixer l'ensemble.

⚠ Vous pouvez fixer votre téléviseur à la hauteur de votre choix grâce au régleur de hauteur.

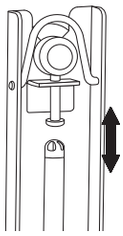

[Téléviseur fin ou normal]

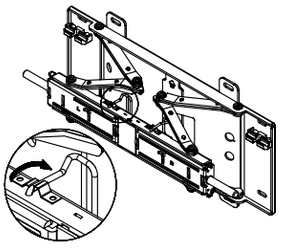

[Téléviseur ultraplat uniquement]

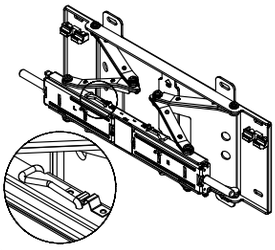

5 Pour attacher le cordon d'alimentation et les câbles des autres appareils périphériques, utilisez le collier de serrage fourni. Assurez-vous qu'aucun câble n'est séparé des autres ou ne sort du collier lorsque vous manipulez ou faites pivoter le support.

∗ Insérez les câbles et tirez le support d'inclinaison vers l'avant.
Faites passer les fils dans le trou prévu à cet effet pour éviter qu'ils ne viennent gêner la rotation du support.
Faites pivoter le support 2 ou 3 fois afin de contrôler que tout fonctionne correctement et, si tel est le cas, fixez la partie murale.

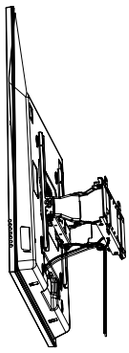

Réglage de l'inclinaison du support mural

∗ Ce produit est pourvu d'un mécanisme de mouvement fluide qui permet une orientation et une inclinaison en douceur.

∗ Réglez l’angle d’installation et placez ensuite le téléviseur près du mur.

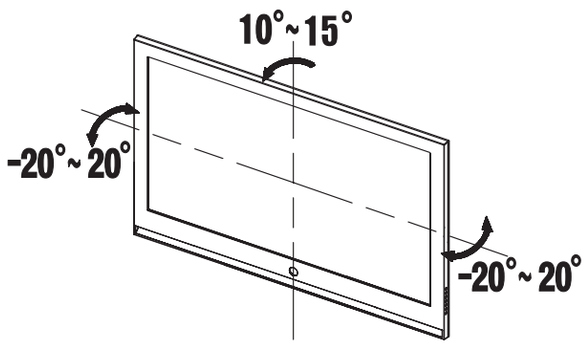

Ne forcez pas pour régler l'inclinaison. Le produit risque d'être endommagé s'il se trouve trop près du mur.
Tenez le produit par ses deux côtés pour l'orienter vers la gauche et vers la droite.
Tenez la partie centrale supérieure pour régler l'angle d'inclinaison vers le bas.

∗ Vous pouvez régler l'inclinaison vers la gauche ou la droite de -20º à +20º, et vers le bas de 10º à 15º. Cette plage d'inclinaison peut varier en fonction du modèle.

Caractéristiques techniques du produit

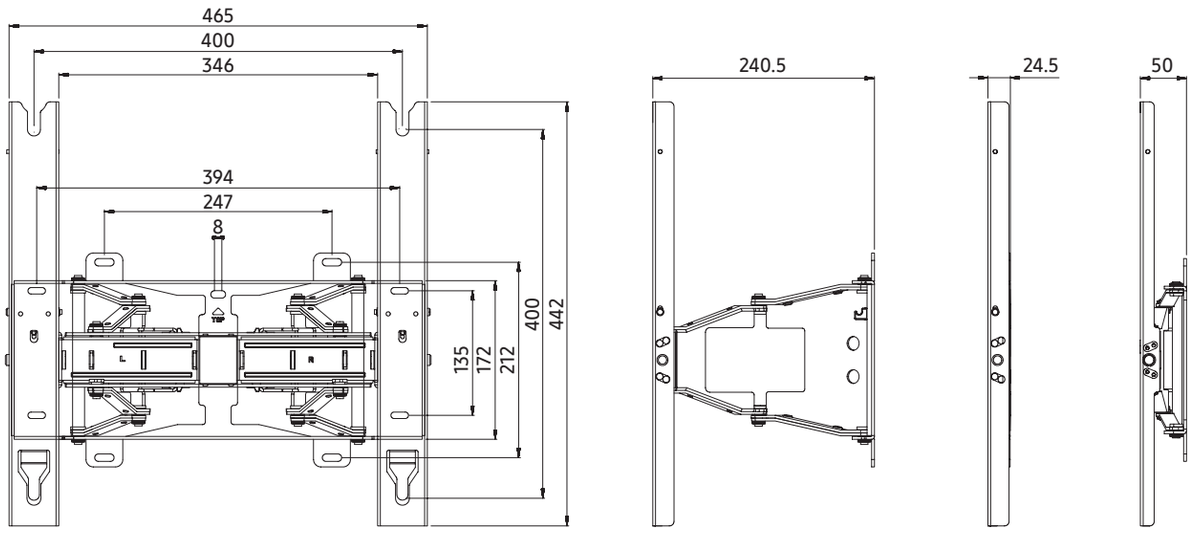

Normes du produit

Largeur (mm)	465
Hauteur (mm)	442
Profondeur (mm)	24.5
Poids (Kg)	5.5
Norme VESA pour support	400 X 300, 400 X 400

Les informations contenues dans ce document peuvent faire l'objet de modifications sans préavis.

Montageanleitung für schwenkbare Wandhalterung mit Winkeljustierung WMN4277TT

Abbildung des Produkts

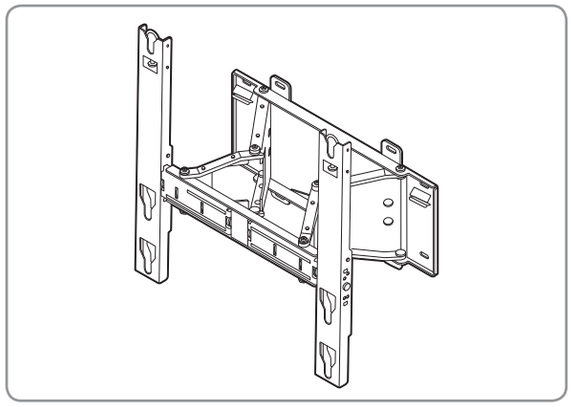

Komponenten

∗ Verwenden Sie zur Montage der Halterung ausschließlich die im Lieferumfang enthaltenen Komponenten.

Wandhalterung mit Winkeljustierung

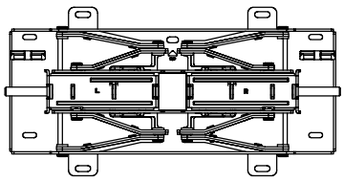

1

Halter

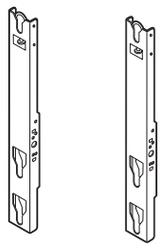

Links: 1 Rechts: 1

Zubehör

Kunststoffaufhängungen : 4

Schrauben ⓒ : 4	Washers : 4
M8 x L37	1T

Schrauben ⓐ: 8

Dübel: 8

Schrauben ⓑ: 8

Kabelbinder: 1

Sicherheitshinweise

Wenden Sie sich für die Montage der Halterung an ein autorisiertes Kundendienstzentrum.

Wenn Sie das Produkt nach der Montage bewegen oder austauschen müssen, wenden Sie sich an einen qualifizierten Techniker Ihres Händlers.

Hängen Sie sich nicht an das Produkt, und vermeiden Sie plötzliche Krafteinwirkungen.

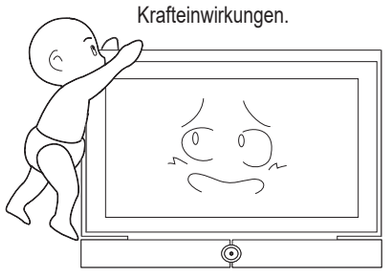

1. Halten Sie Kinder vom Produkt fern. Wenn Kinder sich den Kopf an den Kanten des Produkts stoßen, können schwere Verletzungen die Folge sein.
2. Gehen Sie vorsichtig vor, wenn Sie den Winkel des Sets anpassen oder das Set in die gewünschte Position schwenken. Wenn das an der Halterung montierte Gerät zu nah an der Wand befestigt ist, könnte es bei unbedachten Bewegungen gegen die Wand stoßen und beschädigt werden.
   (Befestigen Sie an den 4 Kanten des Geräts kleine Polster, um Beschädigungen am Gerät oder an der Wand zu vermeiden.)
3. Montieren Sie das Produkt nicht an Orten mit hoher Temperatur oder Luftfeuchtigkeit. Montieren Sie das Produkt nicht an Wänden, die das Gewicht des Produkts und des daran befestigten Geräts nicht tragen können.
4. Wegen der Stromschlaggefahr dürfen Sie niemals Ihre Finger in die Montagebohrung des Standfußes für den Fernseher stecken, während Sie das Fernsehgerät aufstellen.
5. Achten Sie darauf, dass Sie die Bohrung am Standfuß des Fernsehgeräts mit der im Lieferumfang des Fernsehgeräts enthaltenen Abdeckung abdecken, bevor Sie die Arbeiten zum Anbringen des Fernsehgeräts an der Wand beenden.

Zusammenbau der Wandhalterung

⚠ Prüfen Sie vor der Installation die Art der Mauer.

Anforderungen für die Installation an verschiedenen Arten von Wänden

- Kann nur an einer Betonwand oder einer Innenwand ausreichender Festigkeit angebracht werden. Siehe nachfolgende Abbildungen.

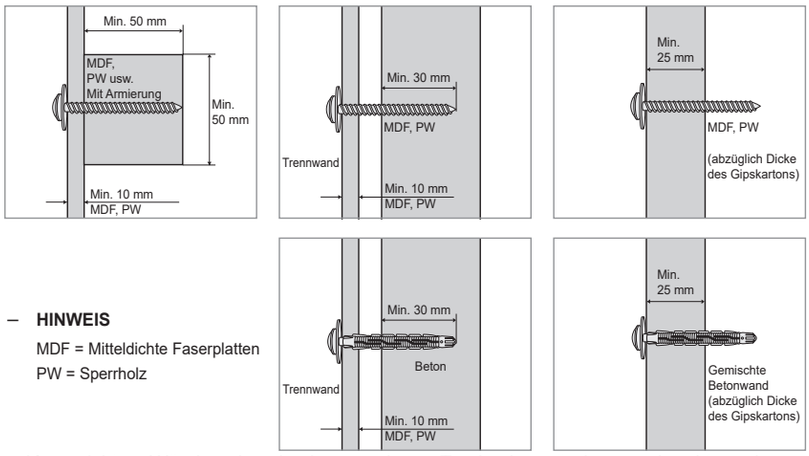

– **HINWEIS**

MDF = Mitteldichte Faserplatten

PW = Sperrholz

- Kann nicht an Wänden ohne Armierung oder an Trockenbauwänden angebracht werden.

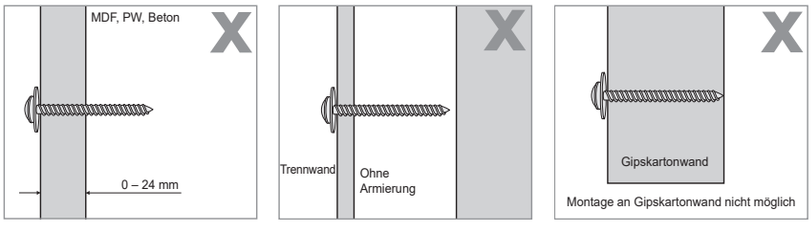

1 Montieren Sie die Wandhalterung mit Winkeljustierung wie in der Abbildung gezeigt an der Wand.

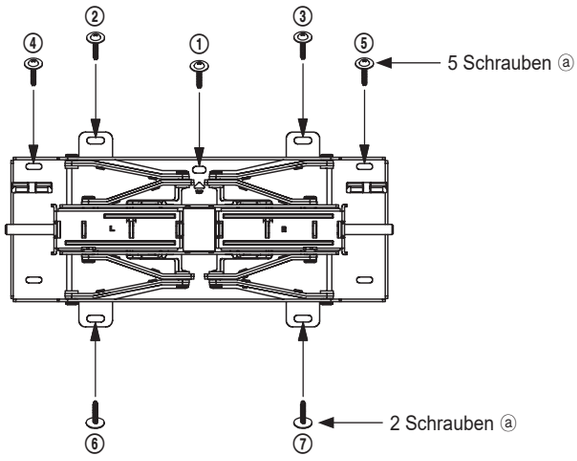

Verwenden Sie zum Befestigen der Wandhalterung mit Winkeljustierung mit den mitgelieferten Dübeln und Schrauben ⓐ. Ziehen Sie die Schrauben dabei in der Reihenfolge ① bis ⑦ fest. Wenn die Halterung nicht in dem dafür vorgesehenen Bereich angebracht werden kann, weichen Sie an die nächst mögliche Stelle aus.

So ziehen Sie die Dübel und Schrauben ⓐ an

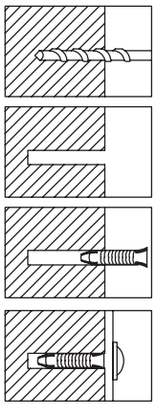

Bringen Sie in der Wand eine Bohrung mit dem Durchmesser 6X50 an.

Säubern Sie die Bohrung.

Schieben Sie den mitgelieferten Dübel in das die Bohrung.

Richten Sie die Wandhalterung mit Winkeljustierung an den Bohrungen in der Wand aus, und ziehen Sie die Schrauben ⓐ fest.

∗ Verwenden Sie zum Bohren der Löcher in der Wand einen Bohrer geeigneter Größe. Befolgen Sie unbedingt die Montageanweisungen, um Sicherheitsproblemen vorzubeugen.

⚠ Prüfen Sie vor der Installation die Festigkeit der Mauer. Verstärken Sie ggf. erst die Wand, bevor Sie die Halterung befestigen.

⚠ Die mitgelieferten Schrauben und Dübel sind für Betonflächen geeignet.

⚠ Verwenden Sie für Stein-, Marmor- oder Stahlwände dafür geeignete Schrauben.

2 Befestigen Sie die Halterung sicher an der Wand.
Ziehen Sie die Halterung nach vorne heraus, und klappen Sie sie auseinander. Setzen Sie die Halter an den dafür vorgesehenen Stellen in die Wandhalterung mit Winkeljustierung ein, und ziehen Sie die 8 mitgelieferten Schrauben ⓑ fest.
(Jeweils für die linke und die rechte Seite)

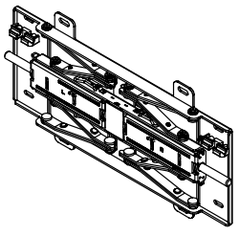

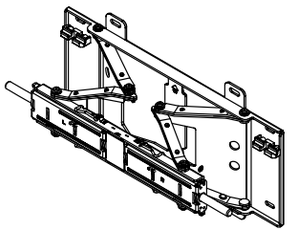

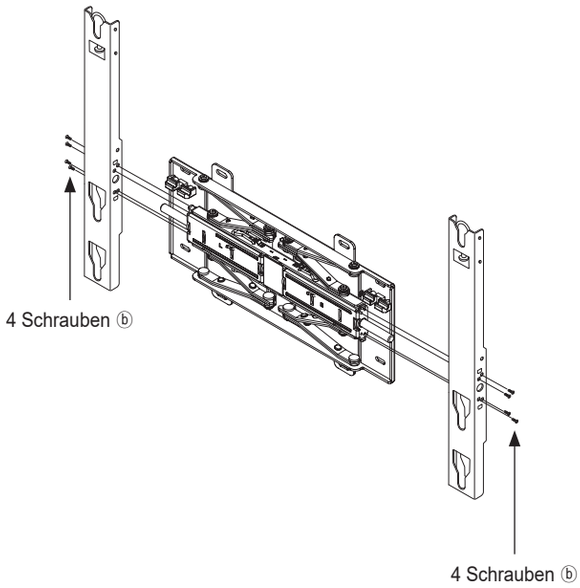

3 Lösen Sie die Schrauben am Gehäuse des Fernsehgeräts, bringen Sie die 4 mitgelieferten Kunststoffaufhängungen an, und setzen Sie wie in der Abbildung gezeigt die Schrauben ⓒ ein. Ziehen Sie diese sicher am Gehäuse des Fernsehgeräts fest.

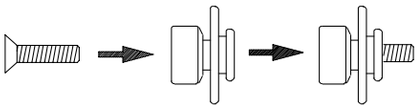

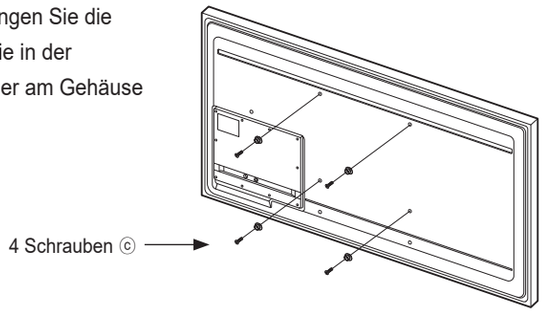

- ⚠ Montieren Sie das Gerät an der Wandhalterung. Überprüfen Sie das Gerät unbedingt an beiden Seiten auf ordnungsgemäße Befestigung.
- ⚠ Achten Sie bei der Montage des Geräts oder dem Einstellen des Winkels darauf, dass Sie sich Ihre Finger nicht einklemmen.
- ⚠ Stellen Sie sicher, dass die Wandhalterung sicher an der Wand befestigt ist. Andernfalls könnte das Gerät zu Verletzungen führen, wenn es herunterfällt.

4 Ziehen Sie das Montageteil der Halterung nach vorne. Für die Montage des Geräts an der Wandhalterung sind zwei Personen erforderlich.

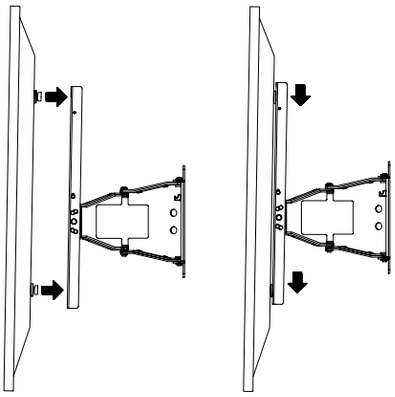

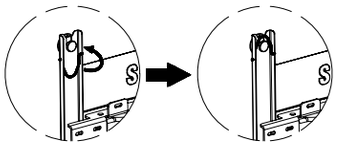

⚠ Montieren Sie das Fernsehgerät an der Wandhalterung, und fixieren Sie es durch Drehen der 2 Sicherheitsstifte oben an den Haltern.

⚠ Sie können das Fernsehgerät mit Hilfe der Höhenverstellung waagerecht ausrichten.

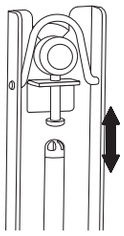

[Flache und normal tiefe Fernsehgeräte]

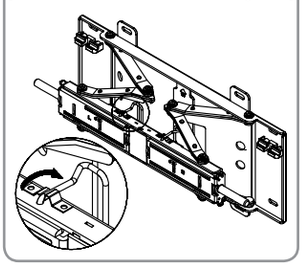

[Nur ultraflache Fernsehgeräte]

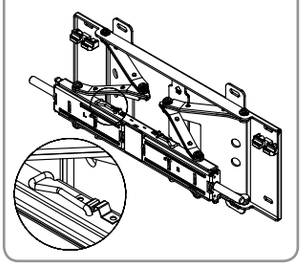

5 Binden Sie das Netzkabel und alle sonstigen Kabel der Peripheriegeräte mit Hilfe des mitgelieferten Kabelbinder zusammen. Stellen Sie sicher, dass sich die Kabel beim Schwenken oder während des Betriebs des Geräts nicht verheddern oder von den Anschlüssen abgezogen werden.

∗ Führen Sie die Kabel ein, und ziehen Sie die Wandhalterung mit Winkeljustierung nach vorne. Führen Sie die Kabel durch die dafür vorgesehene Öffnung, um Probleme beim Schwenken des Geräts zu vermeiden.
Überprüfen Sie die Installation 2 - 3 Mal auf sicheren Sitz und die Wandhalterung auf ordnungsgemäße Funktionsweise.

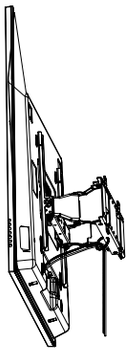

Anpassen des Wandhalterungswinkels

∗ Dieses Produkt ist mit einem Mechanismus für leichtgängige Bewegung ausgestattet, damit Sie das Produkt problemlos in der gewünschten Position ausrichten können.

∗ Stellen Sie den Installationswinkel ein und befestigen Sie das Fernsehgerät dann nahe an der Wand.

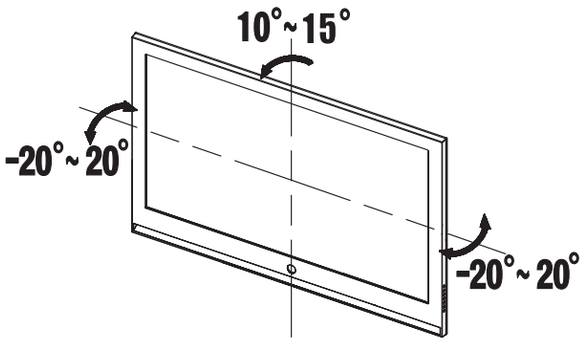

Passen Sie den Winkel nicht gewaltsam an. Wenn das an der Halterung montierte Gerät zu nah an der Wand befestigt ist, könnte es bei unbedachten Bewegungen gegen die Wand stoßen und beschädigt werden. Halten Sie das Gerät zu beiden Seiten fest, wenn Sie den Winkel anpassen möchten.
Halten Sie das Gerät oben mittig am Gehäuse fest, wenn Sie den Neigungswinkel einstellen.

∗ Sie können den Winkel zur rechten und linken Seite im Bereich von -20 º - 20 º und den Neigungswinkel im Bereich von 10 º - 15 º anpassen. Der einstellbare Winkelbereich kann je nach Modell unterschiedlich sein.

Technische Daten des Produkts

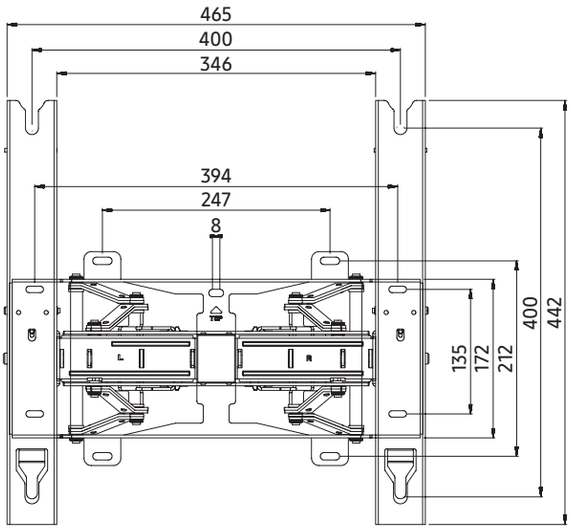

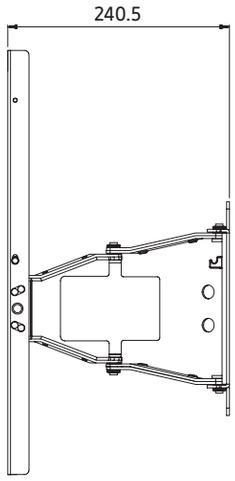

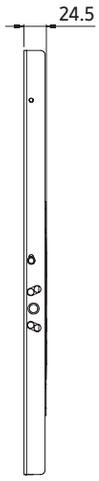

Produktnormen

Breite (mm)	465
Höhe (mm)	442
Tiefe (mm)	24,5
Gewicht (kg)	5,5
VESA-konforme Wandhalterung	400 X 300, 400 X 400

Die Informationen in diesem Dokument können ohne vorherige Ankündigung geändert werden.

Guida all'installazione della staffa a parete per la rotazione e la regolazione dell'angolo di visione WMN4277TT

Immagine del prodotto

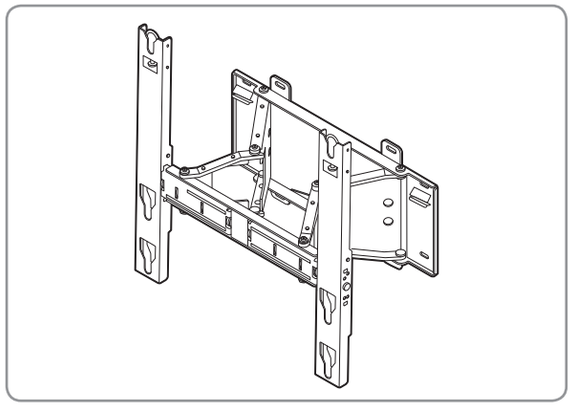

Componenti

∗ Utilizzare solo i componenti forniti per l'installazione della staffa.

Staffa per la regolazione dell'angolo di visione

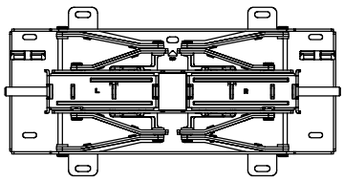

1

Staffa

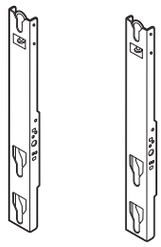

Sinistra: 1 Destra: 1

Accessori

Supporti in plastica: 4

Viti ⓒ : 4	Washers : 4
M8 x L37	1T

Viti ⓐ: 8

Tassello di ancoraggio: 8

Viti ⓑ: 8

Strumento di fissaggio cavi: 1

Istruzioni di sicurezza

❗ Rivolgersi a un centro di assistenza autorizzato per l'installazione dell'apparecchio.

Contattare il rivenditore per richiedere l'uscita di un tecnico qualificato per spostare o sostituire il prodotto dopo l'installazione.

Non appendersi al prodotto né urtarlo o colpirlo.

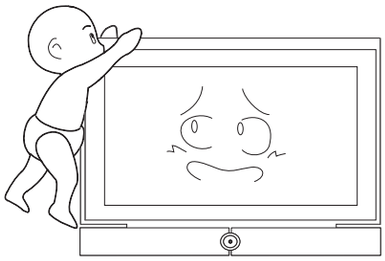

1. Tenere il prodotto lontano dalla portata dei bambini. Colpendo con la testa il bordo del prodotto è possibile riportare gravi lesioni.
2. Prestare attenzione durante la rotazione dell'apparecchio o la regolazione dell'angolo di visione. Se installato troppo vicino al muro, il prodotto potrebbe subire danni urtando la parete. (Fissare ai 4 angoli del prodotto delle protezioni in gomma per salvaguardare il prodotto e la parete da eventuali danni.)
3. Non installare il prodotto in un luogo soggetto ad alte temperature ed elevata umidità. Non installare il prodotto a una parete non sufficientemente solida da sopportarne il peso.
4. Poiché vi è il rischio di scosse elettriche, durante l'installazione non inserire le dita nel foro di installazione del piedistallo TV.
5. Prima di completare l'installazione a parete, coprire il foro di installazione del piedistallo TV con l'apposito coperchio fornito in dotazione.

Gruppo staffa a parete

⚠ Prima di iniziare, verificare il tipo di parete su cui eseguire l'installazione.

Requisiti di installazione standard per tipo di parete

- Installare solo su una parete in cemento o una parete interna di spessore sufficiente. Vedere gli schemi sottostanti.

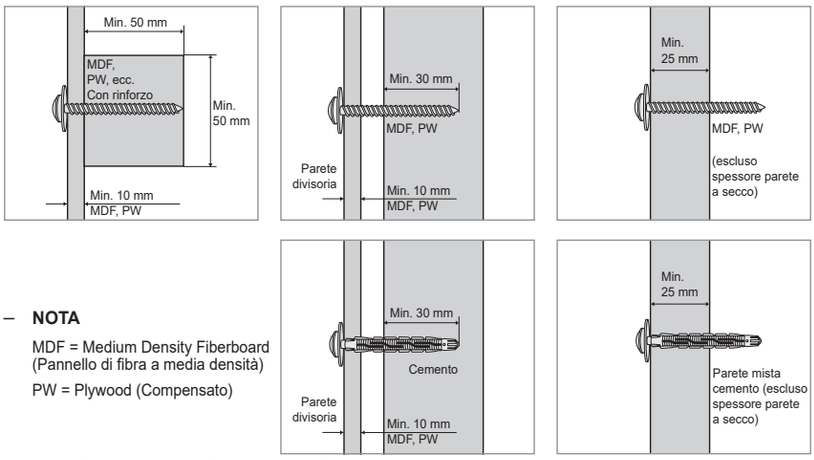

– **NOTA**

MDF = Medium Density Fiberboard
(Pannello di fibra a media densità)

PW = Plywood (Compensato)

- Non installare su pareti non rinforzate o superfici a secco.

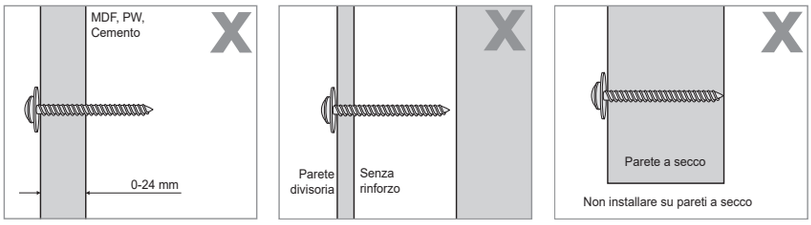

1 Installare a parete la staffa di regolazione dell'angolo di visione come mostrato in figura.

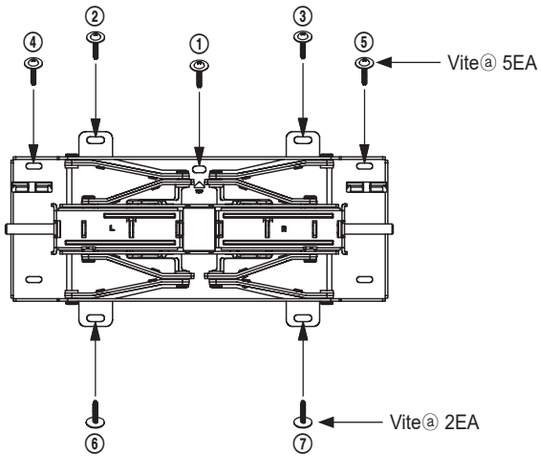

Serrare la staffa mediante tasselli e viti ⓐ nell'ordine da ① a ⑦.

Se il prodotto non può essere installato nella posizione prevista, provare in una posizione limitrofa.

Istruzioni per il fissaggio di tasselli e viti ⓐ

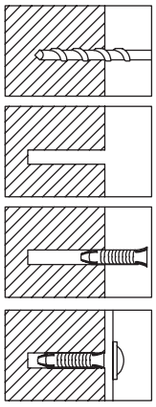

Eseguire un foro nella parete con una punta 6X50.

Liberare il foro da eventuali detriti.

Inserire nel foro il tassello in dotazione.

Allineare la staffa rispetto ai fori nella parete e serrare le viti ⓐ.

∗ Utilizzare una punta di dimensione adeguata per forare la parete. Seguire le istruzioni di installazione per evitare problemi di sicurezza.

⚠ Verificare la solidità della parete prima di procedere all'installazione. Rafforzare la parete prima di installare la staffa, se la parete non è sufficientemente solida.

⚠ Le viti e i tasselli in dotazione sono adatti per il montaggio su pareti in cemento.

⚠ Per pareti in cartongesso, marmo o acciaio, utilizzare viti appropriate.

2 Fissare saldamente l'apparecchio alla parete.
Tirare in avanti la staffa per distenderla. Inserire la staffa nella posizione assegnata e serrare le 8 viti in dotazione ⓑ.
(Identico per il lato destro e sinistro)

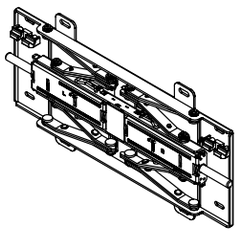

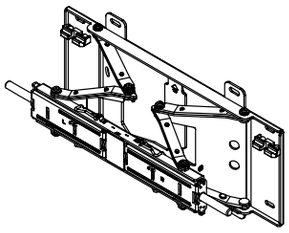

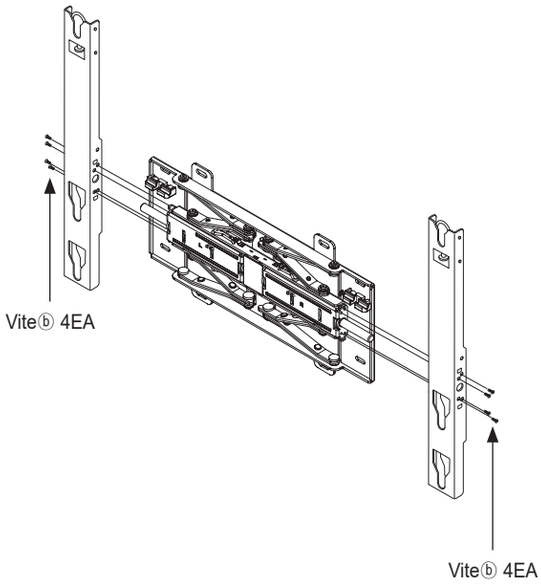

3 Rimuovere le viti dal corpo principale del televisore, assemblare i 4 supporti in plastica forniti in dotazione e le viti ⓒ come mostrato in figura, quindi serrarli sul retro del corpo principale del televisore.

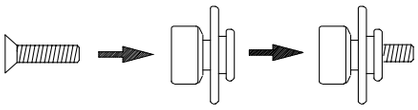

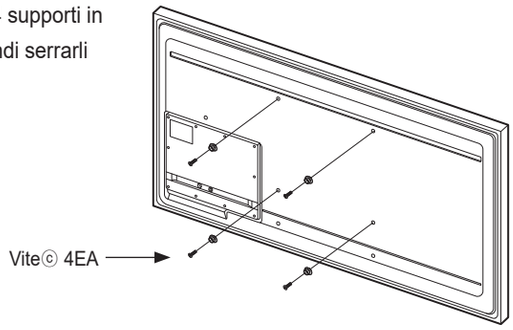

- ⚠ Montare il prodotto sulla staffa a parete. Verificare che il prodotto sia adeguatamente fissato sia a destra sia a sinistra.
- ⚠ Prestare attenzione durante l'installazione del prodotto o la regolazione dell'angolazione a non inserire le dita nei fori.
- ⚠ Verificare che la staffa sia fissata in modo sicuro alla parete. L'eventuale caduta del prodotto può causare danni.

4 Tirare in avanti la parte di fissaggio della staffa. Per installare il prodotto sulla staffa a parete sono necessarie due persone.

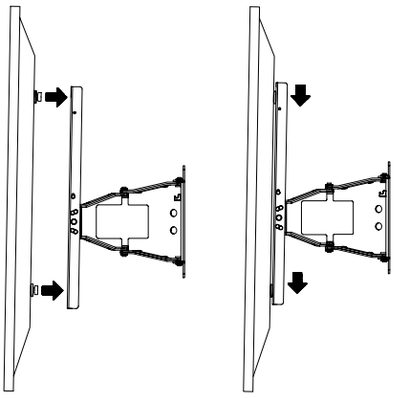

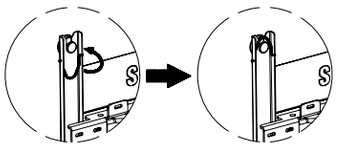

⚠ Installare il televisore sulla staffa e ruotare i 2 piedini di sicurezza sulla parte superiore per fissarlo.

⚠ E' possibile fissare l'altezza del televisore utilizzando l'apposito regolatore.

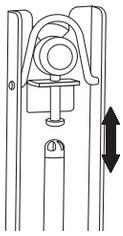

[TV sottile, normale]

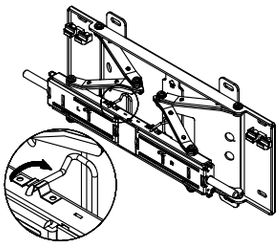

[Solo ultra sottile]

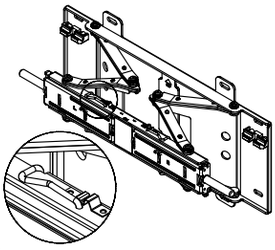

5 Avvolgere il cavo di alimentazione e gli altri cavi delle periferiche collegate utilizzando lo strumento di fissaggio fornito in dotazione.
Prestare attenzione affinché i cavi siano fissati insieme e non possano fuoriuscire durante la rotazione o l'uso del prodotto.

∗ Inserire i cavi e tirare in avanti la staffa. Disporre i cavi nel foro per evitare che possano interferire con la rotazione dell'apparecchio.
Verificarne il funzionamento 2 ~ 3 volte, quindi fissare la staffa a parete.

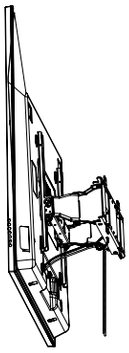

Regolazione dell'angolazione della staffa a parete

∗ La regolazione dell'inclinazione e dell'angolazione del prodotto è consentita da un meccanismo di spostamento lineare.

∗ Regolare l'angolo di installazione quindi posizionare il TV vicino alla parete.

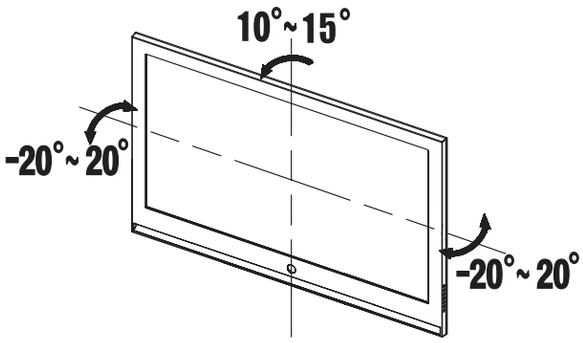

Non forzare la regolazione dell'angolazione.
Se installato troppo vicino al muro, il prodotto potrebbe subire danni urtando la parete.
Per regolare l'angolazione sinistra e destra, sostenere il prodotto dai lati sinistro e destro.
Per regolare l'inclinazione verso il basso, sostenere il prodotto dalla parte centrale superiore.

∗ E' possibile regolare l'angolazione sinistra e destra con un'ampiezza compresa tra -20º ~ 20º e l'inclinazione tra 10º ~ 15º. L'ampiezza di regolazione varia in base al modello.

Specifiche del prodotto

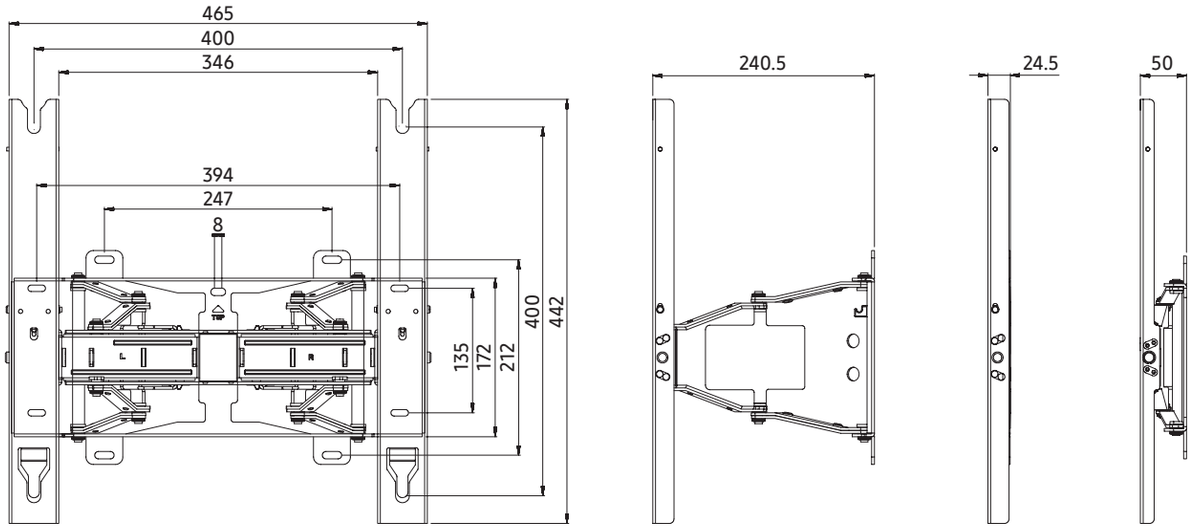

Standard di prodotto

Larghezza (mm)	465
Altezza (mm)	442
Profondità (mm)	24.5
Peso (kg)	5.5
Staffa Standard VESA	400 X 300, 400 X 400

Le informazioni contenute in questo documento sono soggette a modifica senza preavviso.

A szögbeállításos, forgatható fali konzol telepítési útmutatója
WMN4277TT

Termékábra

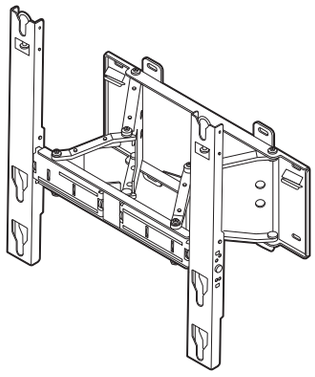

Alkatrészek

∗ A konzol telepítésénél csak a mellékelt alkatrészeket használja.

Szögbeállító rögzítőelem

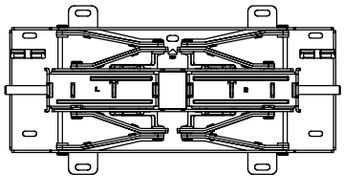

1

Rögzítőelem

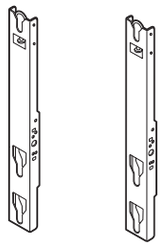

Bal: 1 Jobb: 1

Tartozékok

Műanyag akasztók: 4

ⓒ csavarok : 4	Washers : 4
M8 x L37	1T

ⓐ csavarok: 8

Tipli: 8

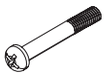

ⓑ csavarok: 8

Vezetékrögzítő eszköz: 1

Biztonsági előírások

Az egység telepítéséhez kérje a hivatalos szervizközpont segítségét.

A termék telepítés utáni áthelyezése vagy cseréje szintén képzett szakember segítségét igényli.

A termékre ne akasszon más tárgyakat, és ne tegye ki a terméket hirtelen erőhatásnak.

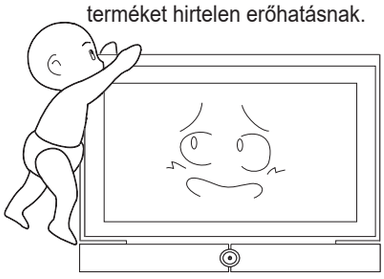

1. A terméket tartsa gyermekektől távol. A termék éle súlyos fejsérülést okozhat.
2. A szögbeállítást vagy az egység forgatását óvatosan hajtsa végre. Ha a termék túl közel kerül vagy hozzáér a falhoz, megsérülhet. (A termék 4 sarkát védje szivacsokkal; így a sem az, sem a fal nem sérülhet meg.)
3. Ne telepítse a terméket magas hőmérsékletű vagy magas páratartalmú helyre. Ne telepítse a terméket olyan falra, amely nem bírja el a súlyát.
4. Az áramütés veszélye miatt, ne dugja az úját a TV-állvány telepítőnyílásába a TV telepítésekor.
5. Fedje be a TV-állvány telepítőnyílását a TV-készülékhez kapott fedővel, mielőtt befejezné a fali telepítést.

A fali konzol felszerelése

⚠ Felszerelés előtt ellenőrizze a fal típusát.
Standard felszerelési követelmények faltípustól függően

- Csak megfelelő vastagságú beton- vagy belső falra szerelhető fel. Nézze át a lenti ábrákat.

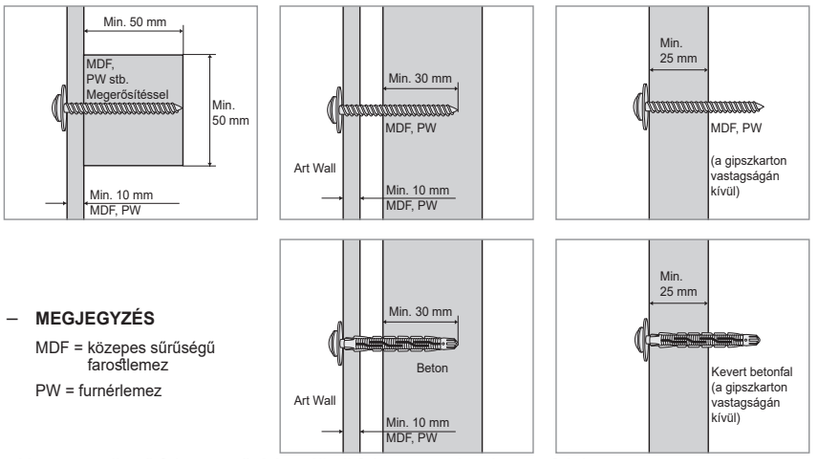

– **MEGJEGYZÉS**

MDF = közepes sűrűségű farostlemez

PW = furnérlemez

- Nem szerelhető fel megerősítés nélküli falra vagy gipszkarton felületre.

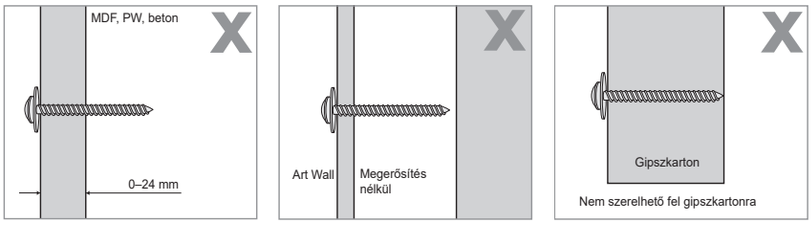

1 Szerelje fel a szögbeállító rögzítőelemet az ábrán látható módon.

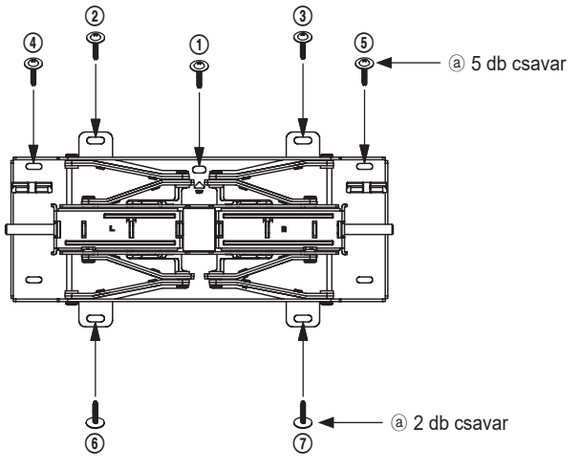

Az ①-től ⑦-ig tartó lépések végrehajtásával rögzítse a szögbeállító rögzítőelemet a tiplik és a csavarok ⓐ segítségével. Ha a jelzett területre nem szerelhető fel az eszköz, telepítse azt minél közelebb ahhoz.

A tiplik vagy a csavarok meghúzása ⓐ

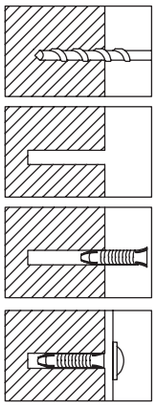

6X50-es fúróval fúrjon lyukat a falba.

Tisztítsa meg a nyílást.

A mellékelt tiplit tegye a falnyílásba.

A szögbeállító rögzítőelemet illessze a nyílásokba, és húzza meg a csavarokat ⓐ.

∗ A fúráshoz megfelelő méretű falfúrót alkalmazzon.
A biztonsági problémák elkerülése érdekében feltétlenül kövesse az utasításokat.

⚠ A felszerelés előtt ellenőrizze a fal szilárdságát. Ha a fal nem elég szilárd, erősítse meg, és csak azután szerelje fel a rögzítőelemet.

⚠ A mellékelt csavarok és tiplik betonfalra történő szerelésre valók.

⚠ Gipszkarton-, márvány- vagy acélfelületen a felületnek megfelelő csavart használjon.

2 Biztonságosan rögzítse az egységet a falra. Húzza előre a rögzítőelemet, és hajtsa ki. A rögzítőelemet tegye a szögbeállító elem jelzett területére, és húzza meg a 8 mellékelt csavart ⓑ. (Ezt bal és jobb oldalon is végezze el.)

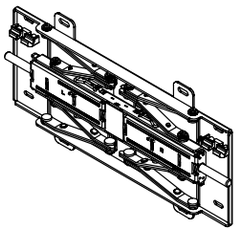

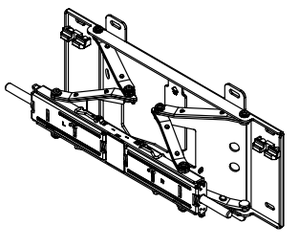

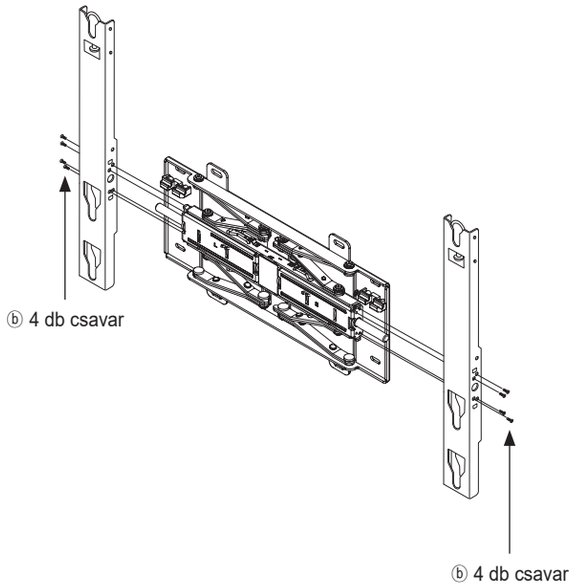

3 Távolítsa el a csavarokat a TV-készülék házáról, szerelje össze a 4, tartozékként mellékelt műanyag hengert és a csavarokat ⓒ az ábrán látható módon, és erősítse őket a TV-készülék házának hátoldalához.

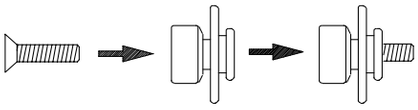

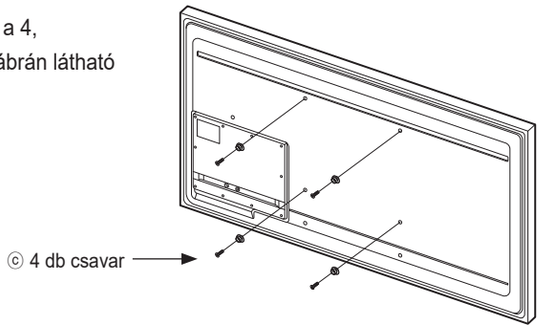

- ⚠ Szerelje fel a terméket a fali konzolra. A bal és a jobb oldalon is ellenőrizze a szakszerű rögzítést.
- ⚠ Óvatosan járjon el, nehogy az ujja beszoruljon a nyílásokba a termék felszerelése vagy a szögbeállítás során.
- ⚠ Győződjön meg arról, hogy a fali konzol erősen van-e rögzítve a falhoz. Ha a termék leesik, sérülést okozhat.

4 Húzza előre a fali konzol rögzítőrészét. A fali konzol kijelölt területére történő telepítéséhez két emberre van szükség.

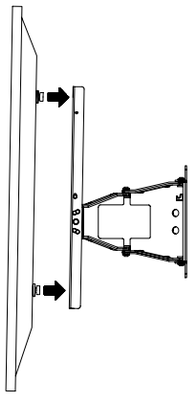

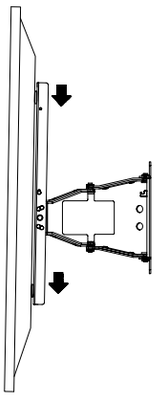

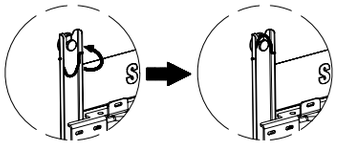

⚠ Szerelje fel a TV-egységet a fali konzolra, és a felső részen forgassa el a 2 rögzítőcsapot.

⚠ A magasságállítóval beállíthatja a tévékészülék magasságát.

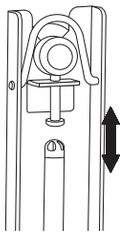

[Vékony és normál TV-hez is]

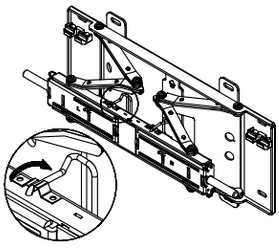

[Kizárólag ultravékony TV-hez]

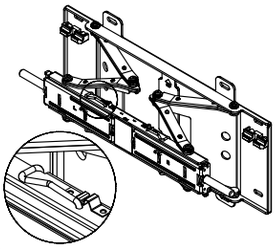

5 A tápkábelt és a perifériás berendezések kábeleit könnyebben kezelheti, ha a vezetékeket a kapott rögzítőeszközzel kötegeli. A forgatásnál vagy működtetésnél figyeljen, hogy a kábelek ne szabaduljanak el.

∗ Csatlakoztassa a kábeleket, és húzza előre a szögbeállító rögzítőelemet.
A nyílást kihasználva rendezze el a vezetékeket, hogy az egység forgatásakor ne keletkezzen interferencia.
2–3 alkalommal ellenőrizze a működtetést, és, ha minden rendben van, rögzítse a fali szegélyt.

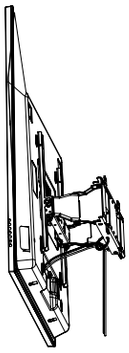

A fali konzol szögének beállítása

∗ A termék biztonságos mozgatása érdekében az egység rugalmas mozgatószerkezettel van felszerelve.

∗ Állítsa a be az állvány szögét, majd rögzítse a tévét közel a falhoz.

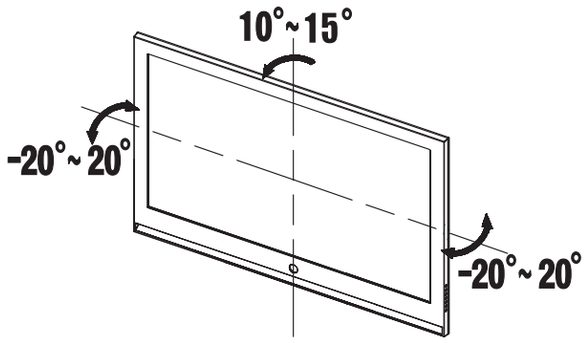

Ne erővel állítsa be a szöget. Ha a termék túl közel kerül vagy hozzáér a falhoz, megsérülhet.
A bal és jobb oldali szögbeállításnál tartsa meg a termék bal és jobb oldalát.
A lefelé irányuló szögbeállításhoz a terméket felül, középen fogja meg.

∗ Balra és jobbra -20º és +20º közötti szögbeállítást alkalmazhat, lefelé pedig 10–15º-osat.
A beállítási tartomány típustól függően változhat.

Termékleírás

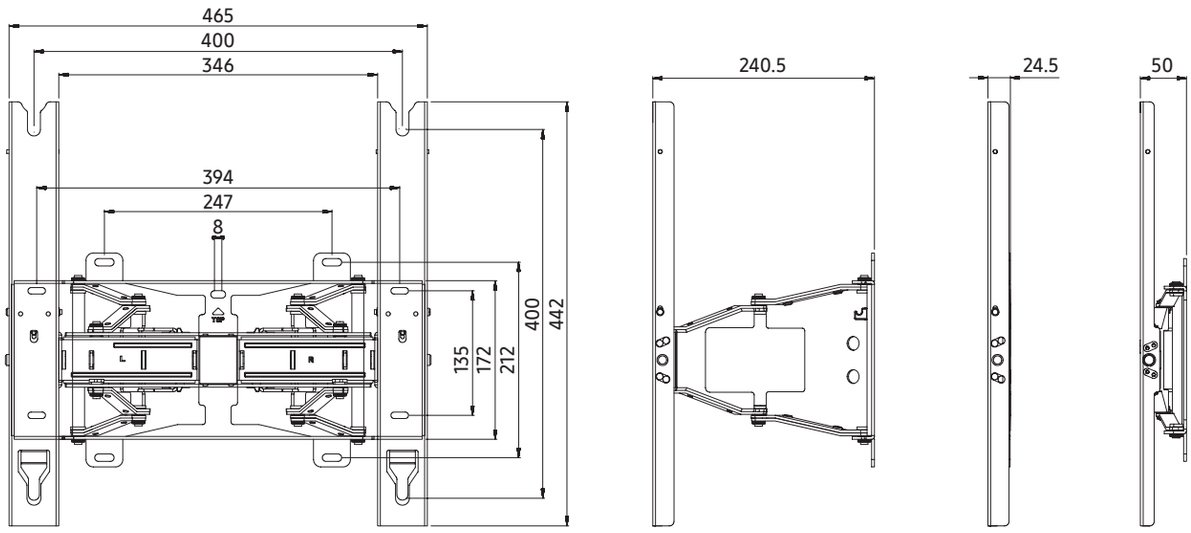

Termékszabványok

Szélesség (mm)	465
Magasság (mm)	442
Mélység (mm)	24.5
Tömeg (kg)	5.5
VESA rögzítőelem-szabvány	400 X 300, 400 X 400

A jelen dokumentumban található információk külön értesítés nélkül módosulhatnak.

Instrukcja montażu obrotowego wspornika ściennego z regulacją kąta WMN4277TT

Ilustracja produktu

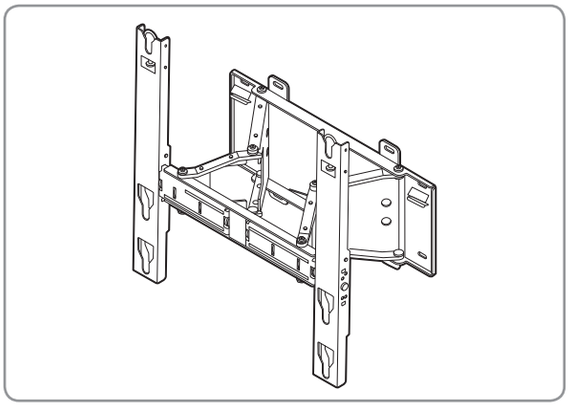

Elementy

∗ Do montażu wspornika używać wyłącznie elementów dołączonych do zestawu.

Część wspornika odpowiadająca za regulację kąta

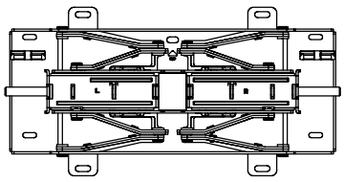

1

Wspornik

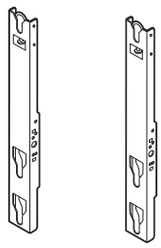

Lewy: 1 Prawy: 1

Akcesoria

Plastikowe wieszaki: 4

Wkręty ⓒ : 4	Washers : 4
M8 x L37	1T

Wkręty ⓐ: 8

Kołek rozporowy: 8

Wkręty ⓑ: 8

Obejma do przewodów: 1

Instrukcje bezpieczeństwa

W sprawie instalacji zestawu należy skontaktować się z autoryzowanym centrum serwisowym.

W celu zmiany położenia produktu lub wymiany na inny produkt po zamontowaniu należy skontaktować się z wykwalifikowanym technikiem.

Nie należy narażać produktu na duże obciążenia lub uderzenia.

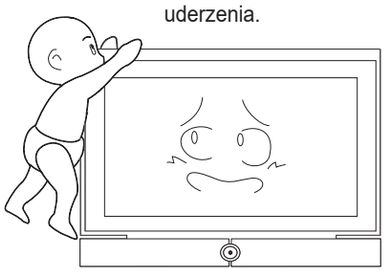

1. Produkt powinien znajdować się w miejscu niedostępnym dla dzieci. Uderzenie o krawędź produktu może spowodować poważne obrażenia głowy.
2. Należy zachować ostrożność podczas regulacji kąta oraz obracania produktu. Montaż produktu zbyt blisko ściany może spowodować jego uszkodzenie. (Zaleca się naklejenie miękkich podkładek z gąbki na 4 rogach produktu w celu uniknięcia uszkodzeń produktu i ścian).
3. Nie należy montować produktu w miejscach o wysokiej temperaturze i wilgotności. Nie należy instalować produktu na ścianach, które mogą nie utrzymać jego ciężaru.
4. Ponieważ istnieje ryzyko porażenia prądem, podczas instalacji telewizora nie należy wkładać palców w otwór w jego podstawie montażowej.
5. Przed zakończeniem instalacji na ścianie upewnij się, że otwór w podstawie montażowej telewizora został zasłonięty zaślepką dołączoną do telewizora.

Mocowanie wspornika ściennego

⚠ Przed instalacją należy sprawdzić rodzaj ściany przeznaczonej do montażu.

Standardowe wymagania montażowe związane z rodzajem ściany

- Produkt przeznaczony do montażu wyłącznie na ścianie betonowej lub ścianie wewnętrznej o odpowiedniej grubości. Należy zapoznać się z poniższymi rysunkami.

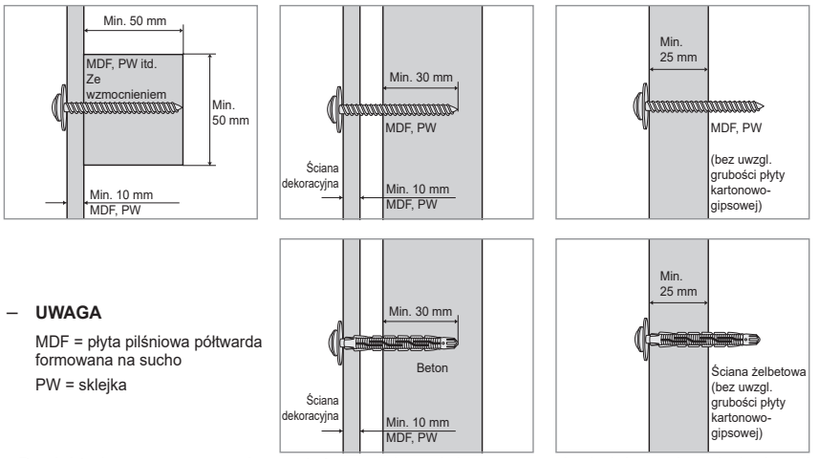

– **UWAGA**

MDF = płyta pilśniowa półtwarda formowana na sucho

PW = sklejka

- Produkt nieprzeznaczony do montażu na ścianach bez wzmocnienia lub powierzchniach z płyty kartonowo-gipsowej.

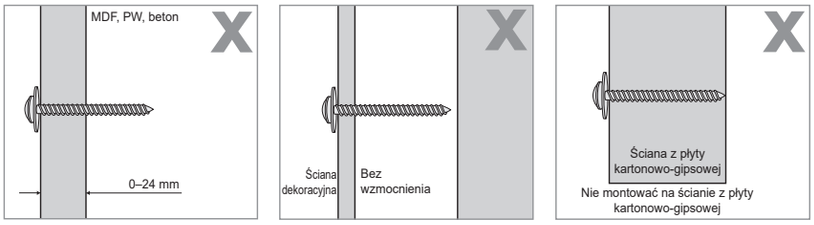

1 Zamocuj na ścianie część wspornika odpowiadającą za regulację kąta, jak pokazano na ilustracji.

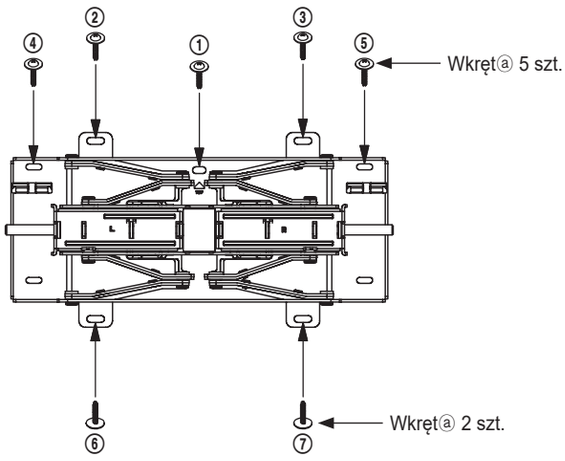

Przykręć do ściany część wspornika odpowiadającą za regulację kąta za pomocą kołków rozporowych i wkrętów ⓐ w kolejności od ① do ⑦.

Jeśli montaż nie jest możliwy w wybranym miejscu, wybierz odpowiednie miejsce w pobliżu.

Montaż kołków rozporowych i wkrętów ⓐ

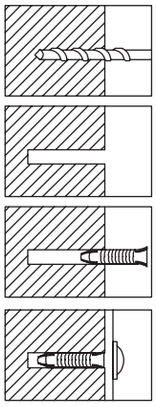

Za pomocą odpowiedniego wiertła wykonaj otwór w ścianie dla wkrętów o rozmiarze 6X50.

Usuń pył z otworu.

W otworze umieść kołek rozporowy dołączony do zestawu.

Przyłóż część wspornika odpowiadającą za regulację kąta do ściany tak, aby otwory w ścianie odpowiadały rozmieszczeniu jej otworów i dokręć ją za pomocą wkrętów ⓐ.

∗ Do wykonania otworu w ścianie użyj wiertła o odpowiednim rozmiarze. Postępuj zgodnie ze wskazówkami dotyczącymi montażu, aby uniknąć niebezpiecznych sytuacji.

⚠ Przed zamocowaniem wspornika należy sprawdzić wytrzymałość ściany. Jeśli ściana nie jest dostatecznie wytrzymała, przed montażem należy ją wzmocnić.

⚠ Dostarczone wkręty i kołki rozporowe są przeznaczone do ścian betonowych.

⚠ W przypadku montażu na ścianach gipsowych, marmurowych lub stalowych należy użyć odpowiednich wkrętów.

2 Przymocuj tę część wspornika do ściany. Wysuń część wspornika, pociągając ją do przodu. Zamontuj lewy i prawy wspornik w odpowiednich miejscach zamontowanej już części wspornika odpowiadającej za regulację kąta i dokręć 8 wkrętów ⓑ (w zestawie). (Instalacja obu elementów odbywa się w taki sam sposób).

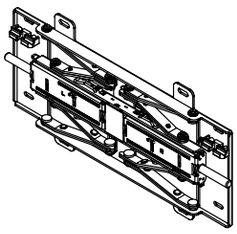

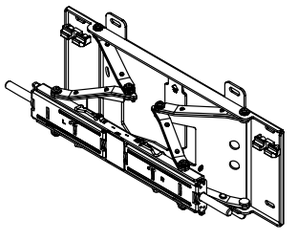

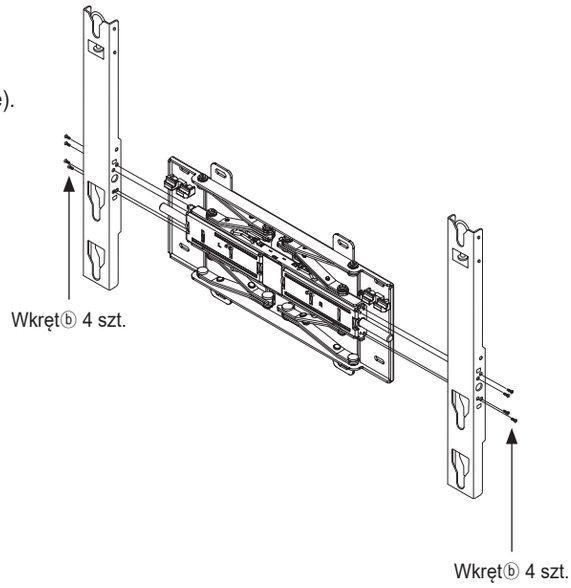

3 Wykręć cztery wkręty z obudowy telewizora, przygotuj 4 dołączone wieszaki plastikowe i wkręty ⓒ, jak pokazano na ilustracji, i dokładnie przykręć je z tyłu obudowy telewizora.

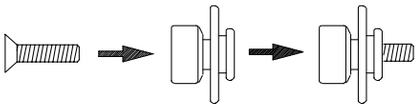

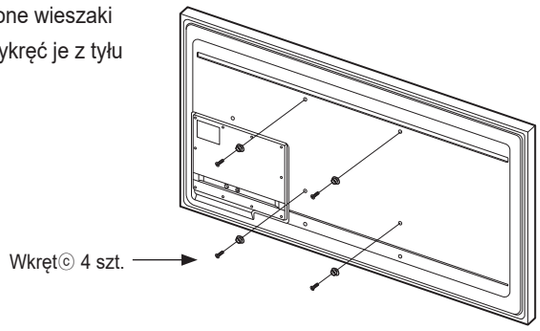

- ⚠ Przymocuj produkt do wspornika ściennego. Sprawdź poprawność zamocowania do elementów z lewej i prawej strony.
- ⚠ Podczas montażu produktu na wsporniku oraz podczas regulacji kąta należy uważać, aby nie przyciąć palców.
- ⚠ Upewnij się, że wspornik jest odpowiednio przymocowany do ściany. Upadek produktu z wysokości grozi powstaniem uszkodzeń i urazów.

4 Wysuń do przodu część wspornika służącą do mocowania produktu. Do przymocowania produktu do odpowiedniej części wspornika ściennego potrzebne są dwie osoby.

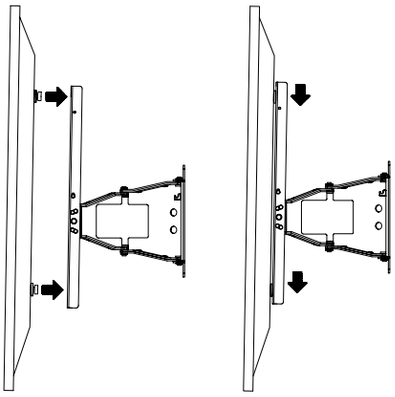

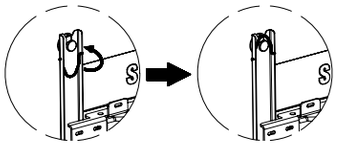

⚠ Przymocuj telewizor do wspornika ściennego i obróć 2 kołki zabezpieczające w górnej części, aby je zablokować.

⚠ Telewizor można zablokować na ustalonym poziomie za pomocą regulatora wysokości.

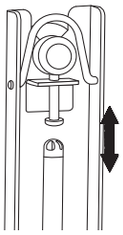

[Telewizor cienki, normalny]

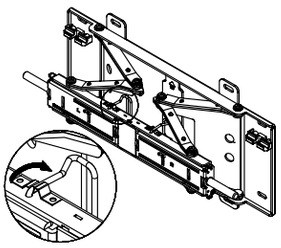

[Tylko telewizor ultracienki]

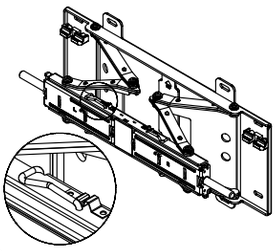

5 W celu uporządkowania przewodu zasilającego i kabli urządzeń peryferyjnych połącz je za pomocą dostarczonej obejmy do przewodów. Podczas obracania i użytkowania produktu przewody powinny być połączone obejmą.

∗ Podłącz przewody i pociągnij do przodu część wspornika odpowiadającą za regulację kąta. Dostosuj długość przewodów w obejmie tak, aby możliwe było swobodne obracanie produktu. 2- lub 3-krotnie sprawdź działanie produktu i wspornika, a następnie zamocuj obejmę, mocniej ściągając przewody.

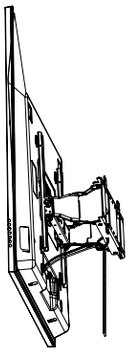

Regulacja kąta wspornika ściennego

∗ W niniejszym wsporniku zastosowano mechanizm zapewniający płynne poruszanie w celu ułatwienia regulacji.

∗ Dostosuj kąt mocowania, a następnie dosuń telewizor blisko ściany.

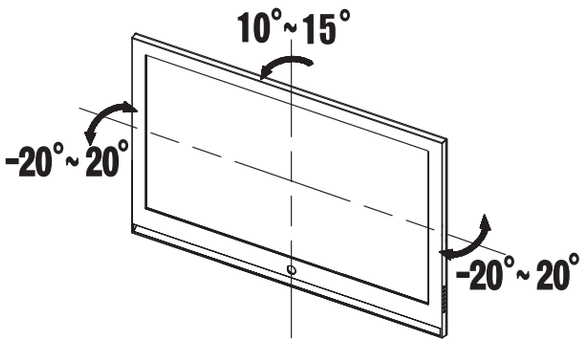

Nie należy używać siły podczas regulacji kąta. Montaż produktu zbyt blisko ściany może spowodować jego uszkodzenie.
W przypadku regulacji kąta z lewej lub prawej strony należy przytrzymać produkt odpowiednio z lewej lub prawej strony.
Regulując kąt nachylenia produktu w dół, należy przytrzymać pośrodku jego górą część.

∗ Kąt można regulować w zakresie -20º–20º w lewo i prawo oraz 10º–15º w dół.
Zakres regulacji może się różnić w zależności od modelu.

Dane techniczne produktu

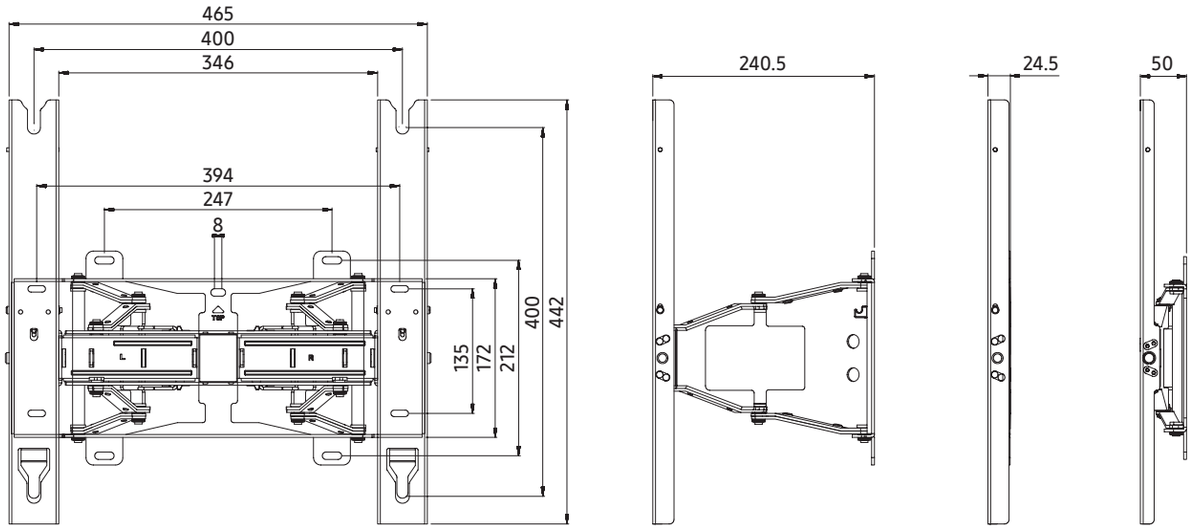

Parametry produktu

Szerokość (mm)	465
Wysokość (mm)	442
Głębokość (mm)	24.5
Ciężar (kg)	5.5
Zgodność wspornika ze standardem VESA	400 X 300, 400 X 400

Informacje zawarte w niniejszym dokumencie mogą ulec zmianie bez powiadomienia.

Guia de instalação do suporte de montagem na parede para ajuste do ângulo e rotação WMN4277TT

Imagem do produto

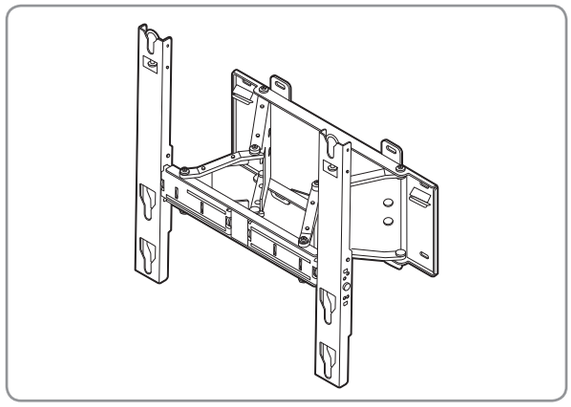

Componentes

∗ Utilize apenas os componentes fornecidos para a instalação do suporte.

Suporte de ajuste do ângulo

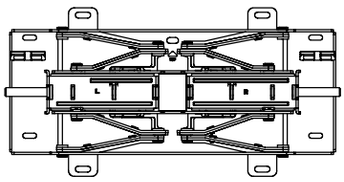

1

Suporte

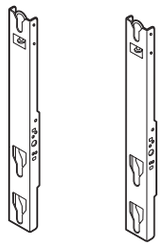

Esquerda: 1 Direita: 1

Acessórios

Fixador de plástico: 4

Parafusos ⓒ : 4	Washers : 4
M8 x L37	1T

Parafusos ⓐ: 8

Bucha: 8

Parafusos ⓑ: 8

Abraçadeira: 1

Instruções de segurança

❗ Contacte um centro de assistência autorizado ao instalar o aparelho.

Contacte um técnico qualificado no revendedor para mover ou substituir o produto após a instalação.

Não se pendure nem dê pancadas no produto.

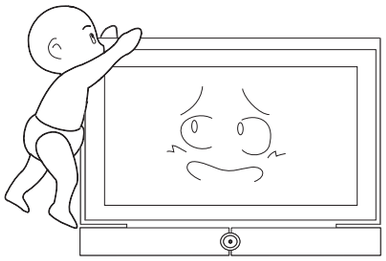

1. Mantenha o produto afastado de crianças. Podem ocorrer danos graves se a criança bater com a cabeça nas arestas do produto.
2. Tenha cuidado ao ajustar o ângulo ou ao rodar o aparelho. O produto pode danificar-se se estiver demasiado próximo da parede. (Fixe algumas esponjas nos 4 cantos do produto para evitar danificar o produto ou a parede.)
3. Não instale o produto num local com temperatura e humidade elevadas. Evite instalar o produto numa parede que não suporte o peso do mesmo.
4. Não insira os dedos no orifício de instalação da base do televisor ao instalá-lo, pois existe perigo de choque eléctrico.
5. Antes de concluir a instalação na parede, certifique-se de que tapa o orifício de instalação da base do televisor com a tampa fornecida com o mesmo.

Montagem do suporte na parede

⚠ Verifique o tipo de parede antes de proceder à instalação.

Requisitos padrão de instalação de acordo com o tipo de parede

- Apenas pode ser montado numa parede de betão ou interior de espessura suficiente. Consulte os diagramas abaixo.

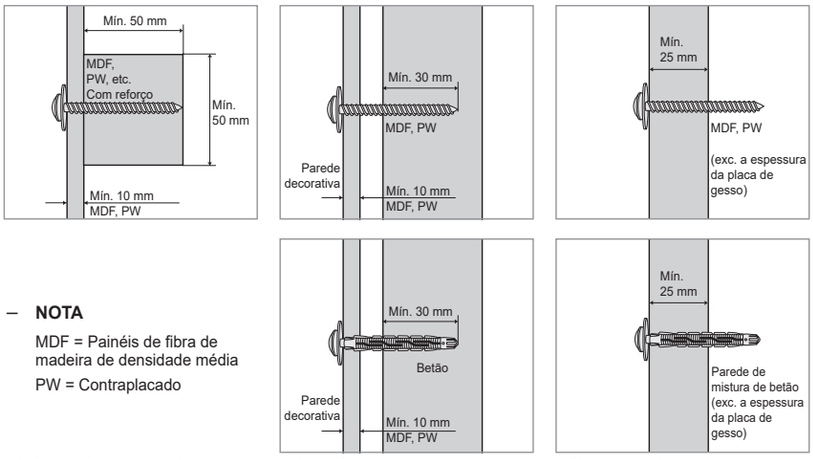

– **NOTA**

MDF = Painéis de fibra de madeira de densidade média

PW = Contraplacado

- Não pode ser montado em paredes não reforçadas ou em superfícies de placa de gesso.

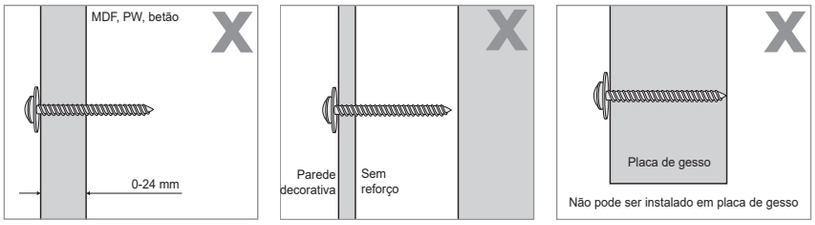

1 Monte o suporte de ajuste do ângulo na parede como se mostra na figura.

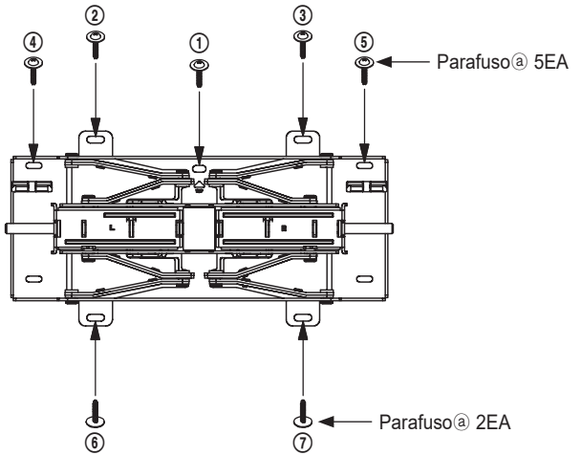

Aperte o suporte de ajuste do ângulo utilizando as buchas e os parafusosⓐ por ordem, desde o ① até ao ⑦.

Se o produto não puder ser instalado na área designada, instale no local mais próximo.

Como apertar buchas ou parafusosⓐ

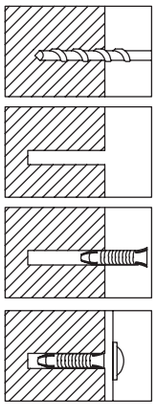

Faça um furo na parede com a broca de 6X50.

Limpe o furo.

Insira a bucha fornecida no furo.

Faça corresponder o suporte de ajuste do ângulo com os furos na parede e aperte os parafusosⓐ.

∗ Utilize a broca com o diâmetro adequado para fazer um furo na parede. Siga as instruções de instalação para evitar problemas de segurança.

⚠ Verifique a firmeza da parede antes de proceder à instalação. Se a parede não tiver firmeza suficiente, reforce a parede e instale o suporte.

⚠ Os parafusos e buchas fornecidos servem para instalação em paredes de cimento.

⚠ Para instalar numa parede de gesso, mármore ou aço, utilize os parafusos adequados.

2 Fixe o aparelho à parede com firmeza. Puxe o suporte para a frente e abra-o. Insira o suporte na área designada do suporte de ajuste do ângulo e aperte os 8 parafusos ⓑ fornecidos. (Faça o mesmo para o lado esquerdo e direito)

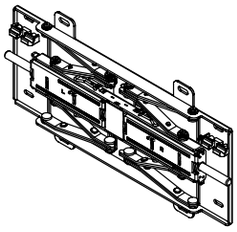

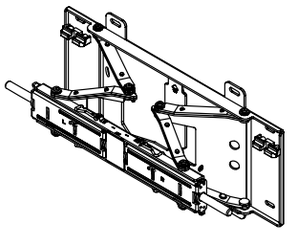

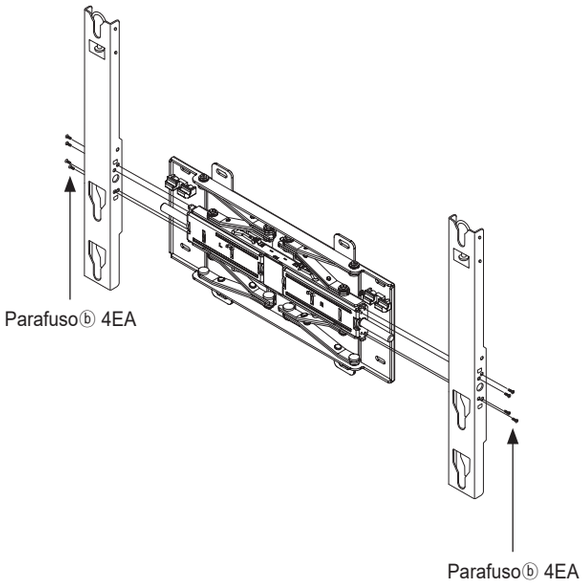

3 Retire os parafusos do corpo principal do televisor, monte os 4 fixadores de plástico fornecidos e os parafusos ⓒ como ilustrado na figura, e aparafuse-os com firmeza à parte de trás do corpo principal do televisor.

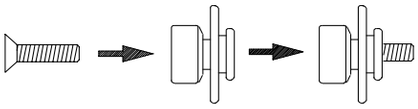

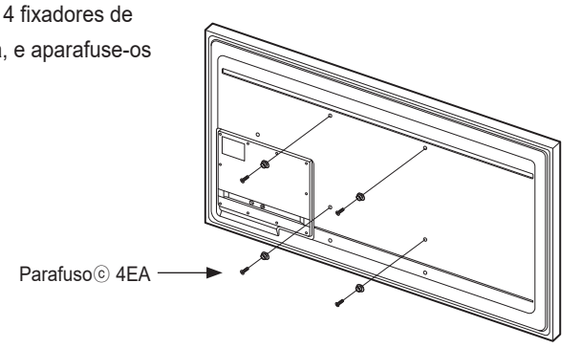

- ⚠ Monte o produto no suporte de parede. Certifique-se de que verifica o lado esquerdo e direito para confirmar se está bem preso.
- ⚠ Quando colocar o produto ou ajustar o ângulo, tenha cuidado para não entalar os dedos nos orifícios.
- ⚠ Certifique-se de que o suporte de parede está bem firme. A queda do produto pode causar danos físicos.

4 Puxe a parte de fixação do suporte de parede para a frente. São necessárias duas pessoas para instalar o produto na área designada no suporte de parede.

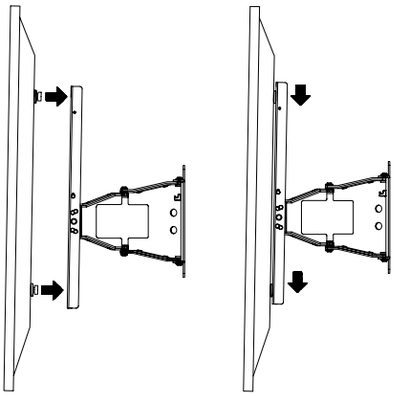

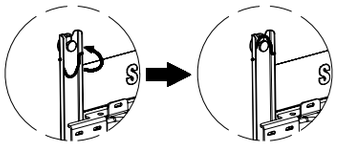

⚠ Instale o televisor no suporte de parede e rode os 2 pinos de segurança na parte superior para fixá-lo.

⚠ Pode manter o nível do televisor utilizando o nivelador de altura.

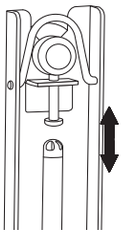

[Televisor Fino, Normal]

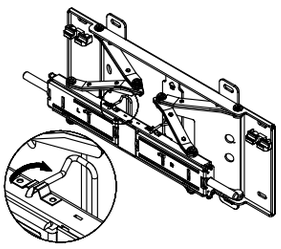

[Apenas Ultra fino]

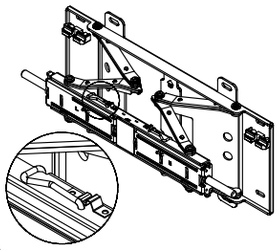

5 Para gerir o cabo de alimentação e outros cabos para equipamentos periféricos, junte-os e prenda-os com a abraçadeira fornecida. Certifique-se de que os cabos não ficam soltos nem se desligam ao rodar ou utilizar o aparelho.

∗ Insira os cabos e puxe o suporte de ajuste do ângulo para a frente.
Organize os cabos utilizando o orifício para evitar interferência com os cabos ao rodar o aparelho.
Verifique o funcionamento 2 a 3 vezes e fixe o suporte à parede se estiver a funcionar correctamente.

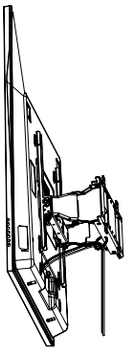

Ajuste do ângulo do suporte para montagem na parede

∗ Para mover o produto suavemente foi aplicado ao mesmo um mecanismo de movimento suave.

∗ Ajuste o ângulo de instalação e a seguir coloque o televisor perto da parede.

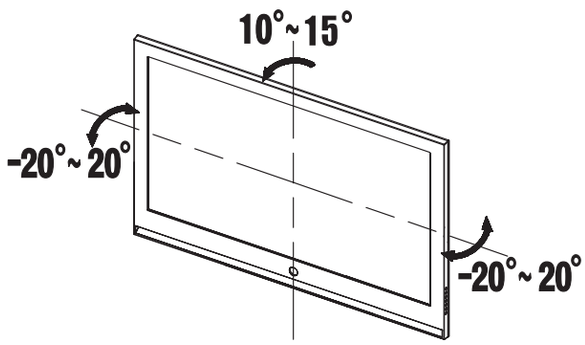

Não ajuste o ângulo à força. O produto pode danificar-se se estiver demasiado próximo da parede.
Quando pretender ajustar o ângulo esquerdo ou direito, segure o produto pelo lado esquerdo e direito.
Para ajustar o ângulo inferior, segure pela parte central.

∗ Pode ajustar o ângulo para a esquerda e direita entre -20º a 20º e para baixo até 10º a 15º. A amplitude de ângulo ajustável pode variar consoante o modelo.

Especificações do produto

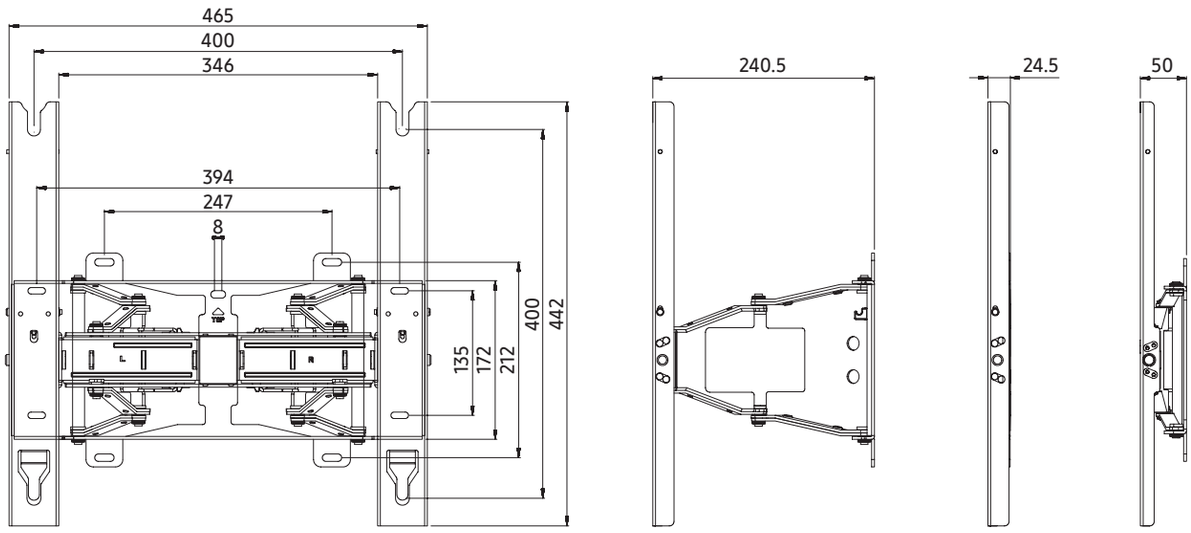

Normas do produto

Largura (mm)	465
Altura (mm)	442
Profundidade (mm)	24.5
Peso (Kg)	5.5
Norma VESA do suporte	400 X 300, 400 X 400

As informações constantes neste documento estão sujeitas a alterações sem aviso prévio.

Руководство по установке настенного монтажного кронштейна с регулируемым углом наклона и поворота. WMN4277TT

Изображение устройства

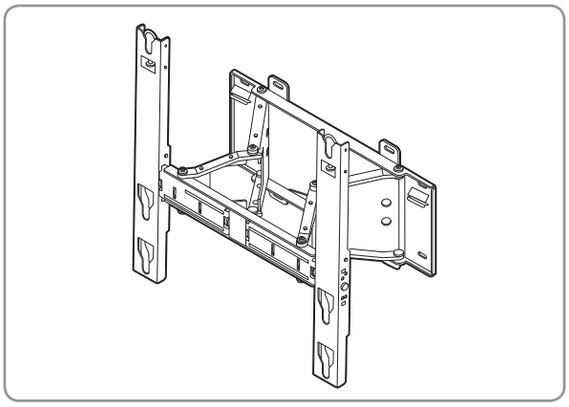

Компоненты

∗ Для установки кронштейна используйте исключительно детали, поставляемые с изделием.

Кронштейн с регулируемым углом наклона

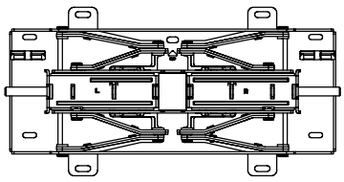

1

Кронштейн

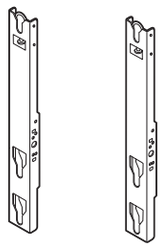

Левая: 1 Правая: 1

Принадлежности

Пластиковые держатели: 4

Винты ⓒ : 4	Washers : 4
M8 x L37	1T

Винты ⓐ: 8

Анкер: 8

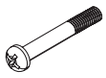

Винты ⓑ: 8

Крепеж для проводов: 1

Техника безопасности

При установке изделия обязательно обратитесь в авторизированный сервисный центр.

Обратитесь к квалифицированному специалисту при необходимости перемещения или замены устройства после его установки.

Запрещается висеть на кронштейне и подвергать его резким толчкам.

1. Храните устройство в недоступном для детей месте. При ударе головой об угол кронштейна можно получить серьезную травму.
2. Соблюдайте осторожность при регулировке угла наклона и поворота устройства. Установка устройства слишком близко к стене может привести к его повреждению. (Прикрепите к углам кронштейна ватные тампоны или кусочки губки, чтобы защитить само устройство и стену от повреждения.)
3. Не устанавливайте устройство в местах с высокой температурой и влажностью. Не устанавливайте кронштейн на стену, не рассчитанную на подобные нагрузки.
4. Так как имеется опасность поражения током, не вставляйте пальцы в монтажное отверстие подставки телевизора при установке телевизора.
5. Не забудьте закрыть монтажное отверстие подставки телевизора крышкой для отверстия из комплекта перед началом установки на стену.

Сборка настенного кронштейна

⚠ Перед установкой проверьте тип стены.

Стандартные требования к установке в зависимости от типа стены

- Установка возможна только на бетонной стене или внутренней стене достаточной толщины. См. схемы ниже.

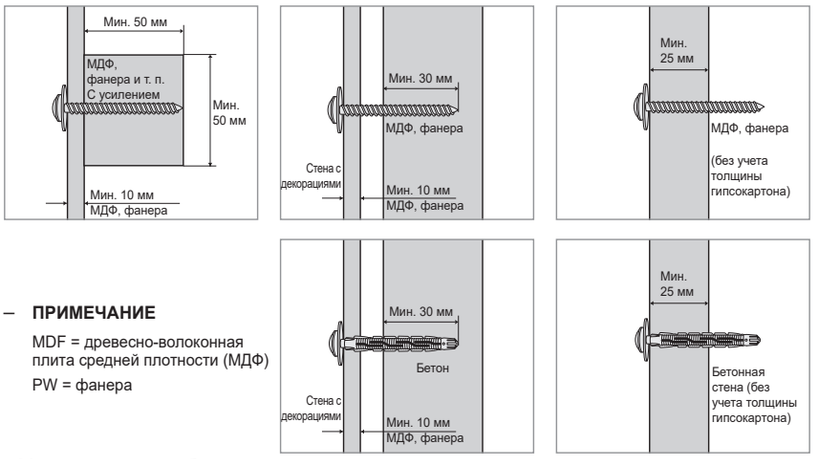

– **ПРИМЕЧАНИЕ**

MDF = древесно-волоконная плита средней плотности (МДФ)

PW = фанера

- Монтаж на стенах без упрочнения и гипсокартонных поверхностях не допускается.

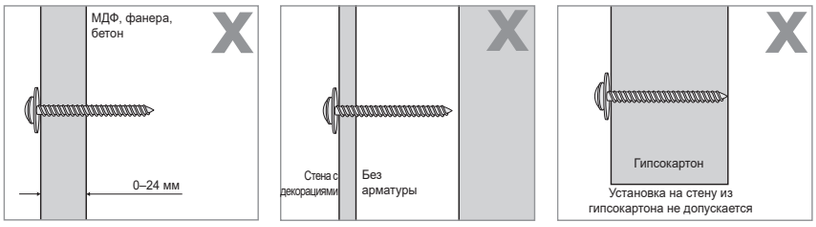

1 Установите кронштейн с регулируемым углом наклона на стену, как показано на рисунке.

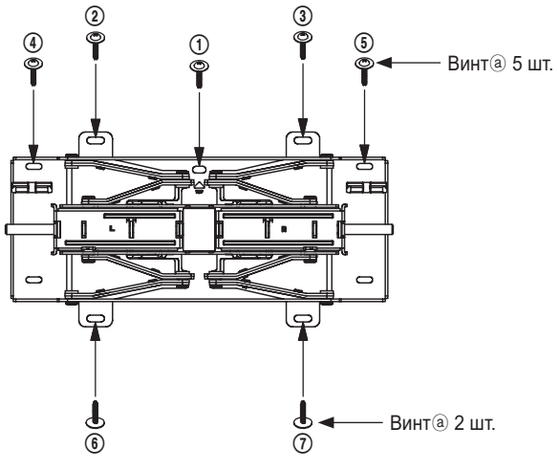

Прикрепите кронштейн, используя анкеры и винты ⓐ в указанном порядке с ① по ⑦.

В случае невозможности установки в рекомендуемом месте установите устройство поблизости.

Крепление дюбелей и винтов ⓐ

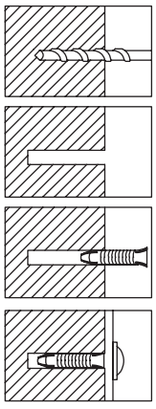

С помощью дрели просверлите в стене отверстие размером 6X50.

Прочистите отверстие.

Вставьте дюбель (входит в комплект поставки) в отверстие.

Приложите кронштейн с регулируемым углом наклона к отверстиям на стене и затяните винты ⓐ.

✳ Чтобы просверлить отверстие в стене, используйте сверло соответствующего размера. Следуйте инструкциям по установке, чтобы обеспечить безопасность использования устройства.

⚠ Перед установкой кронштейна проверьте прочность стены. Если прочность стены недостаточна, укрепите ее, и только после этого установите кронштейн.

⚠ Входящие в комплект поставки дюбели и винты предназначены для крепления устройств к бетонным стенам.

⚠ Для крепления кронштейна к стене, покрытой штукатуркой, к мраморной или стальной стене используйте специальные винты.

2 Надежно прикрепите кронштейн к стене. Разложите кронштейн, потянув его на себя. Вставьте держатели в специальные отверстия на кронштейне с регулируемым углом наклона и затяните 8 винтов ⓑ.
(Левый и правый держатели устанавливаются одинаково)

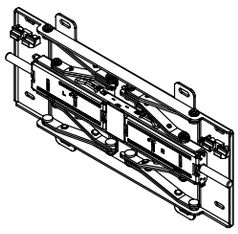

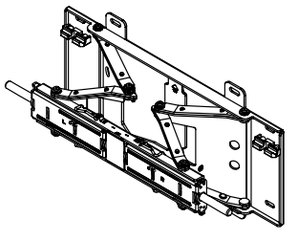

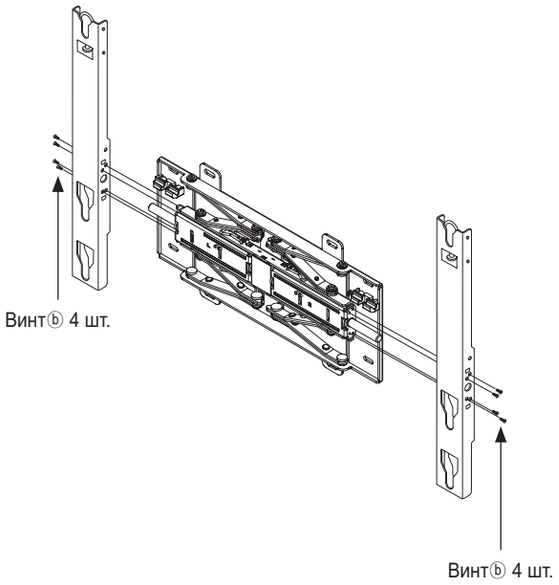

3 Извлеките винты из основной части телевизора, соберите 4 пластмассовых держателя с помощью винтов из комплекта, ⓒ как показано на рисунке, и прочно закрепите их на задней панели телевизора.

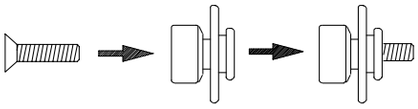

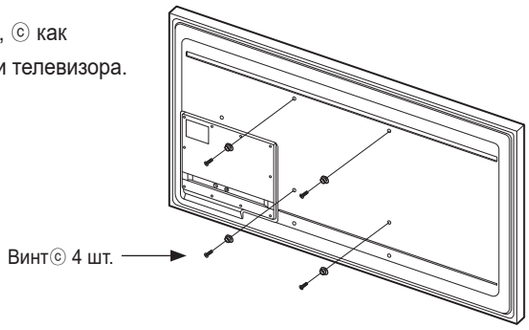

- ⚠ Закрепите устройство на настенном кронштейне. Обязательно проверьте, надежно ли установлены оба держателя.
- ⚠ При установке устройства на кронштейн или регулировке угла наклона следите, чтобы пальцы не попали в отверстия.
- ⚠ Убедитесь, что настенный кронштейн надежно прикреплен к стене. Падение устройства может привести к телесным повреждениям.

4 Потяните на себя крепежную деталь кронштейна. Устанавливать устройство на настенный кронштейн должны два человека.

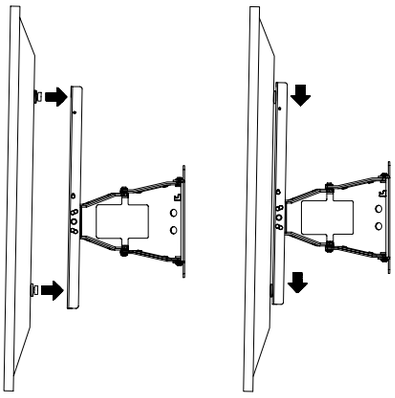

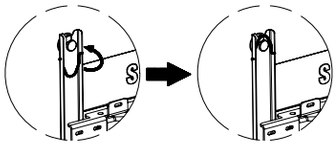

⚠ Установите телевизор на настенный кронштейн и закрепите его, повернув 2 защитных штифта на верхней детали.

⚠ Выставить уровень телевизора можно с помощью вертикального регулятора уровня.

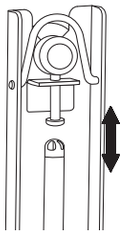

[Тонкий, обычный телевизор]

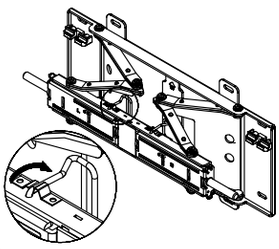

[Только ультратонкий]

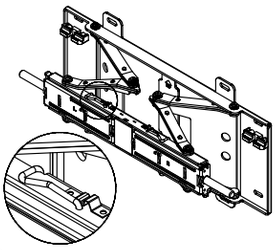

5 Кабель питания, а также кабели дополнительных приборов следует скрепить с помощью специального крепежа для проводов, входящего в комплект поставки. Следите, чтобы кабели не расцеплялись и не отсоединялись при повороте или работе устройства.

∗ Подключите кабели и потяните на себя кронштейн с регулируемым углом наклона. Протяните провода через специальное отверстие, чтобы они не переплетались при повороте устройства. Проверьте работу устройства 2-3 раза. Убедившись, что оно работает должным образом, окончательно зафиксируйте на стене.

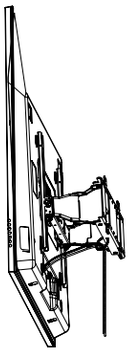

Регулировка угла наклона настенного кронштейна

∗ Специальный механизм поворота обеспечивает плавное перемещение устройства.

∗ Отрегулируйте угол установки, после чего расположите телевизор вплотную к стене.

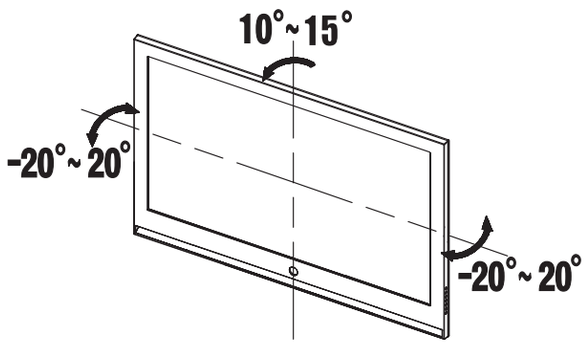

Не применяйте силу при регулировке угла.
Установка устройства слишком близко к стене может привести к его повреждению.
При регулировке правого или левого угла поворота придерживайте устройство с обеих сторон.
При регулировке нижнего угла наклона придерживайте верхнюю часть устройства.

∗ Можно устанавливать телевизор под углом -20º ~ 20º влево и вправо, и под углом вниз 10º ~ 15º.
Допустимый диапазон регулировки угла зависит от конкретной модели.

Характеристики продукта

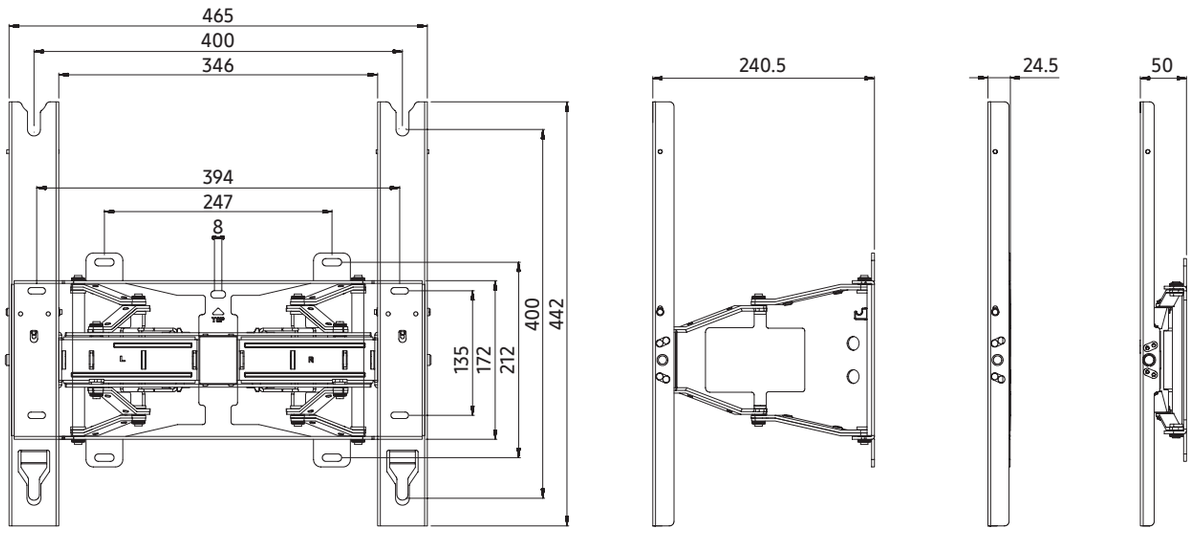

Габариты изделия

Ширина (мм)	465
Высота (мм)	442
Глубина (мм)	24.5
Вес (кг)	5.5
Стандарт VESA	400 X 300, 400 X 400

Информация, приведенная в настоящем документе, может быть изменена без предварительного уведомления.

Guía de instalación del soporte de pared del tipo rotación con ajuste de ángulo WMN4277TT

Imagen del producto

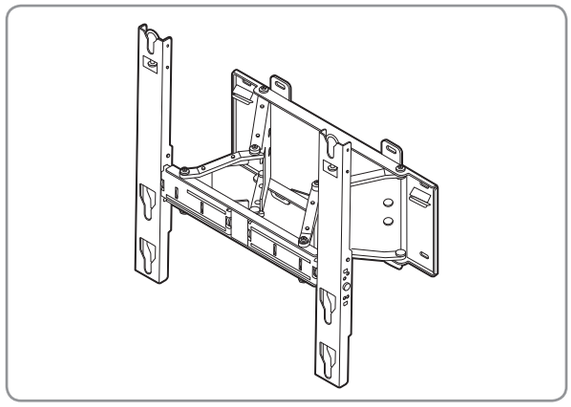

Componentes

∗ En la instalación del soporte use solo los componentes suministrados.

Soporte de ajuste de ángulo

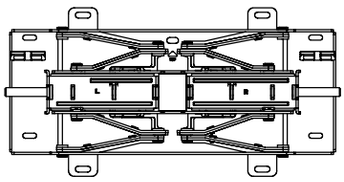

1

Soporte

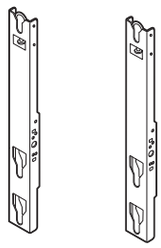

Izquierda: 1 Derecha: 1

Accesorios

Colgadores de plástico: 4

Tornillos ⓒ : 4	Washers : 4
M8 x L37	1T

Tornillos ⓐ: 8

Taco: 8

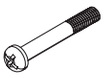

Tornillos ⓑ: 8

Herramienta para fijación del cable: 1

Instrucciones de seguridad

Para instalar el equipo póngase en contacto con un centro de servicio autorizado.

Para trasladar o reemplazar el producto después de la instalación, póngase en contacto con un técnico cualificado de acuerdo con el distribuidor.

No se cuelgue del producto y evite que reciba impactos bruscos.

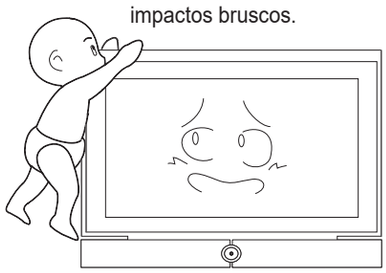

1. Mantenga a los niños alejados del producto. Pueden golpearse con los cantos del aparato y producirse heridas graves en la cabeza.
2. Tenga cuidado cuando ajuste el ángulo o haga girar el aparato. El producto se podría dañar si se halla muy próximo a la pared.
   (Para evitar daños al producto o en la pared coloque elementos protectores en las cuatro esquinas del producto.)
3. No instale el producto en un lugar con altas temperaturas y humedad elevada. No instale el producto en una pared que no pueda sostener su peso.
4. Dado el riesgo de descarga eléctrica existente, no introduzca los dedos en el orificio de instalación del soporte durante la instalación del televisor.
5. Antes de finalizar la instalación en la pared, cubra el orificio de instalación del soporte del televisor con la tapa suministrada con el televisor.

Montaje del soporte mural

⚠ Compruebe el tipo de pared antes de la instalación.

Requisitos de la instalación estándar según el tipo de pared

- Solo se puede utilizar una pared de cemento o una pared interior con el grosor suficiente. Consulte las siguientes ilustraciones.

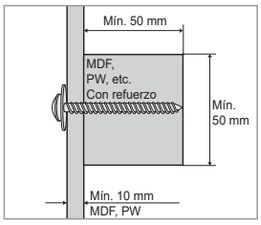

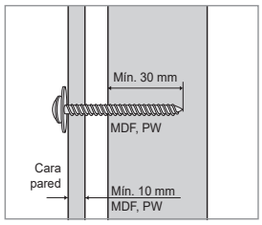

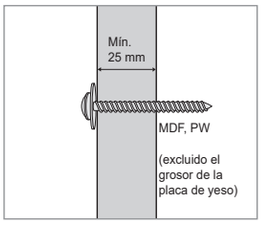

– **NOTA**

MDF = Tableros de fibra de madera de densidad media

PW = Madera contrachapada

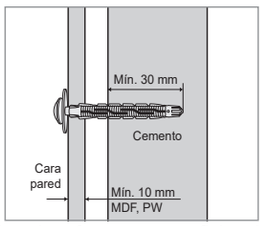

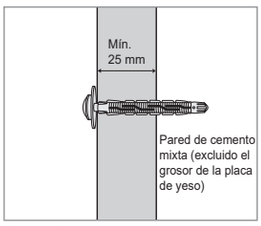

- No se puede instalar en paredes sin refuerzo o superficies de placa de yeso.

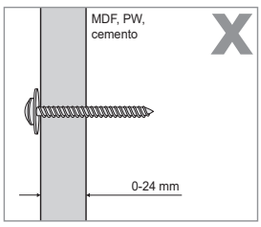

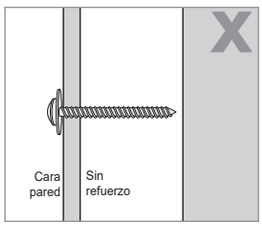

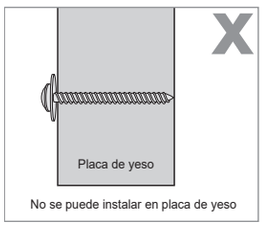

1 Instale el soporte de ajuste de ángulo en la pared como se muestra en la ilustración.

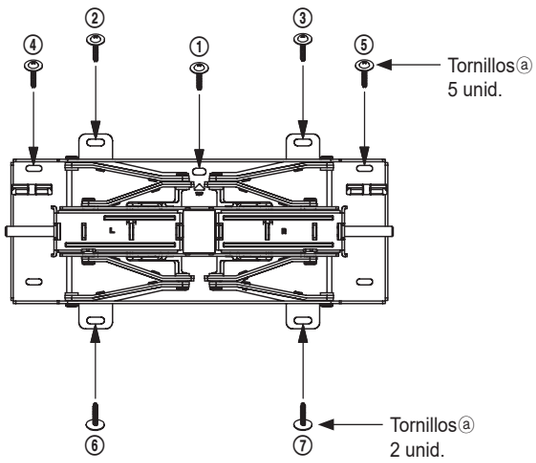

Asegure el soporte de ajuste de ángulo con los anclajes y los tornillos ⓐ ordenadamente de ① a ⑦.

Si no lo puede instalar en la zona asignada, instálelo en una zona los más próxima posible.

Cómo fijar los tacos o los tornillos ⓐ

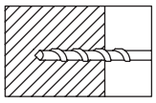

Practique un orificio en la pared con una broca de 6X50.

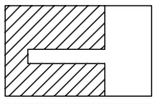

Limpie el orificio.

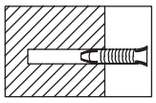

Inserte el taco suministrado en el orificio.

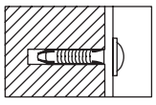

Haga coincidir el soporte de ajuste de ángulo con los orificios de la pared y apriete los tornillos ⓐ.

∗ Para practicar un orificio en la pared debe utilizar una broca del tamaño adecuado. Para evitar problemas de seguridad siga las instrucciones de instalación.

⚠ Compruebe la solidez de la pared antes de la instalación. Refuerce la pared antes de instalar el soporte si no es lo suficientemente sólida.

⚠ Los tacos y tornillos suministrados son especiales para la instalación en paredes de cemento.

⚠ En paredes de yeso, mármol o acero, use los tornillos adecuados.

2 Asegure el equipo a la pared. Tire del soporte hacia adelante y despliéguelo. Inserte el soporte en la zona asignada del soporte de ajuste de ángulo y apriete los 8 tornillos ⓑ suministrados. (Por ambos lados, derecho e izquierdo)

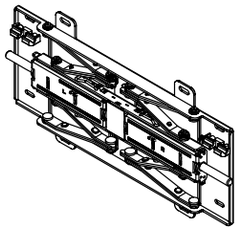

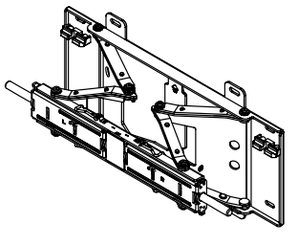

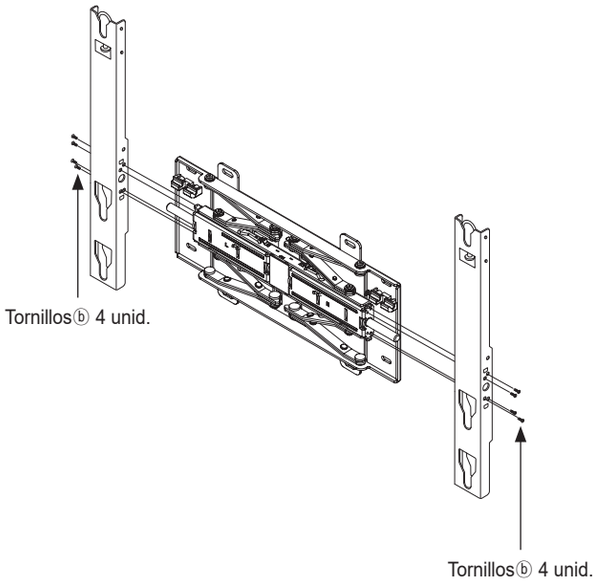

3 Retire los tornillos del cuerpo principal del televisor, monte los 4 colgadores de plástico y los tornillos ⓒ suministrados, como se muestra en la ilustración, y asegúrelos firmemente en la parte posterior del cuerpo principal del televisor.

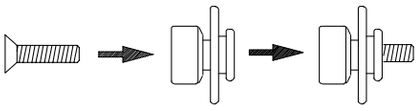

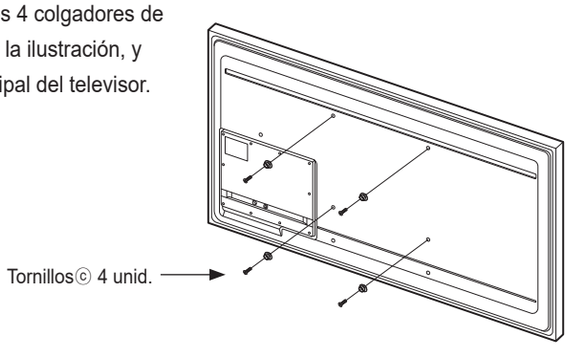

- ⚠ Monte el producto en el soporte de pared. Compruebe que los laterales derecho e izquierdo estén adecuadamente fijados.
- ⚠ Cuando instale el producto o ajuste el ángulo, tenga cuidado de no atraparse los dedos en los orificios.
- ⚠ Compruebe que el soporte esté bien sujeto en la pared. Su caída podría causar daños físicos.

4 Tire hacia adelante la pieza de fijación del soporte de pared. Se necesitan dos personas para instalar el producto en el área asignada del soporte de la pared.

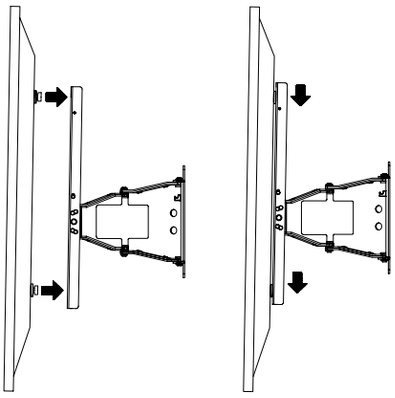

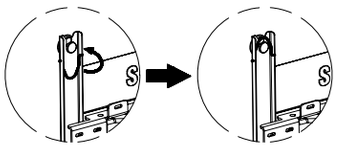

⚠ Instale el aparato de televisión en el soporte de la pared y gire las 2 patillas de seguridad de la parte superior para asegurar el equipo.

⚠ Puede mantener el nivel del televisor con el nivelador de altura.

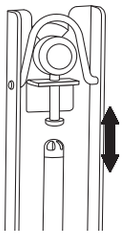

[TV delgado, normal]

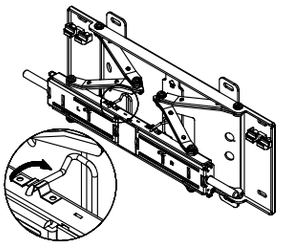

[Solo ultra delgado]

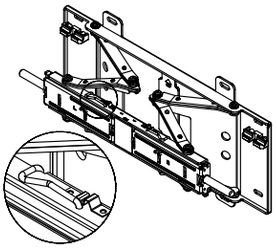

5 Para manejar el cable de alimentación y los cables de los dispositivos periféricos, agrúpelos mediante la herramienta de fijación de cables suministrada.
Después de girar o instalar el producto, asegúrese de que los cables no queden sueltos ni cuelguen.

∗ Inserte los cables y tire hacia adelante el soporte de ajuste de ángulo.
Ordene los cables en el orificio para evitar interferencias entre los cables al girar el aparato.
Compruebe dos o tres veces el funcionamiento antes de fijar la moldura a la pared.

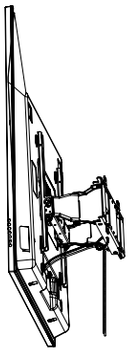

Ajuste del ángulo del soporte de pared

∗ Este producto consta de un mecanismo de movimiento suave que permite moverlo según convenga.

∗ Ajuste el ángulo de instalación y después instale el televisor cerca de la pared.

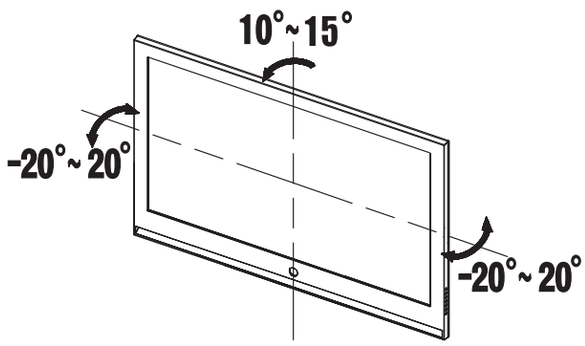

No fuerce el equipo para ajustar el ángulo.
El producto se podría dañar si se halla muy próximo a la pared.
Sostenga el producto por los laterales derecho e izquierdo cuando desee ajustar el ángulo derecho e izquierdo.
Sosténgalo por el centro para ajustar el ángulo inferior.

∗ Puede ajustar el ángulo a izquierda y derecha entre -20º y 20º, y hacia abajo hasta 10º ~ 15º.
Según el modelo el ángulo ajustable puede variar.

Especificaciones del producto

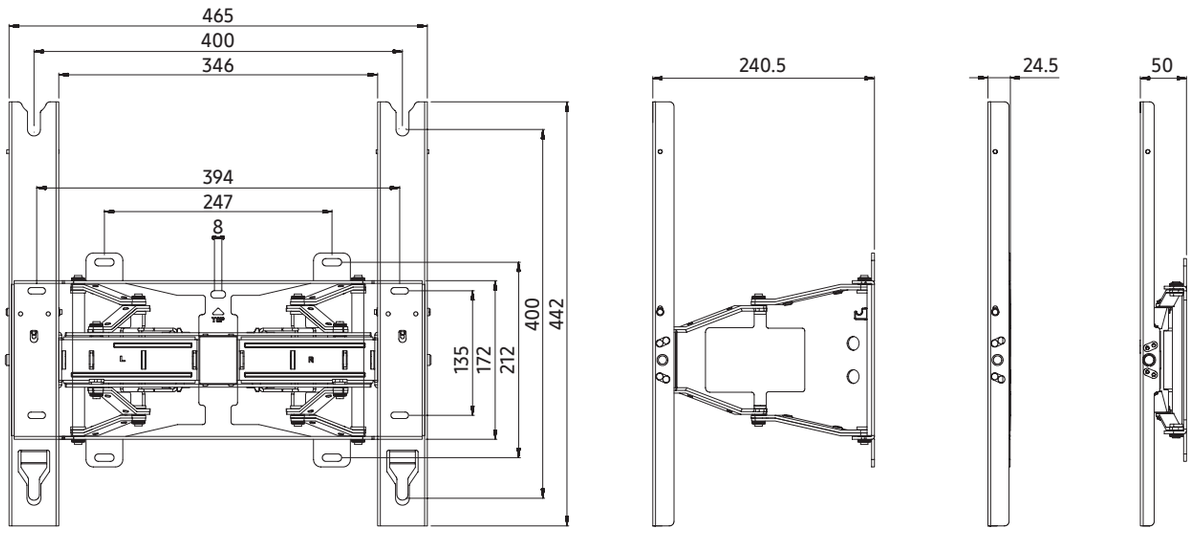

Medidas y peso del producto

Anchura (mm)	465
Altura (mm)	442
Profundidad (mm)	24.5
Peso (kg)	5.5
Soporte VESA estándar	400 X 300, 400 X 400

La información de este documento está sujeta a cambios sin previo aviso.

Vinkeljustering och installationsguide för roterande väggfäste WMN4277TT

Produktbild

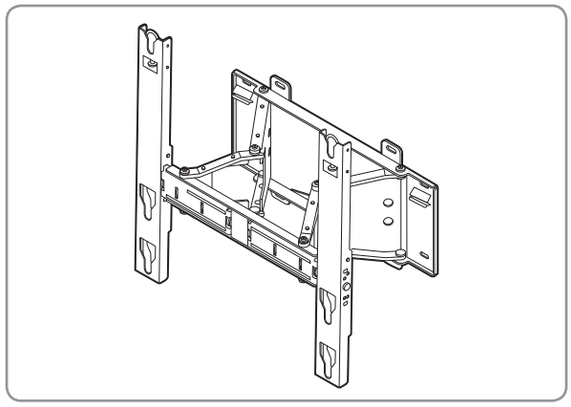

Komponenter

∗ Använd endast de medföljande komponenterna för fästesinstallation.

Vinkeljusteringsfäste

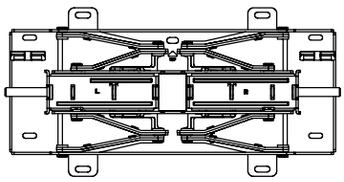

1

Fäste

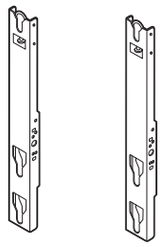

Vänster: 1 Höger: 1

Tillbehör

Plasthängare : 4

Skruvar ⓒ : 4	Washers : 4
M8 x L37	1T

Skruvar ⓐ: 8

Förankring: 8

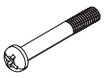

Skruvar ⓑ: 8

Verktyg för kabelfäste : 1

Säkerhetsanvisningar

Kontakta ett behörigt servicecenter vid installation av enheten.

Kontakta en behörig tekniker hos återförsäljaren för att flytta eller byta produkten efter installationen.

Häng inte på produkten och utsätt den inte för plötsliga slag.

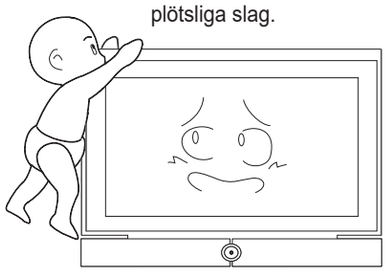

1. Se till att hålla produkten på avstånd från barn. Huvudet kan skadas allvarligt om du slår i produktens kant.
2. Var försiktig när du justerar vinkeln eller roterar enheten. Produkten kan skadas om den är för nära väggen eller rör vid den. (Fäst dynor i produktens 4 hörn för att undvika skada på produkten eller väggen)
3. Installera inte produkten på en plats med hög temperatur och luftfuktighet. Undvik att installera produkten på väggen om den inte klarar vikten.
4. På grund av risk för skada till följd av elektrisk stöt får du inte sticka in fingrarna i TV-stativets installationshål när du installerar TV:n.
5. Se till att täcka över TV-fästets installationshål med det medföljande hålskyddet på TV:n innan du slutför vägginstallationen.

Väggfäste

⚠ Kontrollera typ av vägg innan montering.

Standardkrav för montering efter typ av vägg

- Kan endast monteras på en betongvägg eller invändig vägg som är tillräckligt tjock. Se diagrammen nedan.

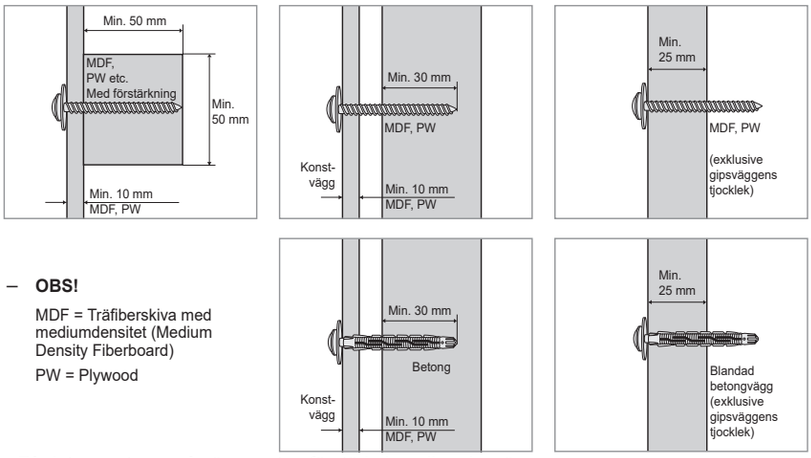

– **OBS!**

MDF = Träfiberskiva med mediumdensitet (Medium Density Fiberboard)

PW = Plywood

- Får inte monteras på väggar utan förstärkning eller gipsväggar.

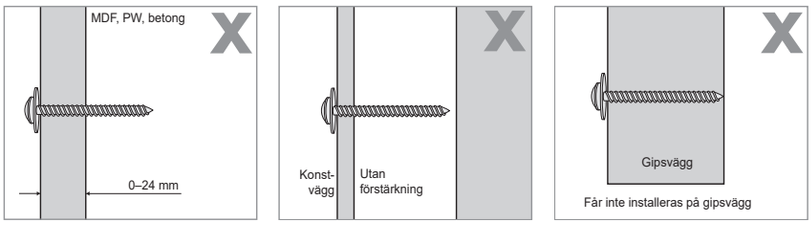

1 Installera vinkeljusteringsfästet på väggen så som visas på bilden.

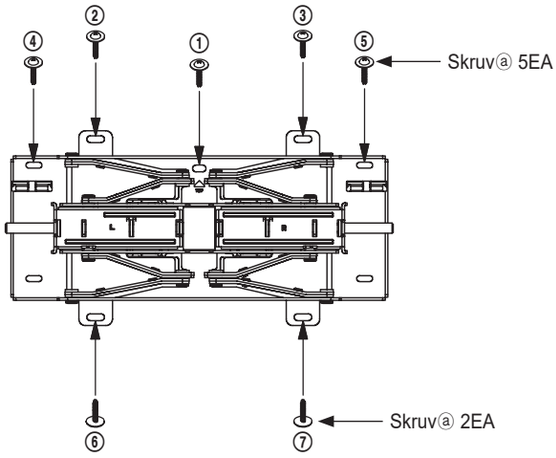

Dra åt vinkeljusteringsfästet med förankringar och skruvarⓐ i ordningen från ① till ⑦.

Om det inte kan installeras på det avsedda området ska du installera så nära som möjligt.

Spänna förankringar eller skruvarⓐ

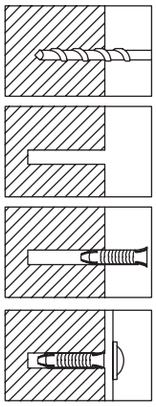

Gör ett hål i väggen med borret 6X50.

Rensa hålet.

För in den medföljande förankringen i hålet.

Matcha vinkeljusteringsfästet mot hålen i väggen och dra åt skruvarnaⓐ.

∗ Använd borren med den aktuella storleken när du gör ett hål i väggen. Se till att följa anvisningarna för installationen för att undvika säkerhetsproblem.

⚠ Kontrollera väggens hållfasthet före installationen. Förstärk väggen innan du installerar fästet om väggen inte är tillräckligt stark.

⚠ De medföljande skruvarna och förankringarna är avsedda för installation på betongväggar.

⚠ För väggar av gips, marmor eller stål, använda därför avsedda skruvar.

2 Fixera enheten ordentligt i väggen. Dra fästet framåt och vik upp det. För in fästet i det avsedda området för vinkeljusteringsfästet och spänn de medföljande 8 skruvarna ⓑ.
(Samma för både vänster och höger sida)

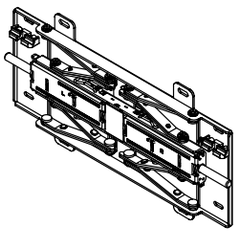

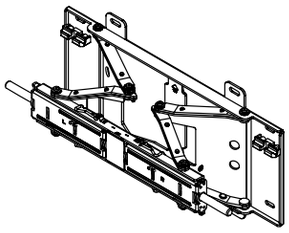

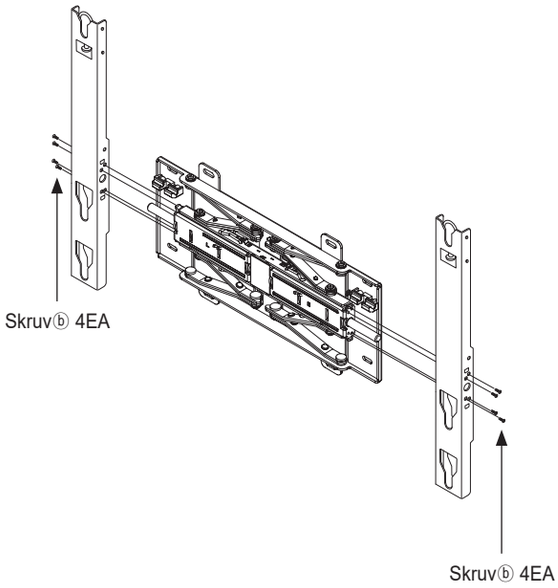

3 Avlägsna skruvarna från TV:ns huvudenhet, montera de 4 medföljande plasthängarna och skruvarna ⓒ så som visas på bilden och fäst dem ordentligt i baksidan av TV:ns huvudenhet.

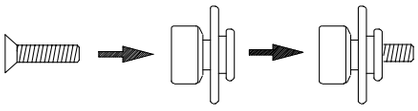

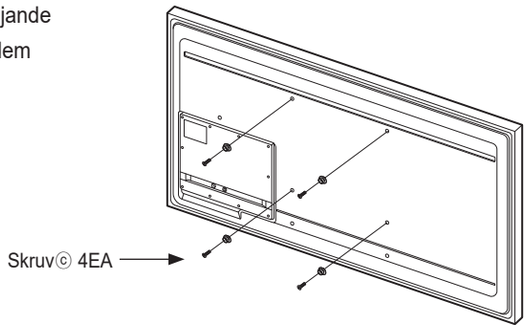

- ⚠ Montera produkten på väggfästet. Se till att kontrollera på vänster och höger sida för att se om det sitter fast ordentligt.
- ⚠ Var försiktig när du installerar produkten eller justerar vinkeln, eftersom du lätt kan fastna med fingrarna i hålen.
- ⚠ Se till att väggfästet är säkert monterat i väggen. Om det faller ned kan produkten orsaka fysisk skada.

4 Dra ut väggfästets fixeringsdel framåt. Det krävs två människor för att installera produkten på det avsedda området för väggfästet.

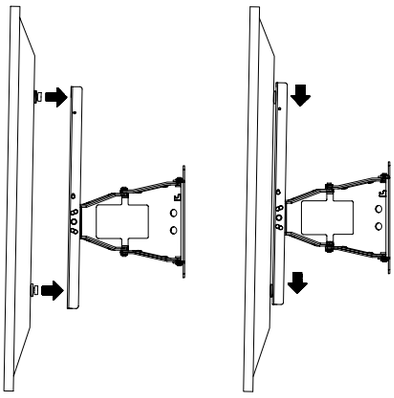

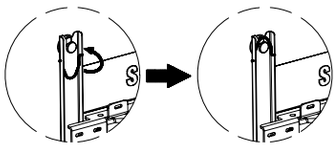

▲ Installera TV:n i väggfästet och snurra de 2 säkerhetsstiften i övre delen för att fixera.

▲ Du kan hålla tv:n i nivå med höjdutjämnaren.

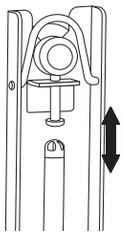

[Tunn, normal TV]

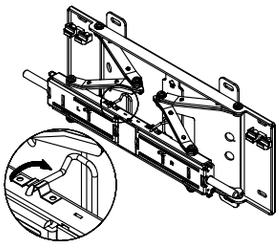

[Endast ultra-tunn]

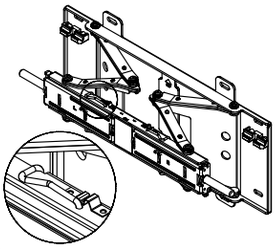

5 För hantering av strömkabeln och andra kablar för perifer utrustning, bunta kablarna med det medföljande fästesverktyget. Se till att kablarna inte lossnar ur buntarna eller faller ned när du vrider på dem eller använder dem.

∗ För in kablarna och dra vinkeljusteringsfästet framåt. Ordna kablarna genom att använda hålet för att undvika att de blandas med kablarna vid vridning av enheten. Kontrollera åtgärden 2 ~ 3 gånger och fixera väggfästet om det fungerar som det ska.

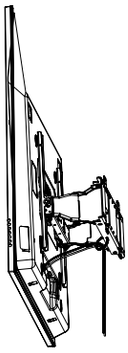

Justering av väggfäste

∗ Den mjuka flyttmekanismen används för att enkelt flytta den här produkten.

∗ Justera installationsvinkeln och håll sedan tv:n nära väggen.

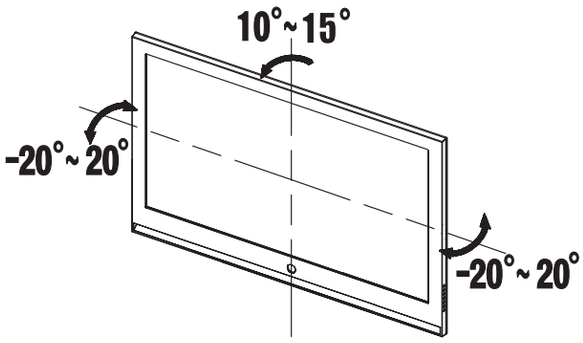

Justera inte vinkeln med tvång. Produkten kan skadas om den är för nära väggen eller rör vid den.
Håll i vänster och höger sida av produkten när du vill justera vänster och höger vinkel.
Håll uppe i mitten för att justera den nedåtgående vinkeln.

∗ Du kan justera vinkeln åt vänster och höger mellan -20º ~ 20º, och nedåt till 10º ~ 15º.
Inställningsområdet kan variera med modell.

Produktspecifikationer

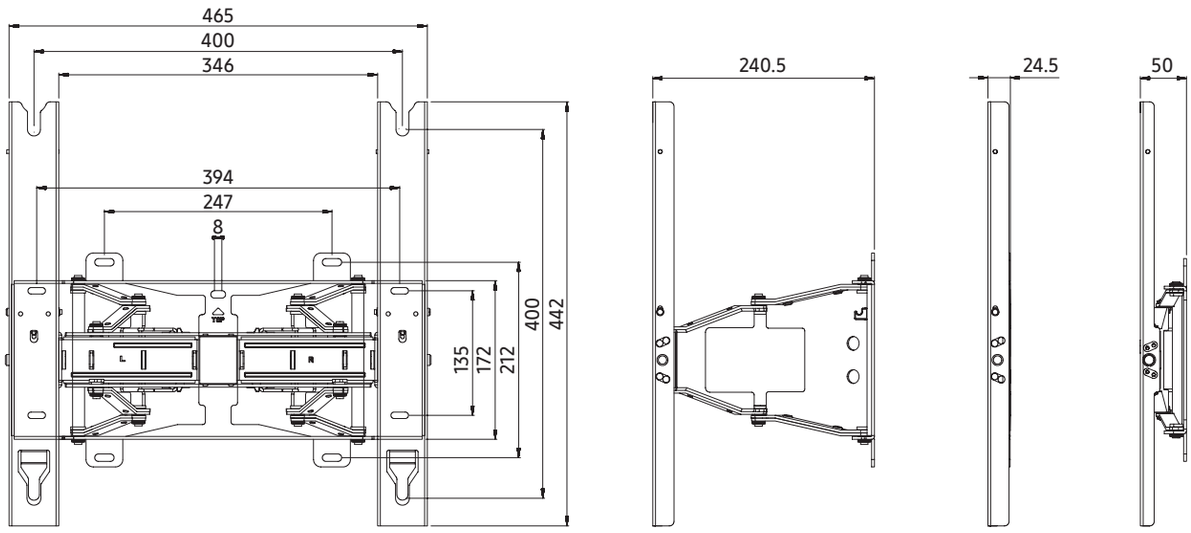

Produktstandarder

Bredd (mm)	465
Höjd (mm)	442
Djup (mm)	24.5
Vikt (kg)	5.5
VESA-standard för fäste	400 X 300, 400 X 400

Informationen i det här dokumentet kan ändras utan föregående meddelande.

Açı Ayarlı ve Döner Tip Duvara Monte Braket Kurulum Kılavuzu
WMN4277TT

Ürün Resmi

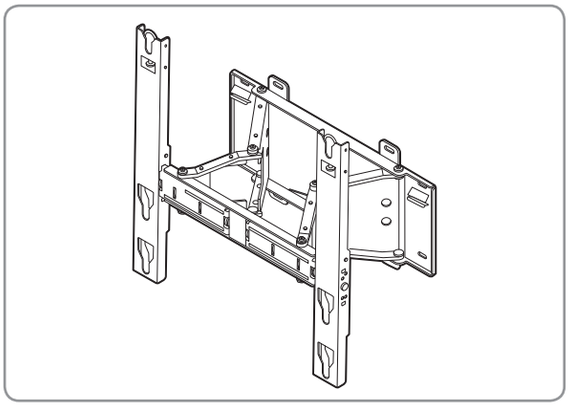

Bileşenler

∗ Braket kurulumu için yalnızca verilen bileşenleri kullanın.

Açı Ayar Braketi

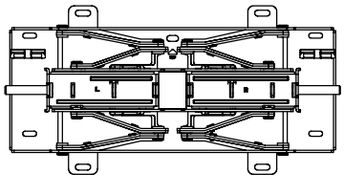

1

Braket

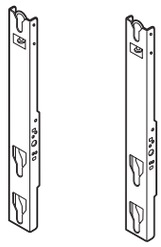

Sol: 1 Sağ: 1

Aksesuarlar

Plastik Askı: 4

Vidalar ⓒ : 4	Washers : 4
M8 x L37	1T

Vidalar ⓐ: 8

Dubel: 8

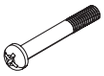

Vidalar ⓑ: 8

Kablo Sabitleme Aracı: 1

Güvenlik Talimatları

Setinizi kurarken yetkili bir servis merkezine danışmayı unutmayın.

Kurulumdan sonra ürünün taşınması veya yerinin değiştirilmesi için bayinizdeki yetkili bir teknisyene danışın.

Ürünü asmayın veya ani darbelere maruz bırakmayın.

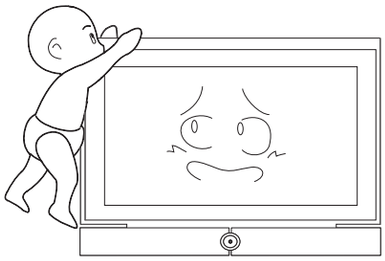

1. Ürünü çocuklardan uzak tuttuğunuzdan emin olun. Ürünün kenarına çarpılması durumunda kafada ciddi hasar oluşabilir.
2. Açıyı ayarlarken veya seti döndürürken dikkatli olun. Duvara değecek kadar yakın olması halinde ürün hasar görebilir. (Ürüne veya duvara hasar gelmesini önlemek için ürünün 4 köşesine biraz sünger yerleştirin.)
3. Ürünü yüksek sıcaklık ve yüksek neme sahip yerlere kurmayın. Ürünü ağırlığı taşıyamayacak duvarlara kurmayın.
4. Elektrik çarpması riski olduğu için, TV'yi takarken parmaklarınızı TV standının kurulum deliğine sokmayın.
5. Duvar kurulumunu tamamlamadan önce, TV standının kurulum deliğini TV ile birlikte verilen delik kapağıyla kapatmayı unutmayın.

Duvar Braketi Tertibatı

⚠ Takmadan önce duvarın türünü kontrol edin.

Duvar Türüne Göre Standart Montaj Gereksinimleri

- Yalnızca beton veya yeterli kalınlıktaki iç duvara monte edilebilir. Aşağıdaki şemalara bakın.

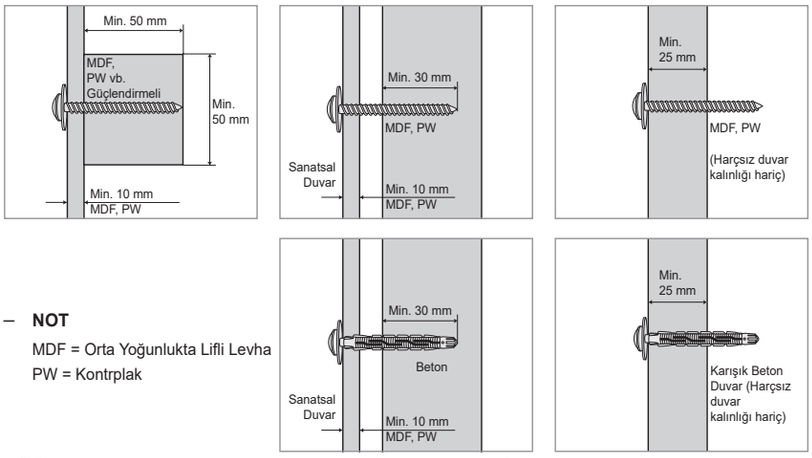

– **NOT**

MDF = Orta Yoğunlukta Lifli Levha

PW = Kontrplak

- Güçlendirmeli duvar veya harçsız duvar yüzeylerine monte edilemez.

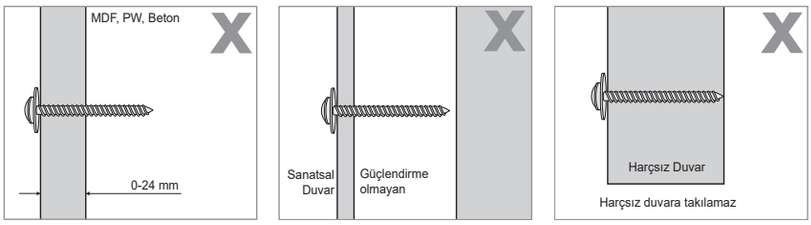

1 Resimde gösterildiği şekilde, açı ayar braketini duvara takın.

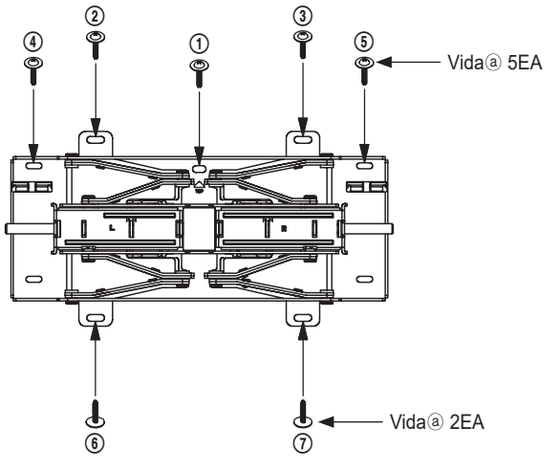

① ila ⑦ arası sırayı takip ederek dubeller ve vidalarlaⓐ açı ayar braketini sabitleyin.

Eğer belirlenen alana kurulamıyorsa, en yakın yere kurun.

Dubeller veya Vidalarⓐ Nasıl Sıkılır

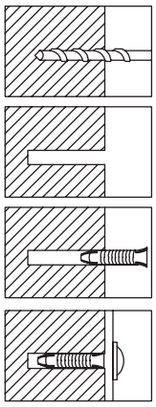

6X50'lik matkapla duvarda bir delik açın.

Deliği temizleyin.

Ürünle birlikte verilen dubeli deliğe yerleştirin.

Açı ayar braketini duvardaki deliklerle hizalayın ve vidalarıⓐ sıkın.

∗ Duvarda delik açarken, uygun boyutta bir matkap kullanın. Güvenlik sorunu yaşamamak için, kurulum talimatlarını izlediğinizden emin olun.

⚠ Kurulumdan önce duvarın sağlamlığını kontrol edin. Duvar yeterince sağlam değilse, braketi duvarı güçlendirdikten sonra takın.

⚠ Ürünle birlikte verilen vidalar ve dubeller, beton duvarlara kurulum için kullanılır.

⚠ Alçı, mermer veya çelik duvarlar için uygun vidaları kullanın.

2 Seti duvara sabitleyin. Braketi öne çekin ve açın. Braketi açı ayar braketinin belirlenen alanına yerleştirin ve ürünle birlikte verilen 8 vidayı ⓑ sıkın. (Sol ve sağ taraf için aynı)

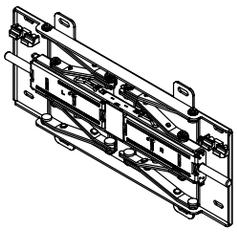

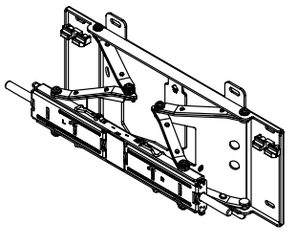

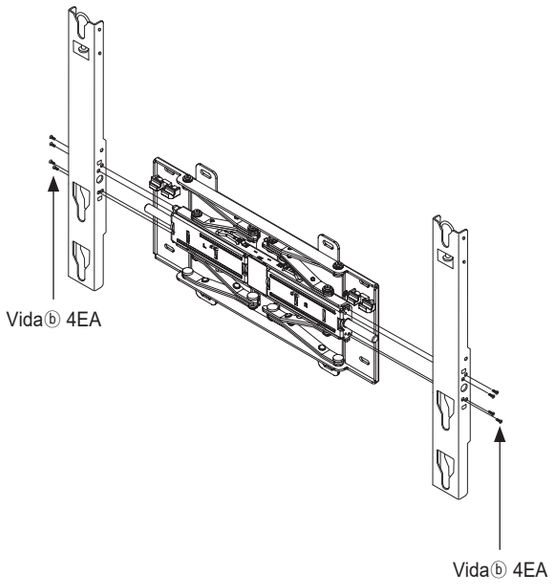

3 TV'nin ana gövdesinden vidaları çıkarın, birlikte verilen 4 plastik askıyı ve vidaları ⓒ şekilde gösteriliği gibi birleştirin ve bunları TV'nin ana gövdesinin arkasına iyice sıkıştırın.

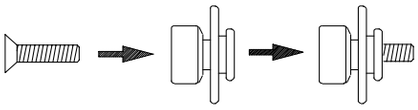

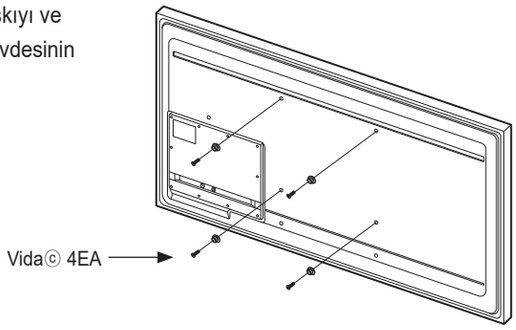

- ⚠ Ürünü duvar braketine monte edin. Doğru sabitlenip sabitlenmediğini görmek için sol ve sağ tarafı kontrol etmeyi unutmayın.
- ⚠ Ürünü takarken veya açıyı ayarlarken parmaklarınızı deliklere sıkıştırmamaya dikkat edin.
- ⚠ Duvar braketinin duvara iyice sabitlendiğinden emin olun. Ürünün düşürülmesi fiziksel hasara neden olabilir.

4 Duvar braketinin sabitleme parçasını öne çekin. Ürünü duvar braketinin belirlenen alanına takmak için iki kişi gerekir.

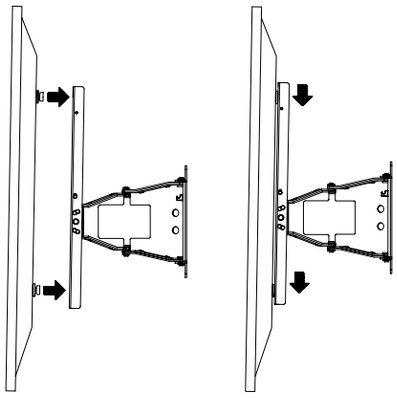

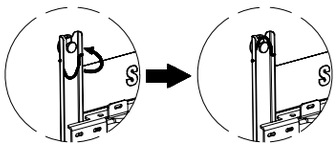

⚠ TV setini duvar braketine takın ve sabitlemek için üst taraftaki 2 emniyet pimini çevirin.

⚠ Yükseklik terazisini kullanarak TV'yi düz tutabilirsiniz.

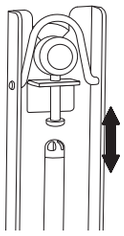

[İnce, Normal TV]

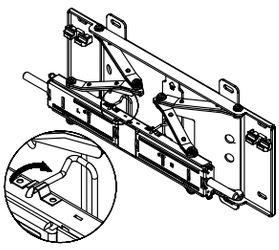

[Yalnızca Ultra İnce]

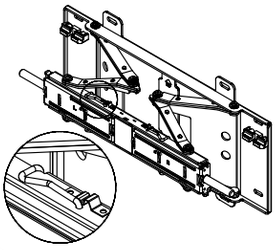

5 Güç kablosu ve yardımcı ekipmanların diğer kablolarının kontrol altında tutulması için, ürünle birlikte verilen kablo sabitleme aracını kullanarak kabloları toplayın. Ürünü döndürürken veya çalışırken kabloların çözülmediğinden veya kopmadığından emin olun.

∗ Kabloları takın ve açı ayar braketini öne çekin.
Seti döndürürken kabloların karışmasını önlemek için deliği kullanarak kabloları düzenleyin.
2 ~ 3 kez ürünün çalışıp çalışmadığını deneyin ve düzgün çalışıyorsa duvar parçasını sabitleyin.

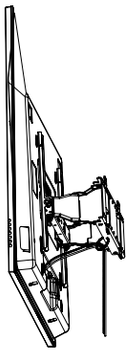

Duvar Braketi Açısının Ayarlanması

∗ Ürünün sorunsuz bir şekilde hareket edebilmesi için bu üründe sorunsuz hareket mekanizması kullanılmıştır.

∗ Kurulum açısını ayarlayın ve sonra TV'yi duvara yaklaştırın.

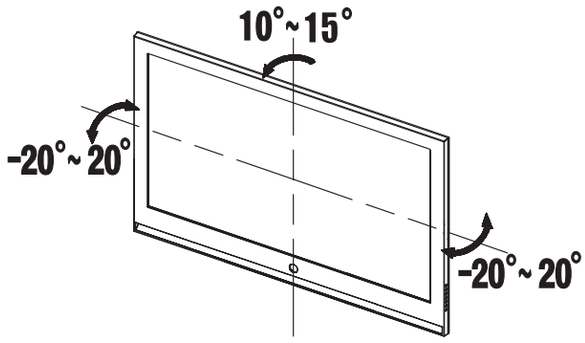

Açıyı zor kullanarak ayarlamayın. Duvara değecek kadar yakın olması halinde ürün hasar görebilir.
Sol ve sağ açıyı ayarlamak istediğinizde ürünün sol ve sağ tarafını tutun.
Alt açıyı ayarlamak için ürünü üst orta tarafından tutun.

∗ Açıyı -20º ~ 20º arası sağa ve sola, 10º ~ 15º arası aşağıya ayarlayabilirsiniz. Ayarlanabilir açı aralığı, modele bağlı olarak farklılık gösterebilir.

Ürün Özellikleri

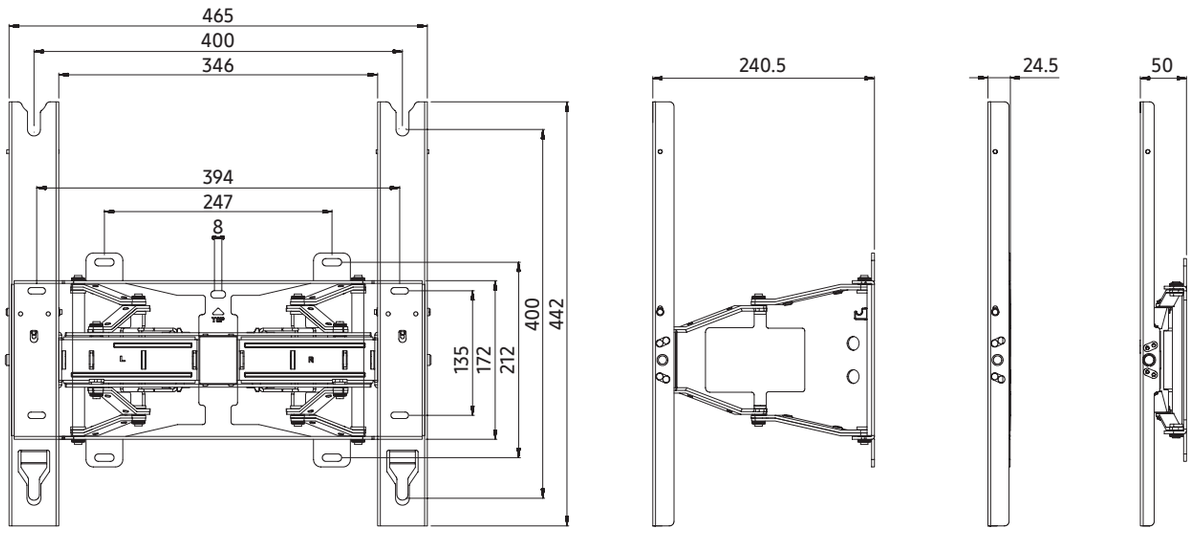

Ürün Standartları

Genişlik (mm)	465
Yükseklik (mm)	442
Derinlik (mm)	24.5
Ağırlık (Kg)	5.5
Braket VESA Standardı	400 X 300, 400 X 400

Bu belgede verilen bilgiler, önceden haber verilmeksizin değiştirilebilir.

角度调整和旋转型壁挂支架安装指南
WMN4277TT

产品图片

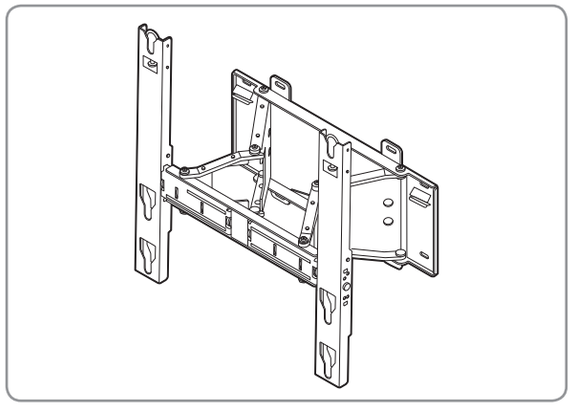

组件

＊ 仅使用随附的组件安装支架。

角度调整支架

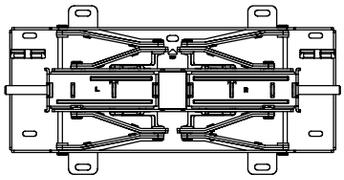

1

支架

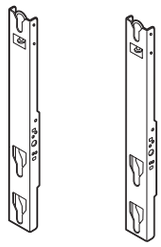

左：1　　右：1

配件

塑料吊架：4

螺钉ⓒ : 4	Washers : 4
M8 x L37	1T

螺钉ⓐ：8

地脚螺钉：8

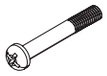

螺钉ⓑ：8

束线带：1

安全说明

在安装本产品时，请务必联系授权的服务中心。

安装后若要移动或更换本产品，请联系经销商，
由合格的技术人员来完成。

请勿在本产品上悬挂任何物体或使其受到猛然撞击。

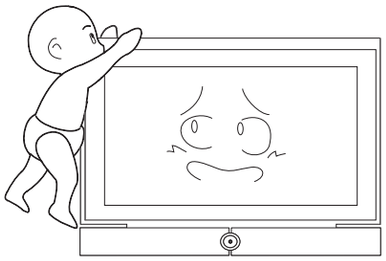

1. 确保儿童不会触碰到本产品。 如果头部被产品边缘撞到，可能会造成严重伤害。
2. 在调整角度或旋转电视时请小心谨慎。 如果本产品接触到墙壁，可能会受损。
   （在产品的 4 个角垫一些海绵，以免产品或墙壁损坏。）
3. 请勿在高温高湿环境中安装本产品。 不要将本产品安装到不能承受其重量的墙壁上。
4. 由于存在触电危险，在安装电视时，切勿将您的手指插入电视支架安装孔。
5. 确保使用电视随附的孔盖将电视支架安装孔盖上，然后再完成墙壁安装。

壁挂支架组装

⚠ **安装前应检查墙壁的类型。**

不同墙壁类型的标准安装要求

- 仅可安装在混凝土墙壁或者有足够厚度的内墙上。请参考下图。

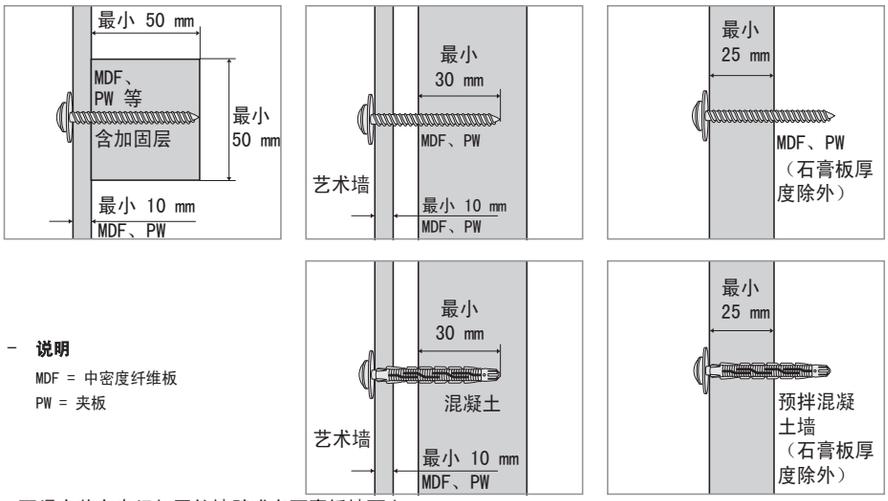

– **说明**

MDF = 中密度纤维板

PW = 夹板

- 不得安装在未经加固的墙壁或者石膏板墙面上。

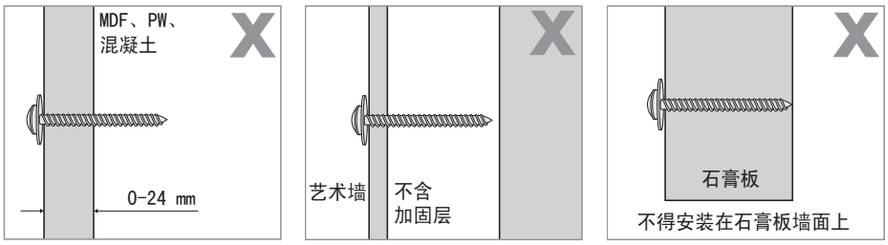

1 如图所示，将角度调整支架安装到墙壁上。

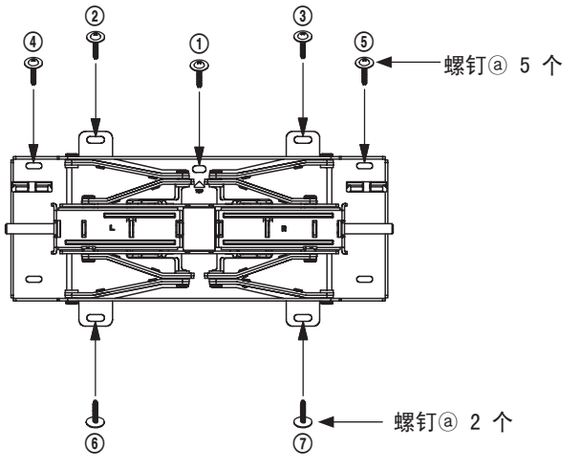

按照 ① 到 ⑦ 的顺序，使用地脚螺钉和螺钉ⓐ固定角度调整支架。

如果无法安装到指定区域，请安装到最靠近的位置。

如何拧紧地脚螺钉或螺钉ⓐ

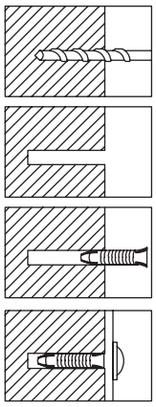

使用 6X50 的钻头在墙上钻孔。

清理钻孔。

将随附的地脚螺钉插入孔中。

将角度调整支架对准墙上的孔，然后拧紧螺钉ⓐ。

＊ 在墙上钻孔时，请使用指定尺寸的钻头。 确保遵从安装指示以免出现安全问题。

▲ 安装前应检查墙壁的坚固性。 如果墙壁不够坚固，请先巩固墙壁再安装支架。

▲ 随附的螺钉和地脚螺钉适用于在混凝土墙壁上进行安装。

▲ 对于石膏、大理石或钢制墙面，请使用适当的螺钉。

2 将本产品牢牢固定到墙上。 向前拉动支架，将其展开。
然后将支架插入角度调整支架的指定区域，拧紧随附的 8 颗螺钉ⓑ。(左右侧相同)

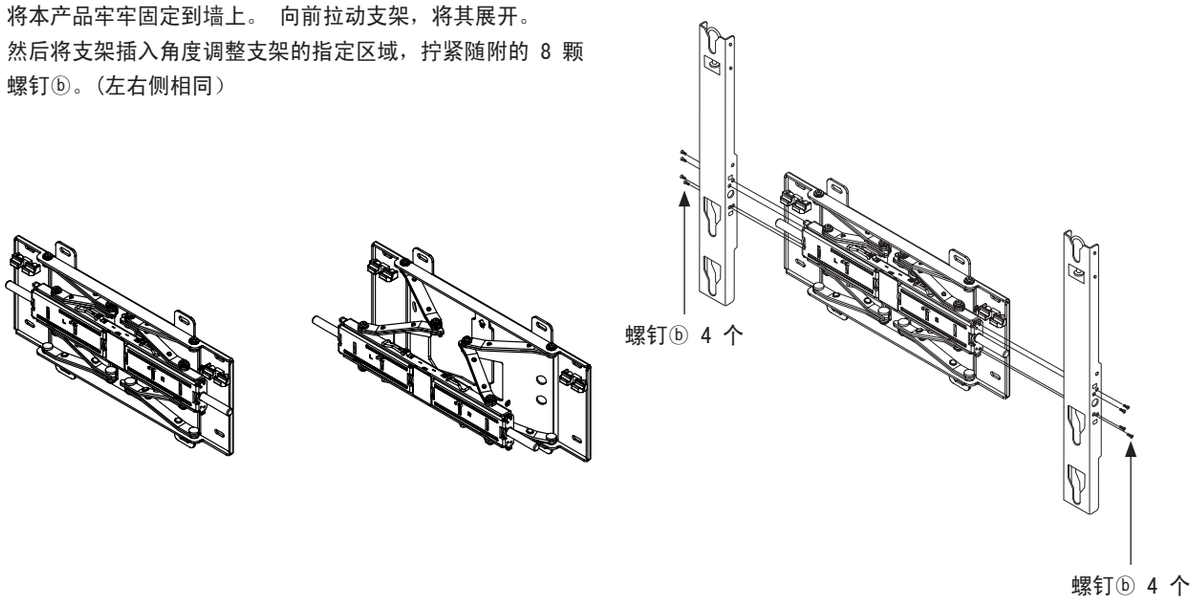

3 卸下电视主体的螺钉，按图示装上电视附带的
4 个塑料吊架和螺钉ⓒ 并将其牢固地紧固到电视主体的背面板上。

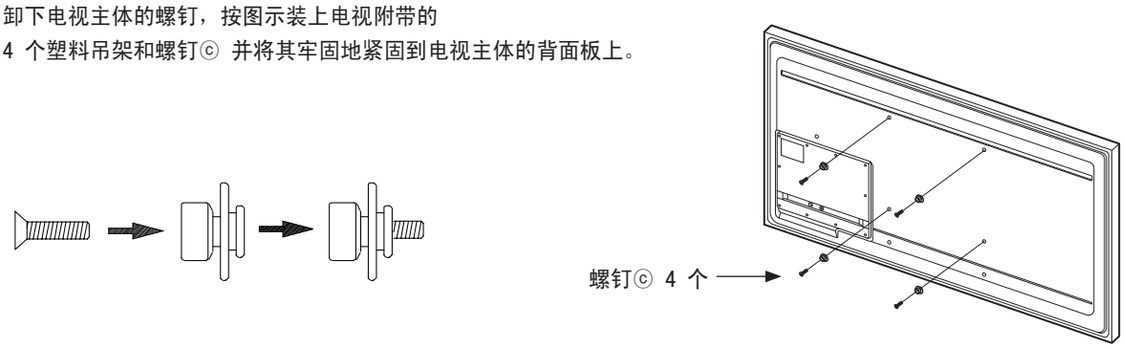

- ⚠ 将本产品固定到壁挂支架上。 请务必检查左右两侧，确保均已正确固定。
- ⚠ 安装本产品或调整角度时请小心谨慎，以防手指卡在孔中。
- ⚠ 确保壁挂支架牢牢固定在墙上。 产品坠落可能会导致物理损坏。

4 向前拉动壁挂支架的固定部件。 将本产品安装到壁挂支架的指定区域需要两个人。

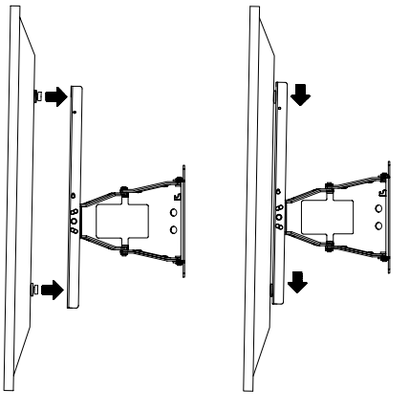

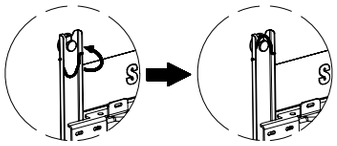

▲ 将电视安装到壁挂支架上，旋转上方的 2 个安全销进行固定。

▲ 您可使用高度矫直器保持电视水平。

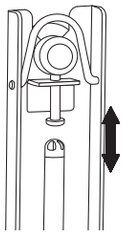

[纤薄、普通电视]

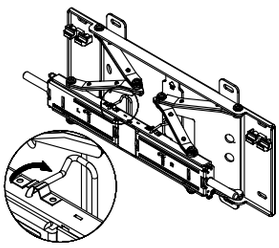

[仅超薄电视]

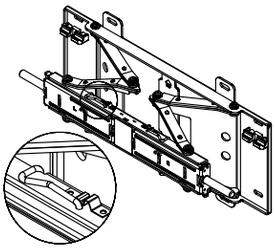

5 使用随附的束线带捆好线缆，以便管理电源线和外围设备的其他线缆。
确保在旋转或操作时线缆不会松开或脱落。

＊ 插入线束并向前拉动角度调整支架。
通过孔洞来调整线束，以免在旋转本产品时受到线束的干扰。
检查操作 2 至 3 次，如果工作正常，请修复墙模。

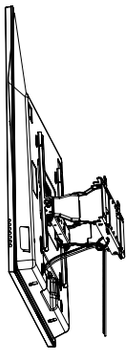

壁挂支架角度调整

＊ 本产品采用平滑移动机制，以便于您平滑移动本产品。
＊ 调整安装角度，然后将电视紧贴墙面。

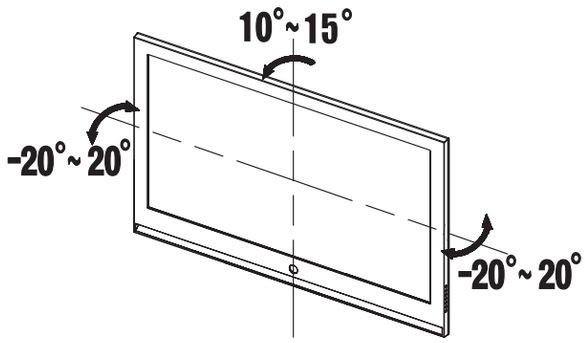

调整角度时请勿过度用力。 如果本产品接触到墙壁，可能会受损。
如果要调整左右角度，可抓住本产品的左右两侧。
如果要调整向下角度，可抓住顶端的中部。

＊ 您可调整的左右角度范围为 -20°~20°，向下角度范围为 10°~15°。 可调整的角度范围因机型而异。

产品规格

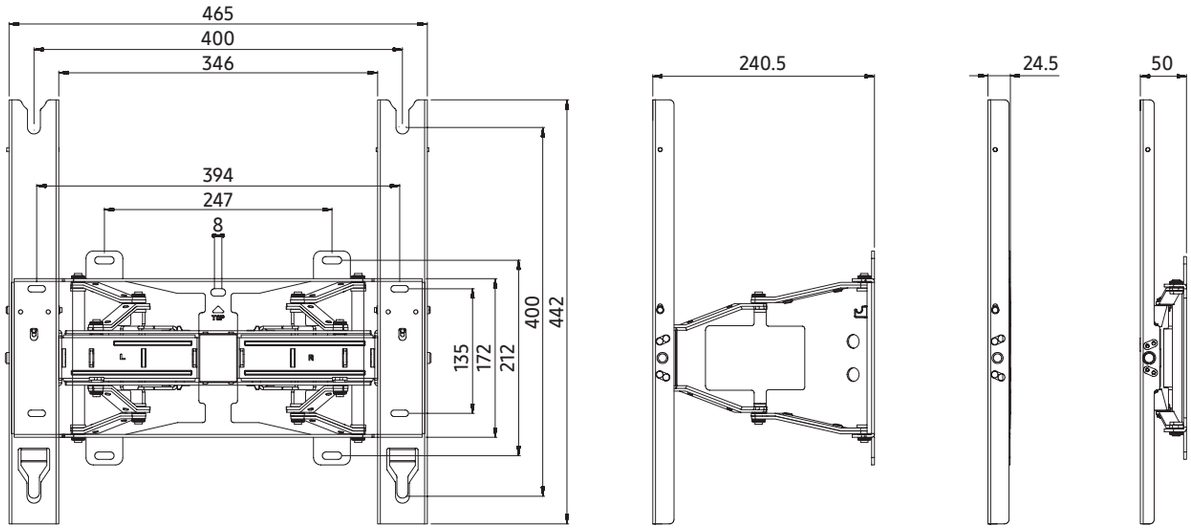

产品标准

宽度（毫米）	465
高度（毫米）	442
厚度（毫米）	24.5
重量（千克）	5.5
支架 VESA 标准	400 X 300，400 X 400

本文档中的信息如有变更，恕不另行通知。

角度調整與旋轉型掛牆托架安裝指南
WMN4277TT

產品圖例

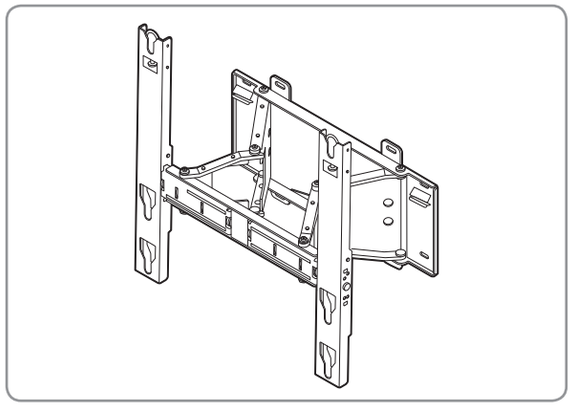

組件

＊ 請僅使用所提供的組件安裝托架。

角度調整支架

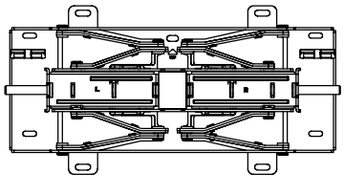

1

支架

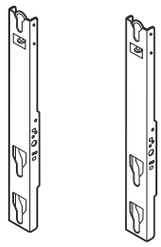

左：1　右：1

附件

塑膠掛件：4

螺絲 ⓒ：4	Washers : 4
M8 x L37	1T

螺絲 ⓐ：8

固定用螺栓：8

螺絲 ⓑ：8

束線帶：1

安全說明

❗ 請務必洽詢經授權的服務中心幫您安裝。

產品安裝後若要搬動或更換，
請向您的經銷商洽詢合格的技師。

切勿懸吊在產品上或突然撞擊產品。

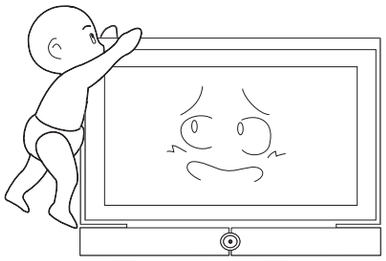

1. 請勿讓兒童靠近產品。 若頭部撞到產品邊緣，可能會造成嚴重的傷害。
2. 調整電視角度或進行旋轉時，請務必小心。 如果產品太靠近或者貼著牆壁，可能會造成損壞。
   (產品四個角請加上海綿，以防損害產品或牆壁。)
3. 請勿將產品安裝在高溫和濕氣高的地方。 避免將產品安裝在無法承載產品重量的牆上。
4. 安裝電視時，請勿將手指插入電視架的安裝孔中，以防觸電危險。
5. 將電視安裝到牆上後，請務必使用電視隨附的蓋帽將電視架的安裝孔蓋住。

掛牆托架組件

⚠ 安裝前查看牆壁的類型。

各牆壁類型的標準安裝需求

- 只可安裝在水泥牆壁或厚度足夠的室內裝飾牆。請參閱下圖。

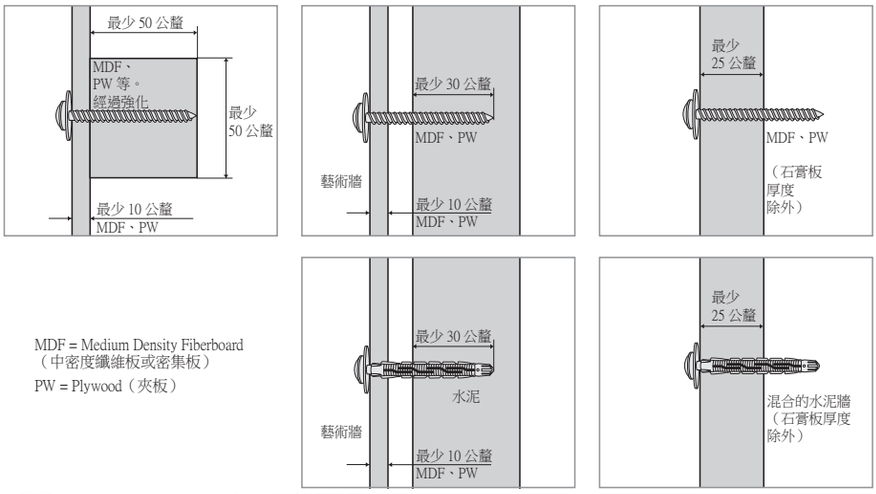

- 不可安裝在未經強化的牆壁或石膏板表面上。

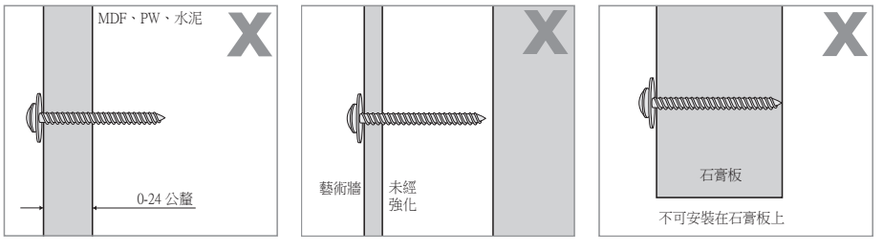

1 按照圖示將角度調整支架安裝到牆上。

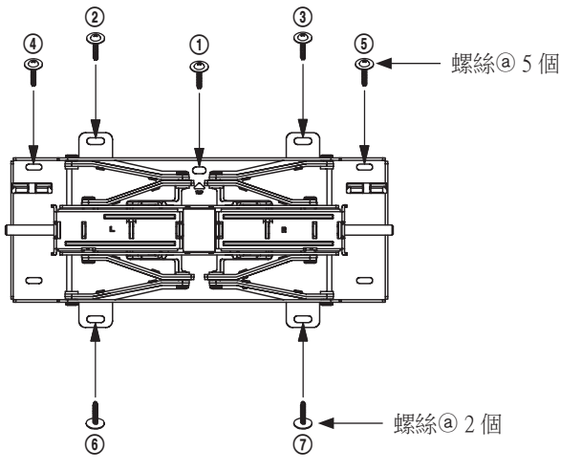

使用固定用螺栓和螺絲 ⓐ 按照 ① 到 ⑦ 的順序將角度調整支架鎖緊固定住。

如果無法安裝在指定的區域，請安裝在最近的地方。

如何鎖緊固定用螺栓和螺絲ⓐ

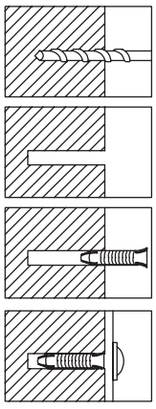

使用 6X50 鑽孔機在牆上鑽洞。

清理孔洞。

將隨附的固定用螺栓插入孔中。

將角度調整支架對準牆上的孔洞，然後鎖緊螺絲ⓐ。

∗ 在牆上鑽洞時，請使用具有適當大小鑽頭的鑽孔機。
請務必遵循指示進行安裝，以防安全問題。

⚠ 在安裝之前應檢查牆壁的強度。 如果牆壁不夠堅固，請強化牆壁並安裝托架。

⚠ 所提供的螺絲和固定用螺栓適合安裝於水泥牆。

⚠ 若是石膏、大理石或鋼製牆面，請使用適當的螺絲。

2 穩固地將支架固定到牆上。 將支架往前拉並予以折疊。
將托架插入角度調整支架的指定區域，並使用提供的 8 個螺絲ⓑ鎖緊。（左右兩側均相同）

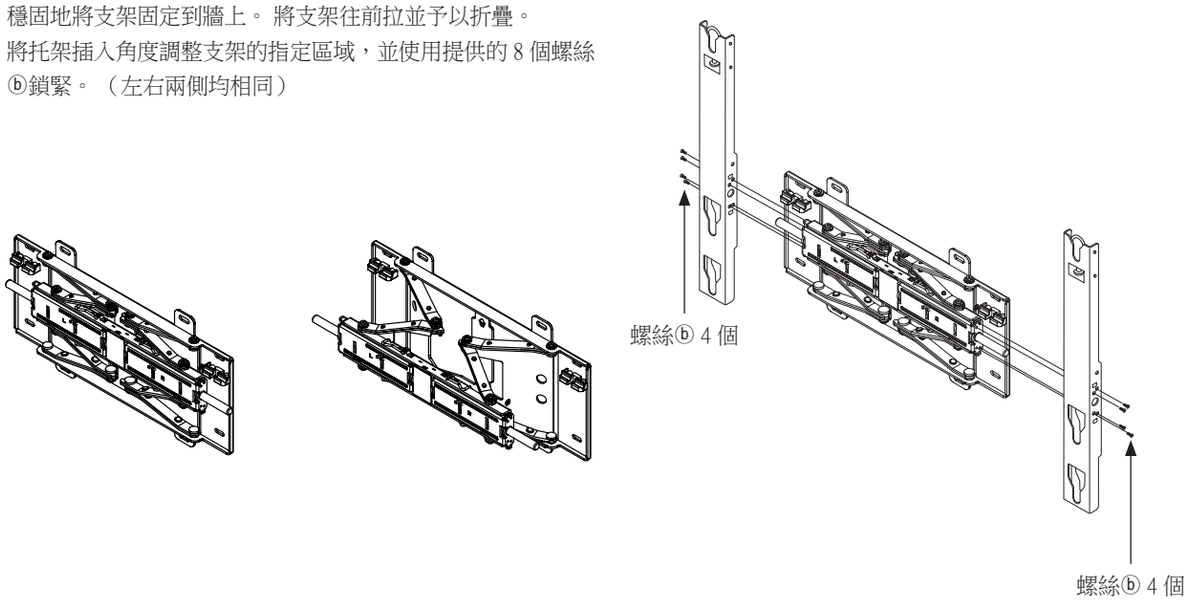

3 取下電視主體上的螺絲，將 4 個隨附的塑膠掛鉤安裝到電視主體的背面並使用螺絲ⓒ（如圖所示）鎖緊。

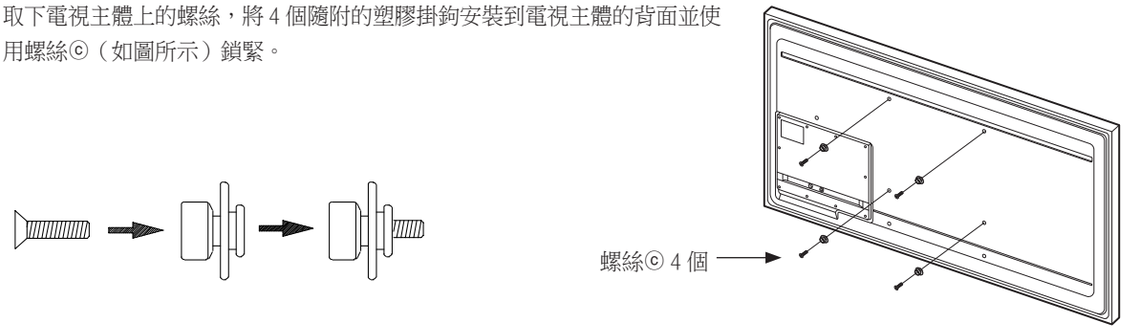

- ▲ 將產品裝到掛牆托架上。 請務必檢查左右兩側，確定已妥當固定。
- ▲ 安裝產品或調整角度時請小心，手指可能會不小心卡到孔洞中。
- ▲ 確定掛牆托架已安全地固定在牆上。 產品掉落可能會傷及人體。

4 將掛牆托架的固定零件往前拉。 要將產品安裝在掛牆托架的指定區域需要兩個人共同完成。

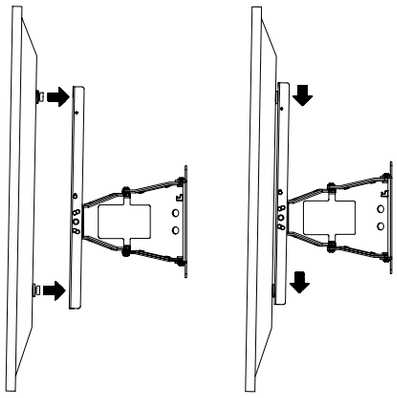

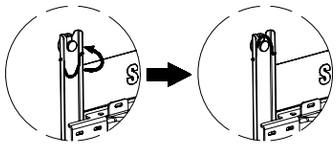

▲ 將電視安裝到掛牆托架，
並旋轉上方的 2 個保險銷。

▲ 您可以利用高度水平儀來保持電視的水平高度。

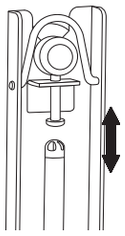

[薄型標準電視]

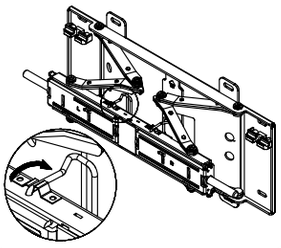

[僅限超薄型]

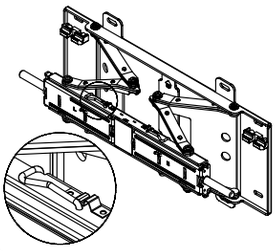

5 若要整理電源線和周邊設備的其他纜線，請使用隨附的束線帶將纜線捆束起來。
確定纜線在旋轉或操作產品時是否已捆束或者散落。

∗ 將纜線插入，然後將角度調整支架往前拉。 利用孔洞整理纜線，以避免旋轉時卡到纜線。
檢查操作 2 ~ 3 次，並將嵌線固定。

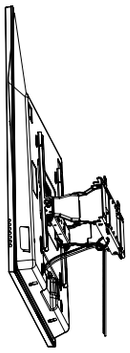

掛牆托架角度調整

＊ 本產品採用流暢移動機制，以便於平穩地移動產品。

＊ 調整安裝角度，然後將電視貼近牆壁。

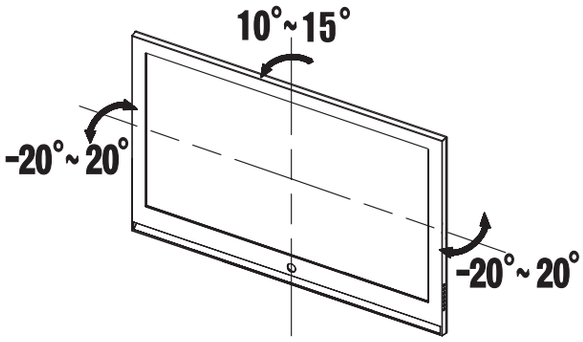

請勿用力調整角度。 如果產品太靠近或者貼著牆壁，可能會造成損壞。
調整左右角度時，請握住產品的左右側。
調整往下角度時請握住上方中央。

＊ 您可以向左或向右調整角度 -20˚~ 20˚，
向下調整角度 10˚~ 15˚。
依機型而定，可調整的角度範圍可能不同。

產品規格

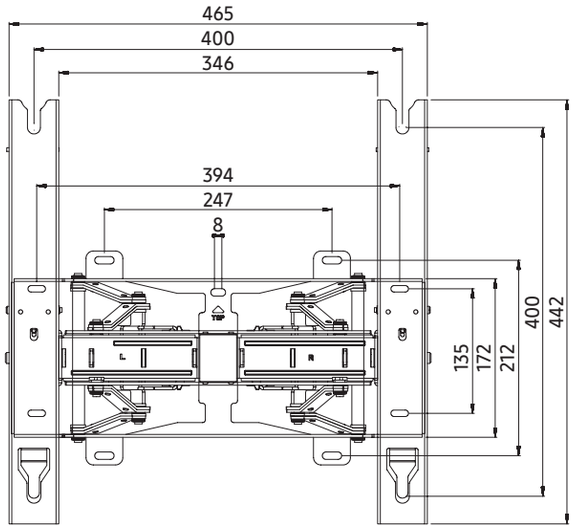

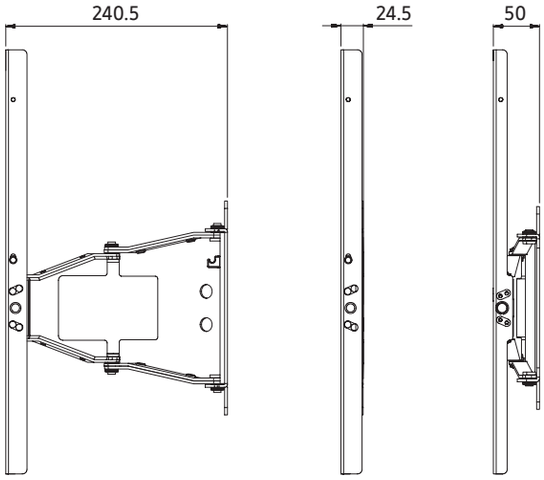

產品標準

寬度（毫米）	465
高度（毫米）	442
深度（毫米）	24.5
重量（公克）	5.5
支架 VESA 標準	400 X 300，400 X 400

本文件中的資訊如有變更，恕不另行通知。

각도 조절 및 회전형 벽걸이 지지대 사용설명서
WMN4277TT

벽걸이 완제품

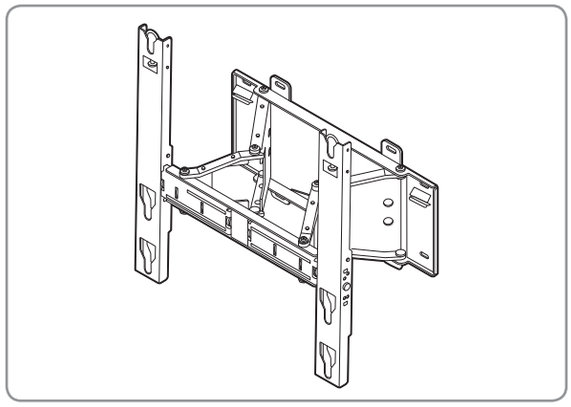

구성품

∗ 벽걸이 설치 시 반드시 제공되는 구성품 및 부품을 사용하여 주세요.

각도 조절 장치

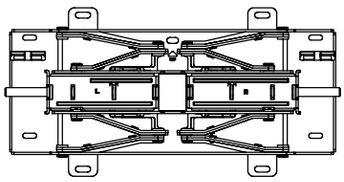

1개

브라켓

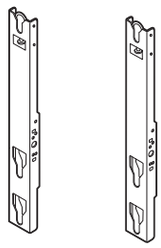

왼쪽 : 1개 오른쪽 : 1개

부속품

걸이용 플라스틱 : 4개

나사 ⓒ : 4개	Washers : 4
M8 x L37	1T

나사 ⓐ : 8개

앵커 : 8개

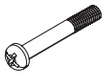

나사 ⓑ : 8개

와이어 고정 부품 : 1개

안전을 위한 주의사항

❗ 제품 설치는 반드시 판매점에서 지정한 전문 설치업자에게 의뢰해 주세요.

설치 후 제품을 이동하거나 교체시에는 반드시
판매점에서 지정한 전문 설치업자에게 문의하세요.

설치 후 매달리거나 심한 충격을 주지 마세요.

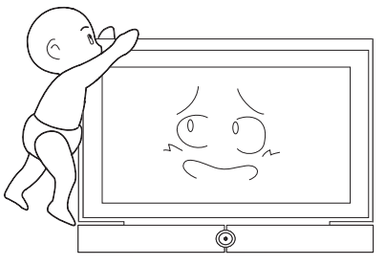

1. 제품 아래에서 아이가 놀지 못하게 하세요. 모서리에 머리가 부딪칠 수 있습니다.
2. 각도 조절을 하거나 회전시에 제품의 뒷면이 벽과 부딪칠 수 있으니 주의 하세요.
   (모서리 4곳에 스폰지 등을 부착하면 벽과 제품이 상하는 것을 방지할 수 있습니다.)
3. 고온 다습한 곳이나 제품의 무게를 견디지 못하는 벽에는 설치하지 마세요.
4. 감전의 위험이 있으므로 벽걸이 설치 중에 TV 제품 하단의 스탠드 분리 홈에 절대 손을 넣지 마세요.
5. TV 제품의 스탠드가 분리된 홈은 TV 제품에 있는 별도의 덮개를 반드시 막고 벽걸이 설치 작업을 완료하여 주세요.

벽걸이 설치 방법

⚠ 벽면의 종류를 확인 후 설치 바랍니다.

벽면의 종류에 따른 설치 표준 조건

- 두께가 충분한 콘크리트나 인테리어 벽면에 설치 가능합니다. 아래 그림을 참조하세요.

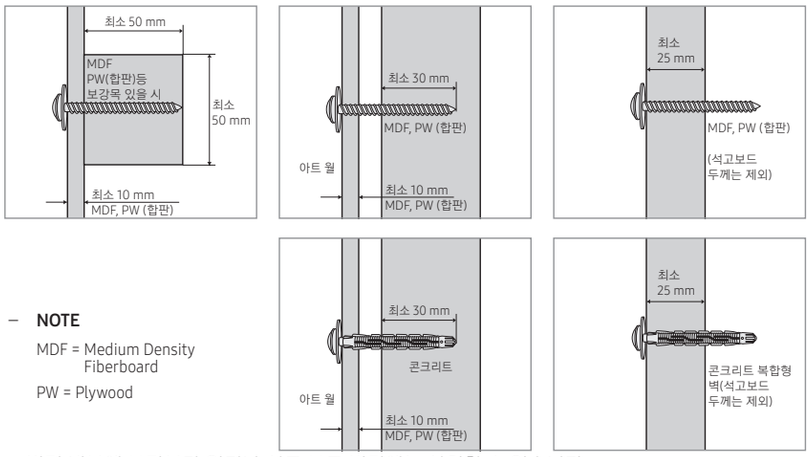

– **NOTE**

MDF = Medium Density Fiberboard

PW = Plywood

- 벽면 내부에 보강부가 없거나 석고 보드 벽면에는 설치할 수 없습니다.

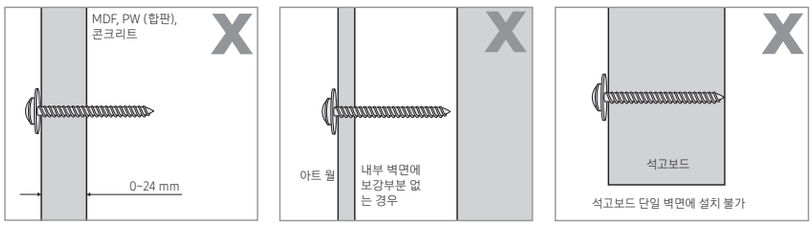

1 각도 조절 장치를 그림과 같이 벽면에 고정 하십시오.

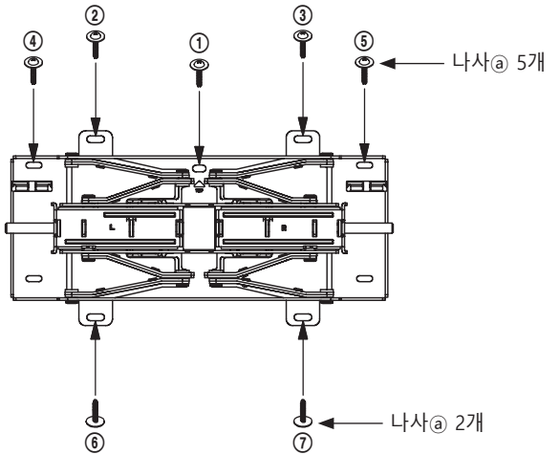

각도 조절 장치를 앵커와 나사ⓐ로 그림과 같이 ①번에서 ⑦번까지 순서대로 고정 시키세요.
불가피하게 지정된 위치에 고정하지 못할 경우에는 가장 인접한 곳으로 이동하여 고정하세요.

앵커 및 나사ⓐ 고정 방법

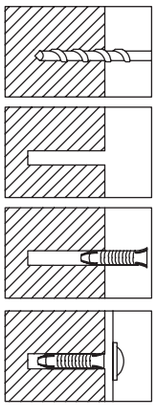

6X50의 드릴로 구멍을 뚫으세요.

뚫은 구멍을 청소하세요.

구멍에 동봉된 앵커를 삽입하세요.

각도 조절 장치를 구멍에 맞추어 나사ⓐ를 체결하세요.

∗ 벽에 구멍을 뚫을 때에는 반드시 지정된 직경의 드릴 비트 및 드릴을 사용하세요. 지정되지 않은 방법으로 설치할 경우에는 안전상의 문제가 발생될 수 있습니다.

⚠ 벽의 강도를 확인한 후에 강도가 충분하지 못한 곳은 반드시 적절한 보강 작업을 한 뒤에 설치하세요.
⚠ 동봉된 나사와 앵커는 목재와 콘크리트 체결용 입니다.
⚠ 벽을 확인하여 석고보드, 대리석, 철판 등에는 적절한 전용 체결 나사를 사용하세요.

2 그림과 같이 벽면에 본체를 단단히 고정 시킨 후에 전면으로 당겨서 펼쳐진 브라켓을 각도 조절 장치의 지정한 위치에 삽입하여 동봉된 나사ⓑ 8개를 이용하여 고정 하십시오. (좌/우 동일)

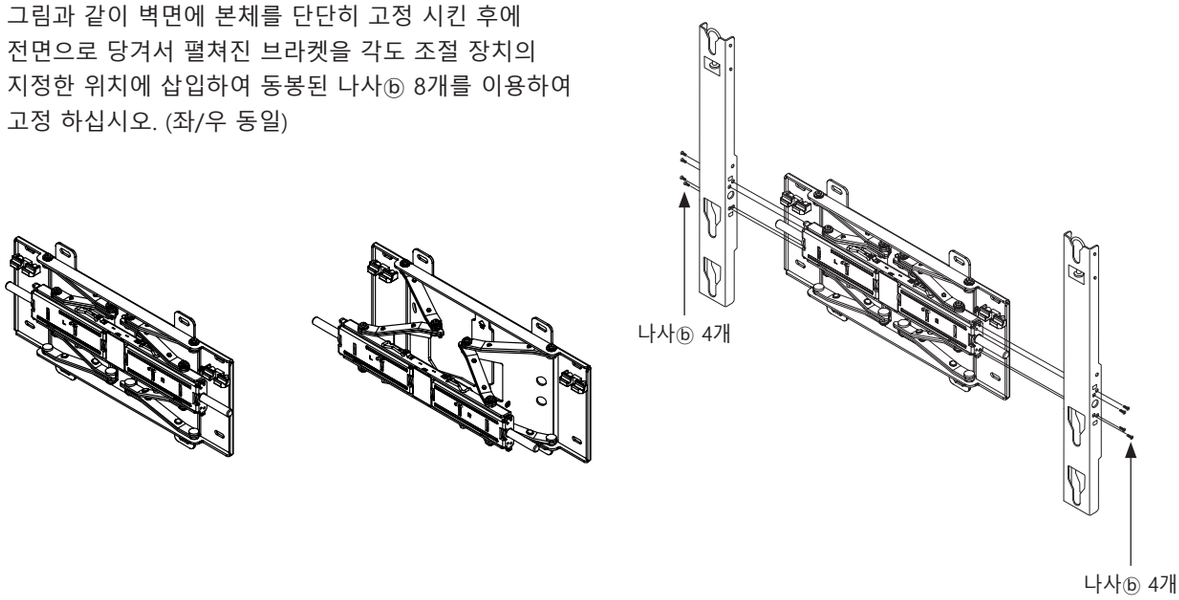

3 TV 본체의 나사를 제거한 후에, 동봉된 걸이용 플라스틱과 나사ⓒ 4개를 그림과 같이 결합하여 TV 본체 뒷면에 단단하게 조여 주세요.

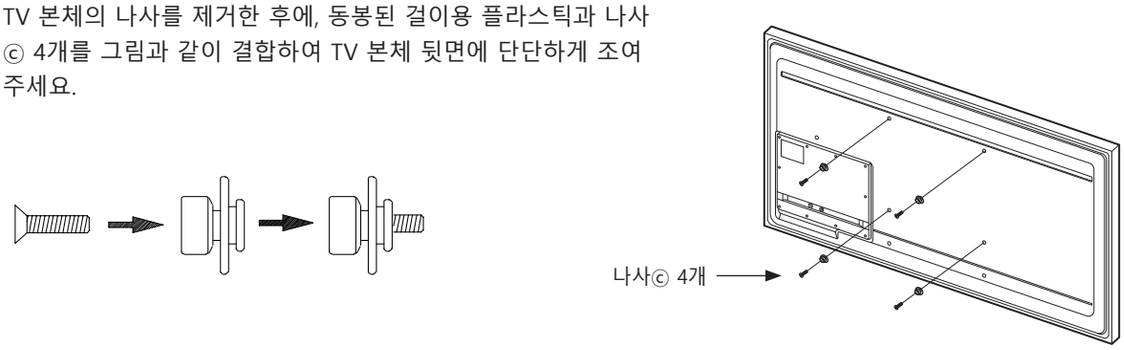

- ⚠ 본체를 벽걸이에 걸은 후에 모두 정확하게 걸렸는지 좌, 우 측면에서 필히 확인하세요.
- ⚠ 설치 및 각도 조절 시 손가락이 끼일 수 있으니 조심하세요.
- ⚠ 벽걸이 브라켓이 벽에 단단하게 고정되어 있지 않으면 본체가 떨어져 다칠 수 있으니 단단하게 고정하세요.

4 그림과 같이 벽걸이의 브라켓 고정부를 전면으로 최대한 당긴 후에 TV 본체를 반드시 두사람이 들고 벽걸이의 지정 부위에 걸어 주십시오.

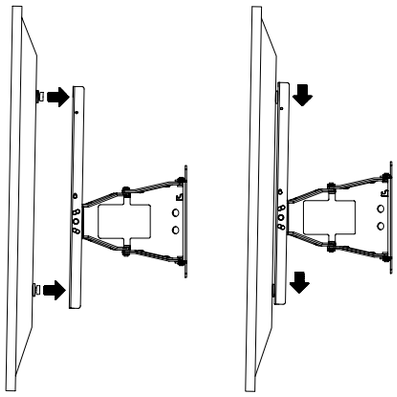

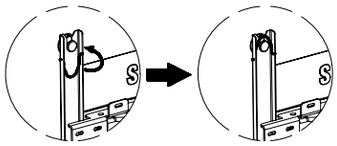

▲ 벽걸이에 TV 본체를 완전히 고정한 후에 벽걸이 양쪽 상부 2 개소의 안전 고리를 그림과 같이 회전하여 고정되도록 하십시오.

▲ 수평조절 장치를 이용하여, TV 본체의 수평 조절이 가능 합니다.

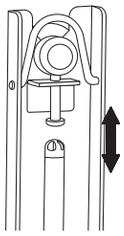

[일반 사용시]

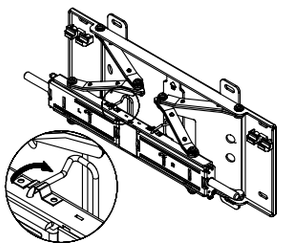

[슬림 사용시]

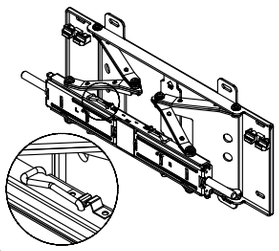

5 전원선 및 기타 주변 기기 연결선의 처리는 동봉된 와이어 고정부품을 사용하여 그림과 같이 묶은 후에 회전 및 작동시에 이탈 되거나 빠지지 않는지 확인해 주시길 바랍니다.

∗ 케이블을 삽입한 후에 각도 조절 장치를 전면으로 최대한 당긴 후에 와이어를 그림과 같이 각도 조절기의 지정한 구멍을 이용하여 정형하게 되면 회전시에 연결선과 간섭되지 않습니다. 2 ~ 3회 동안 동작 확인 후, 이상이 없을시에는 벽면 몰딩을 고정 바랍니다.

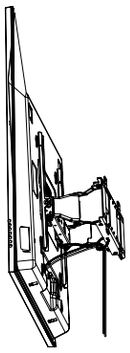

구성품

∗ 본 제품은 소비자의 편리성을 위해 SMOOTH MOVING MECHANISM을 도입하여 아주 부드럽게 움직이도록 설계되어 있습니다.
∗ 설치 각도 조절 후 벽면에 TV를 밀착하세요.

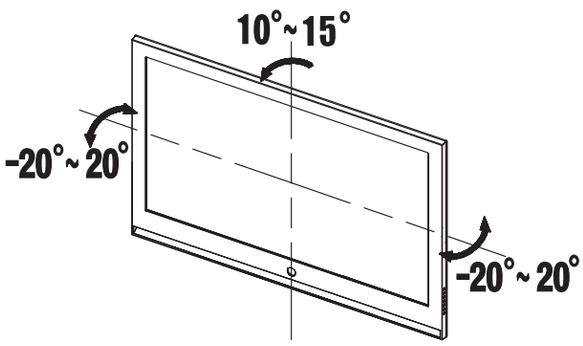

제품의 각도를 조정할때 너무 강한 힘을 주면 제품이 벽면과 부딪쳐 손상을 입을수 있으니 주의하세요.
좌우 각도를 조정할 때에는 제품의 양 옆부분을 잡아 주고, 아래 각도를 조정할 때에는 제품 윗면의 가운데를 잡으면 부드럽게 원하는 각도로 조절할 수 있습니다.

∗ 각도 조절은 좌/우 방향으로 -20° ~ 20° 까지, 아래 방향으로 10° ~ 15° 까지 임의로 조절할 수 있습니다. 모델에 따라 각도 조절 장치의 각도가 상이 할 수 있습니다.

제품 사양

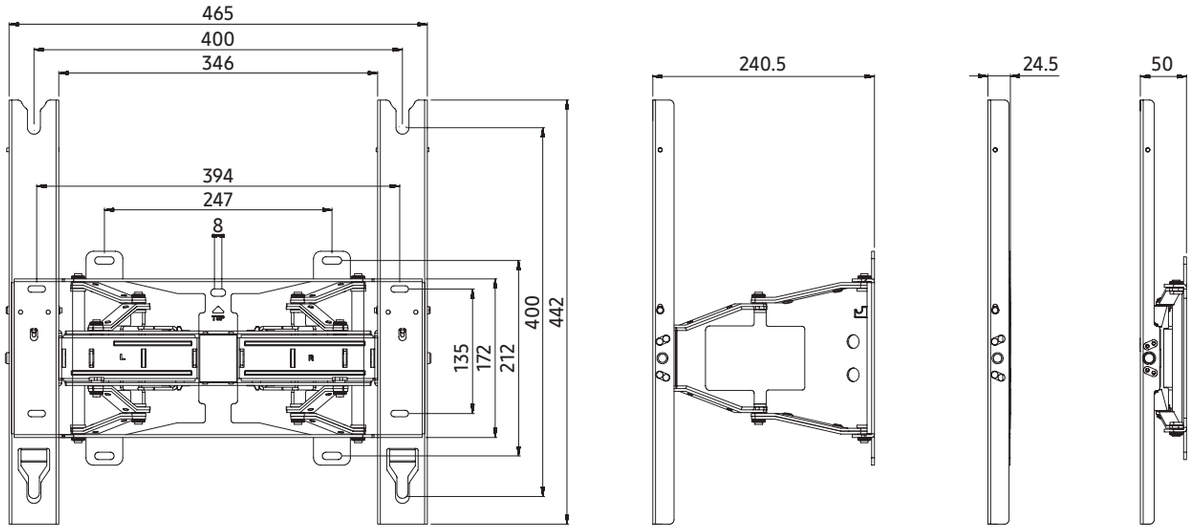

제품 규격

폭 (mm)	465
높이 (mm)	442
깊이 (mm)	24.5
무게 (Kg)	5.5
벽걸이 VESA 규격	400 X 300, 400 X 400

❗ 제품의 외관이나 사양등은 제품의 개량을 위해서, 사전에 예고 없이 변경될 수 있습니다.

This page is intentionally
left blank.

This page is intentionally left blank.