SAMSUNG

Unpacking and Installation Guide
Guide de déballage et d'installation
Guía de desembalaje e instalación
Manual de desempacotamento e instalação

BN68-23463B-01

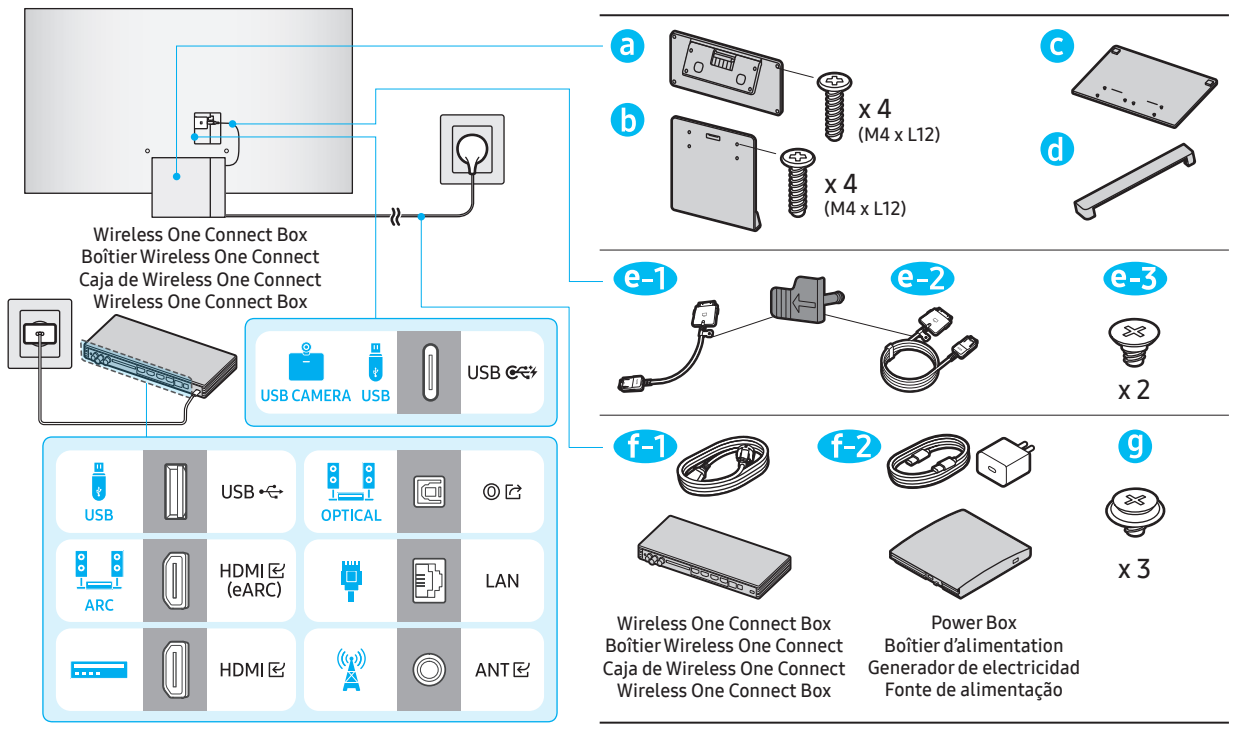

1

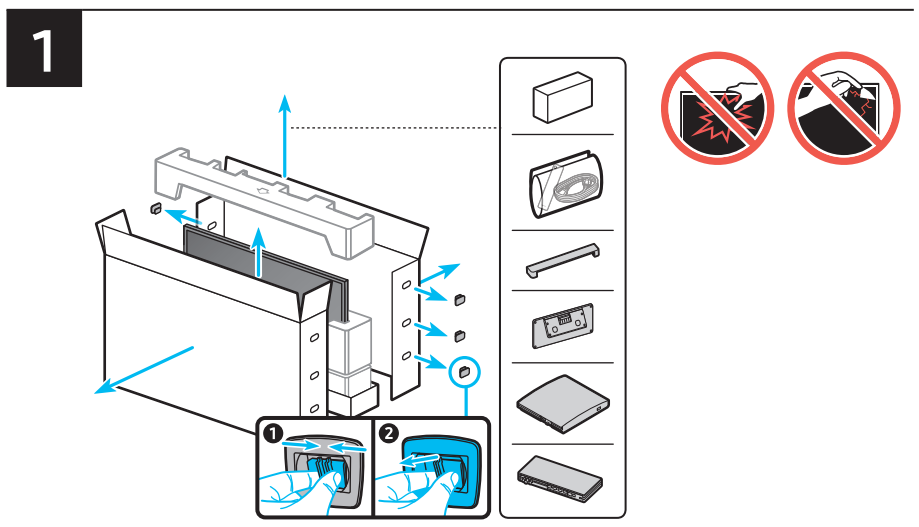

2

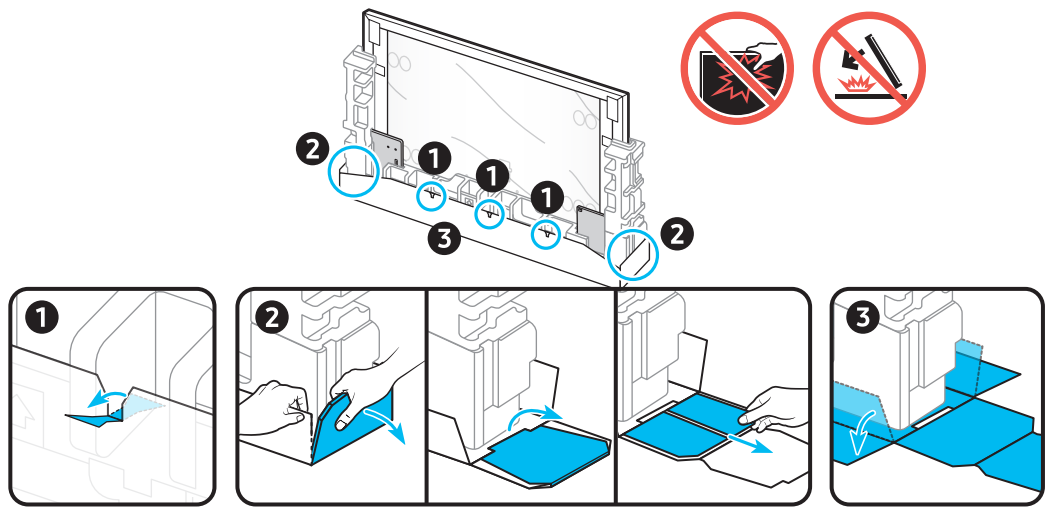

3

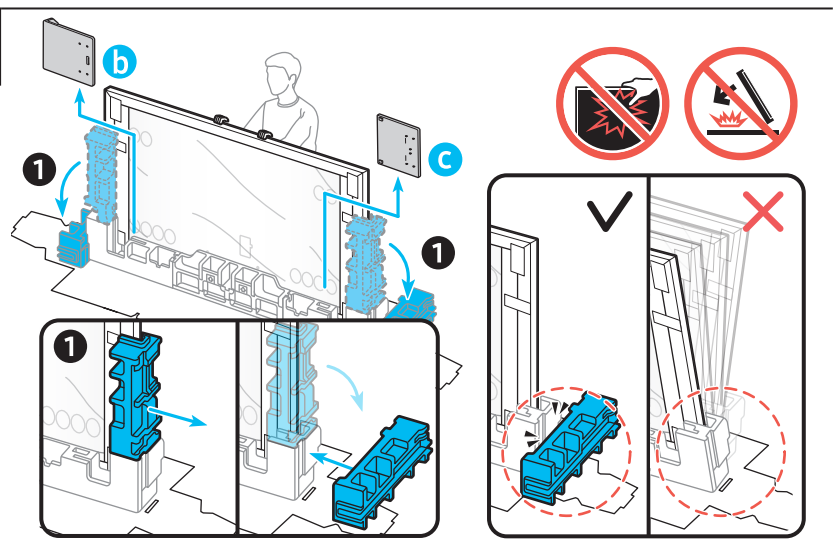

4

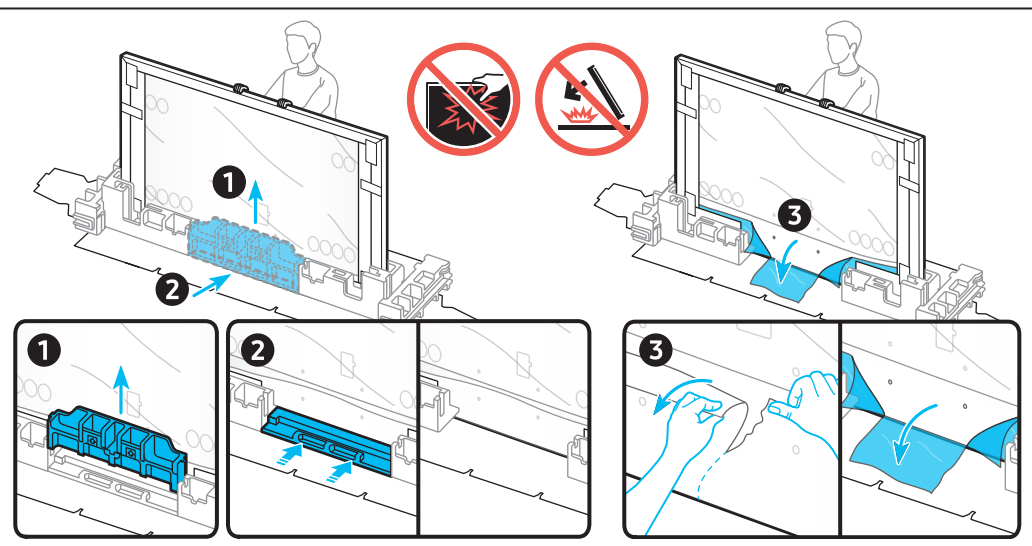

5

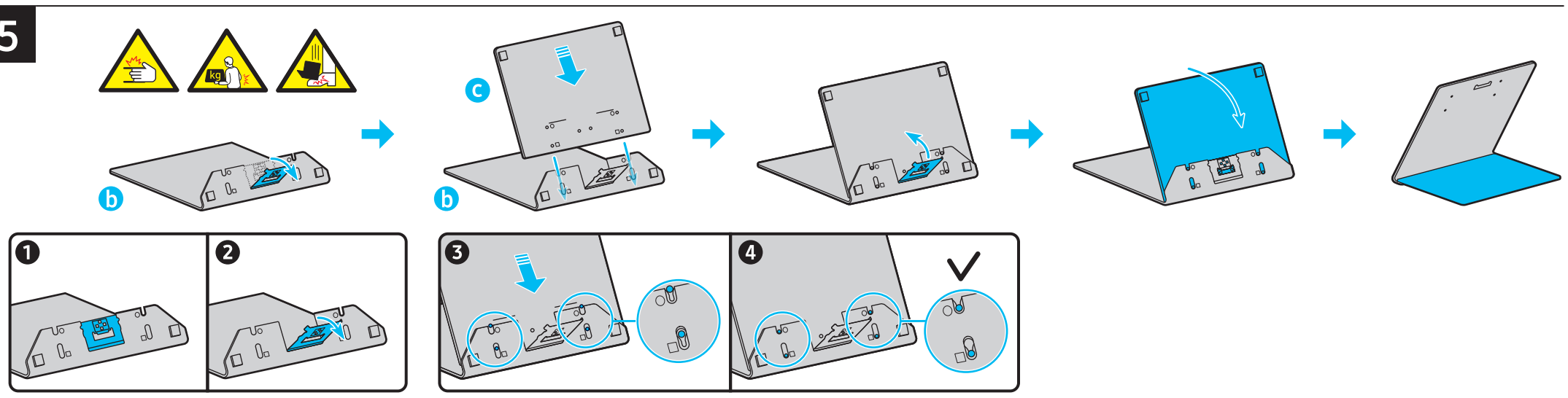

6

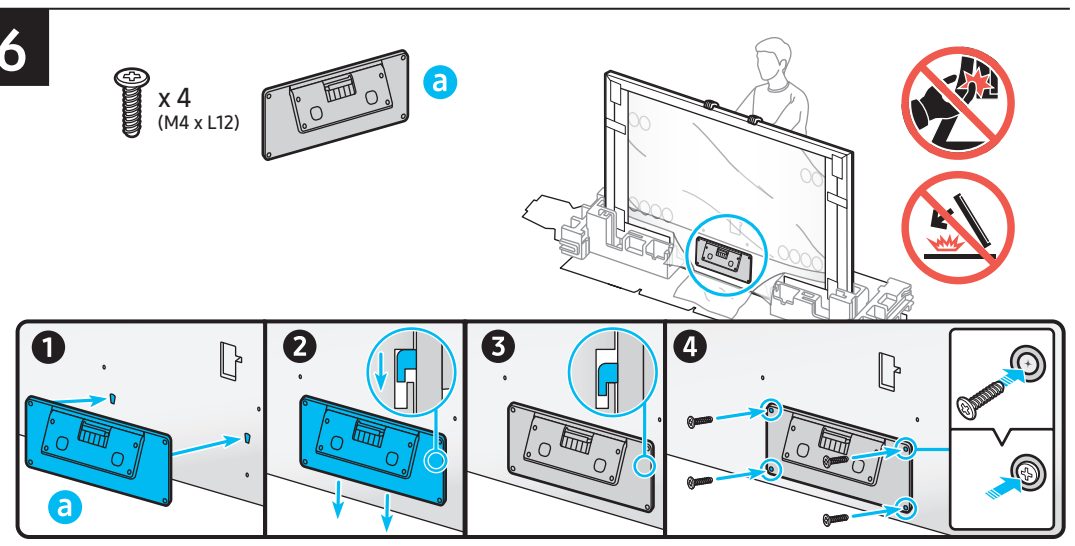

7

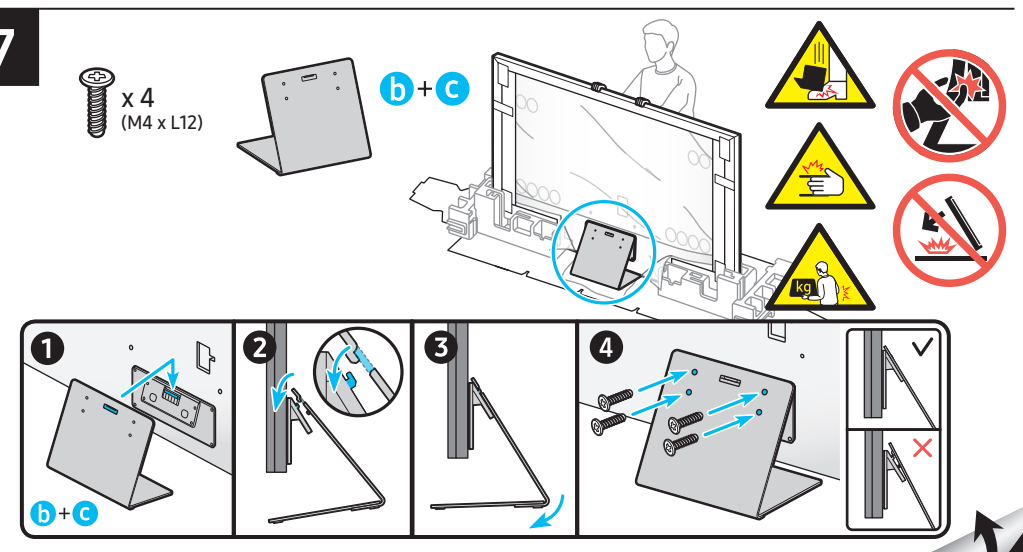

8

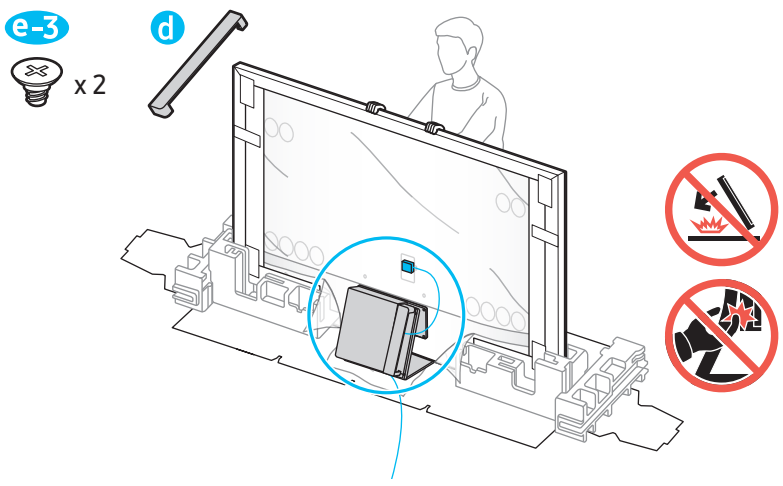

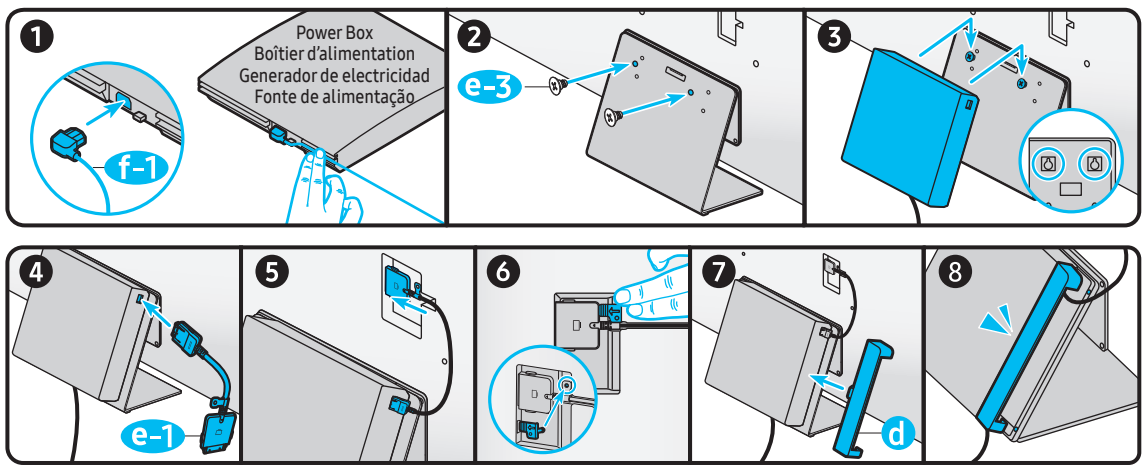

9

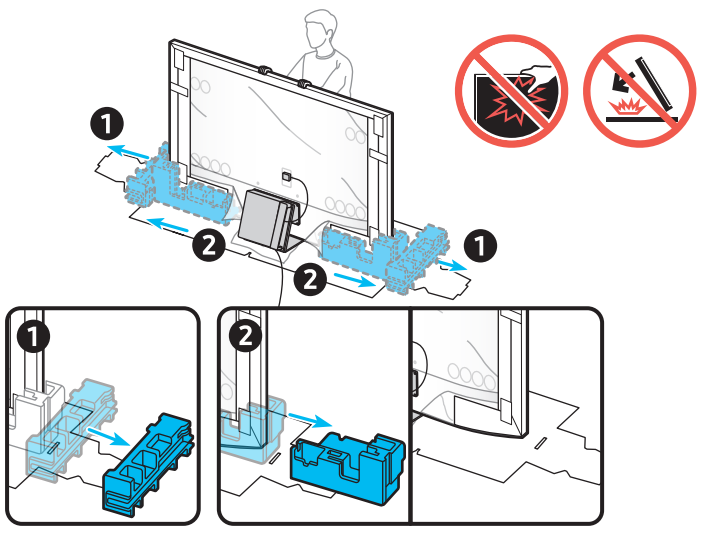

10

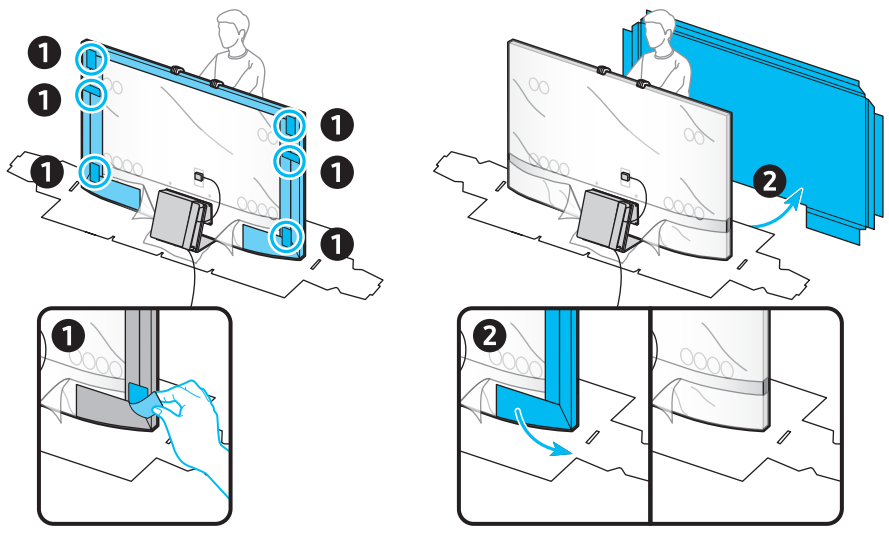

11

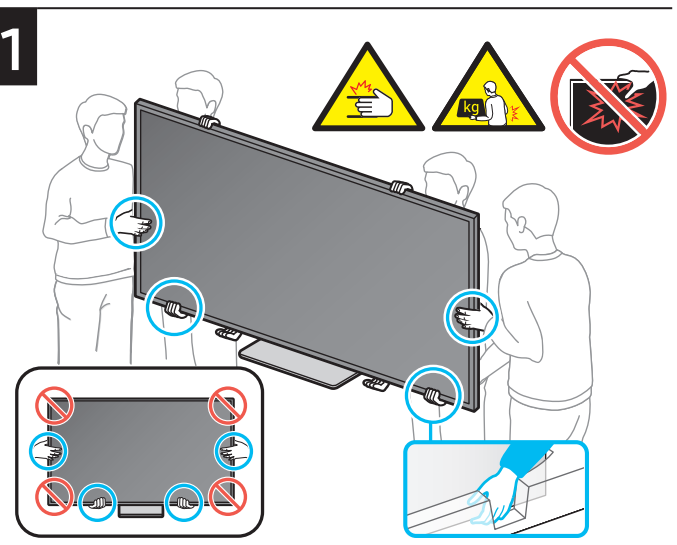

12

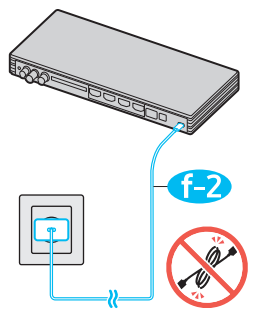

13

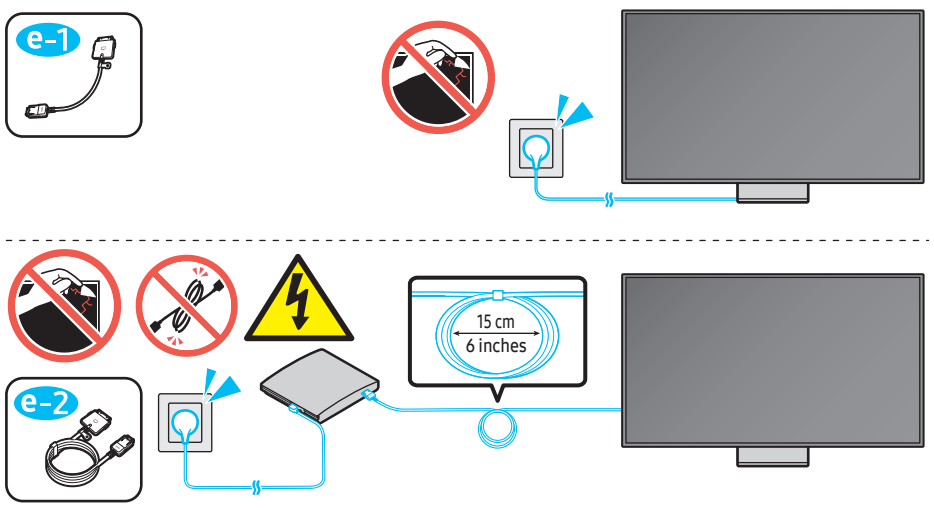

* When installing the TV as wallmount, You can place the Power Box as shown below. /
Lorsque vous installez le téléviseur sur un support mural, vous pouvez positionner le boîtier d'alimentation comme indiqué ci-dessous. /
Al instalar el televisor como montaje de pared, puede colocar la caja de One Connect como se muestra a continuación./
Ao instalar a TV como suporte de parede, você pode posicionar o One Connect Box como mostrado abaixo.

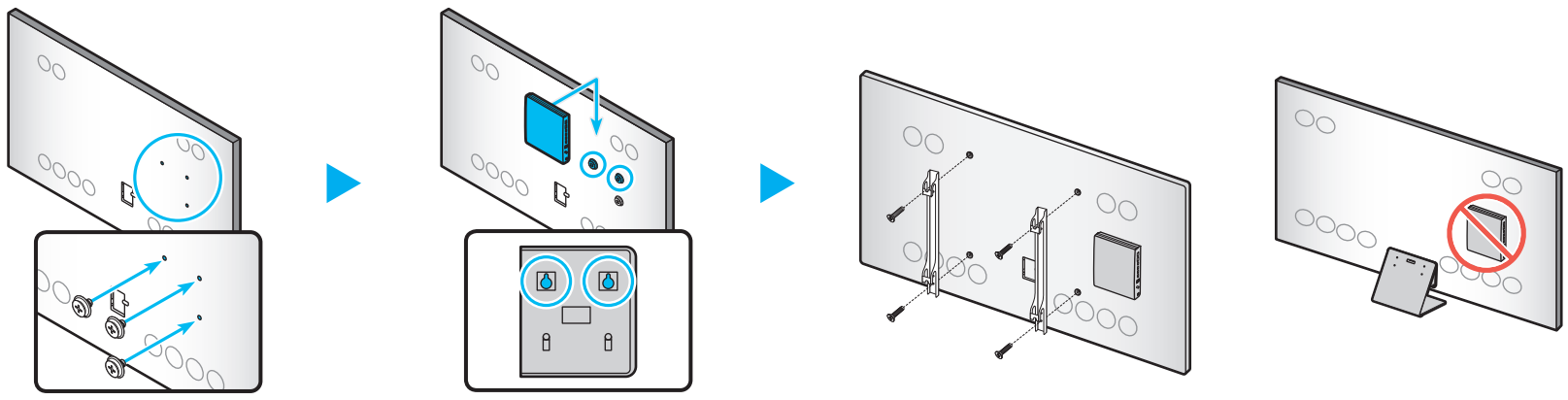

g HOLDER-BOLT x 3
BOULONS DE FIXATION x3
3 TORNILLOS DEL SOPORTE
PARAFUSO DE SUPORTE x 3

⚠ When installing the TV as stand, Don't place the Power Box on back of the TV.

⚠ Lorsque vous installez le téléviseur sur un socle, ne positionnez pas le Mise sous tension boîtier d'alimentation à l'arrière du téléviseur.

⚠ Al instalar el televisor como soporte, no coloque la caja de One Connect en la parte trasera del televisor.

⚠ Quando instalar a TV como um suporte, não coloque o One Connect Box na parte traseira da TV.

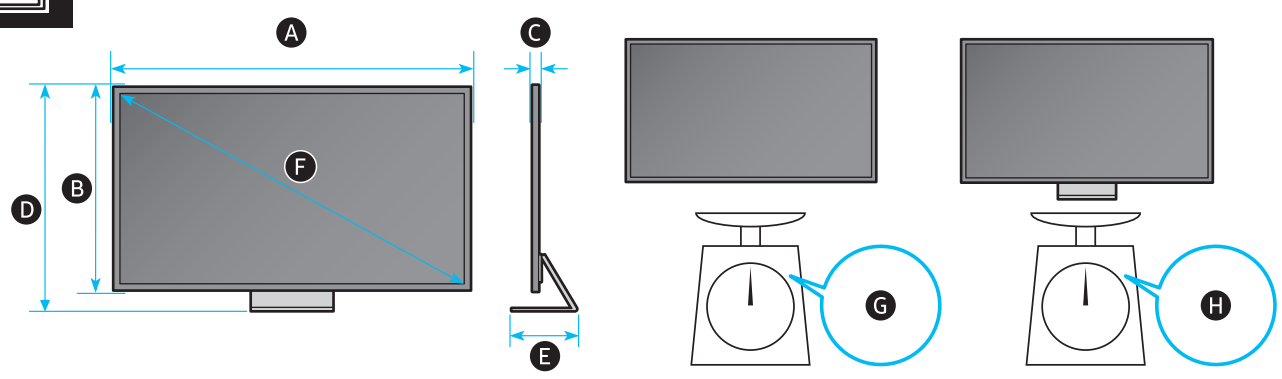

* : 0~9, A~Z

	A	B	C	D	E	F	G	H
98QN9**F	85.8 inches (2179.0 mm)	48.8 inches (1240.3 mm)	0.8 inches (19.9 mm)	51.8 inches (1316.4 mm)	14.6 inches (369.6 mm)	97.5 inches	150.0 lbs (68.0 kg)	190.7 lbs (86.5 kg)

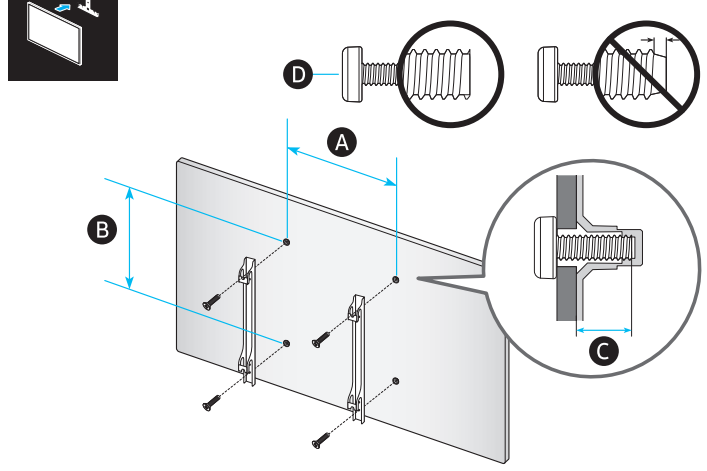

* : 0~9, A~Z

	VESA A x B (mm)	C (mm)	E x 4
98QN9**F	600 x 400	5-6	M8