LUTRON

Tape Light Solutions

043611e

Installation Instructions

The instructions below provide an overview of installation for Lutron tape light. Installation may vary based on the specific layout of each tape light being installed.

Notes:

- For installation by a qualified electrician in accordance with all local and national electrical codes
- Use copper conductors only
- For indoor use only
- DO NOT install if product has any visible damage
- If moisture or condensation is evident, allow the product to dry completely before installation
- Operate between 32 °F (0 °C) and 104 °F (40 °C) ambient
- 0% to 90% humidity, non-condensing

Notice: This device is not intended for use by persons (including children) whose physical, sensory or mental capabilities are different or are reduced, or lack of experience or knowledge, unless such persons receive supervision or training for the operation of the appliance by a person responsible for their safety. Children should be monitored to ensure that they do not utilize this device as a toy.

The LED strip should only be used with the power supply provided with the device.

Component Installation:

Click on a component to be taken to its installation instructions.

LED Tape	Power Interface	Wireless Controller

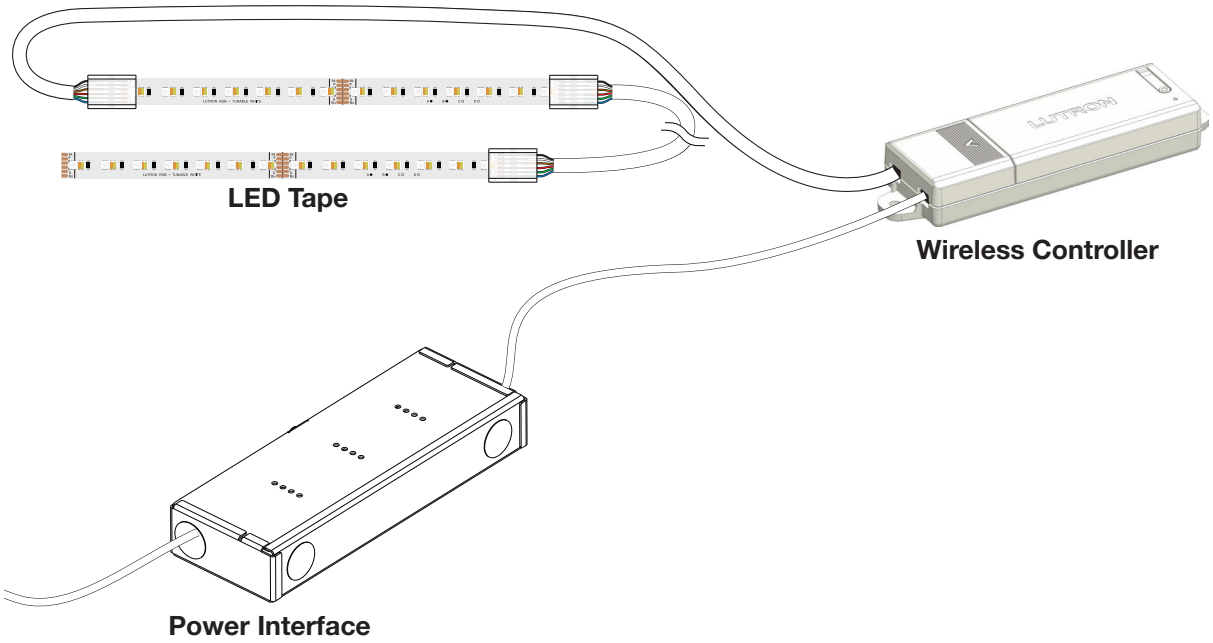

Additional Information:

Click on the links below to be taken to the appropriate information.

Components	Troubleshooting	General Information/ Contact Us	Extrusion Install Guide

Components

(may vary by model number)

Wireless Controller

RRL-MWCL-WH; HWL-MWCL-WH
Input: 24 V⎓ 4 A
Output: 24 V⎓ 4 A 96 W

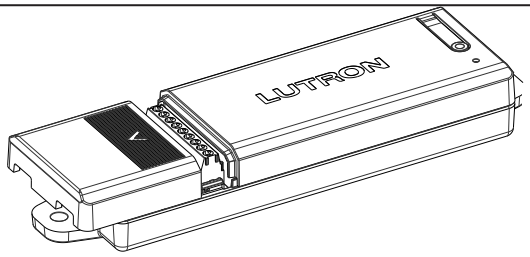

Power Interfaces

LU-PH3-B
Input: 120/277 V∼ 50/60 Hz
Output: 24 V⎓ 96 W

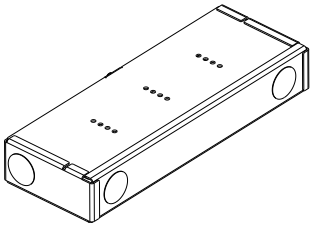

LU-PH3-A
Input: 120/277 V∼ 50/60 Hz
Output: 24 V⎓ 96 W

LED Tape

LU-Txx-RT-IN:
- LU-T05-RT-IN; LU-T30-RT-IN
- Input: 24 V⎓ 2.92 W/ft (9.6 W/m)

LU-Txx-TW-IN:
- LU-T05-TW-IN; LU-T30-TW-IN
- Input: 24 V⎓ 1.9 W/ft (6.3 W/m)

LU-Txx-RANIA-IN[1]:
- LU-T05-RANIA-IN; LU-T30-RANIA-IN
- Input: 24 V⎓ 4.6 W/ft (15.3 W/m)

LU-Txx-RAN-IN-LR:
- LU-T10-RAN-IN-LR; LU-T30-RAN-IN-LR
- Input: 24 V⎓ 2.6 W/ft (8.6 W/m)

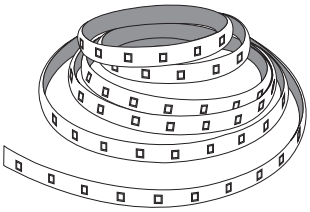

Accessories

Cable: LU-WK1-6W; LU-WK1-4W; LU-WK1-TW
Connectors: LU-CK1-6W; LU-CK1-4W; LU-CK1-TW

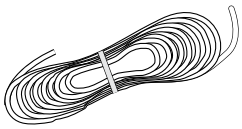

Cable

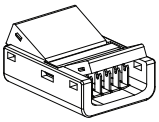

Connectors
Qty: 10

[1]Note: Only compatible with HWL-MWCL-WH.

LED Tape Installation

1. If installing the LED tape into an aluminum channel (optional), follow the mounting instructions on the Extrusion Install Guide prior to installing the tape.

   Note: When using a 6-pin connector with the SR2 extrusion, slide the connector in from the extrusion end or insert angled from the top and snap in.

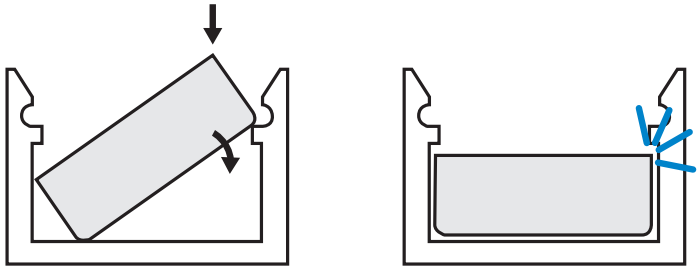

2. Measure and cut the LED tape to the desired length at one of the marked locations, ensuring that the cut is perpendicular to the tape.

Notes:

If using wire-to-tape connectors, DO NOT cut at the soldered pads. Connectors CANNOT be used at locations with soldered pads.

Important Notes:

Rania tape cut locations are different. Please refer to the Rania picture for more information.

For Rania tapes, a section will need to be removed and discarded in certain applications. See picture for example.

Lumaris Tape Lights

Rania Tape Lights

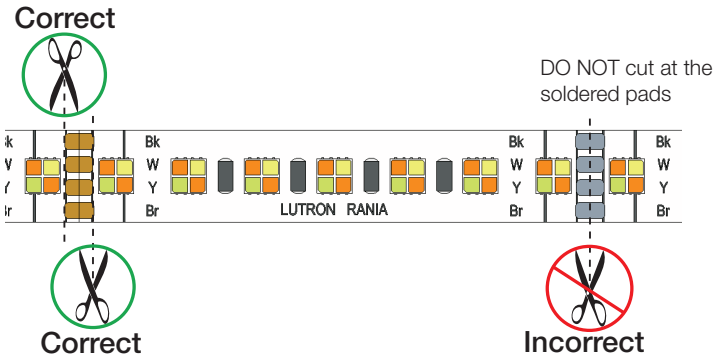

Applications requiring a section to be removed

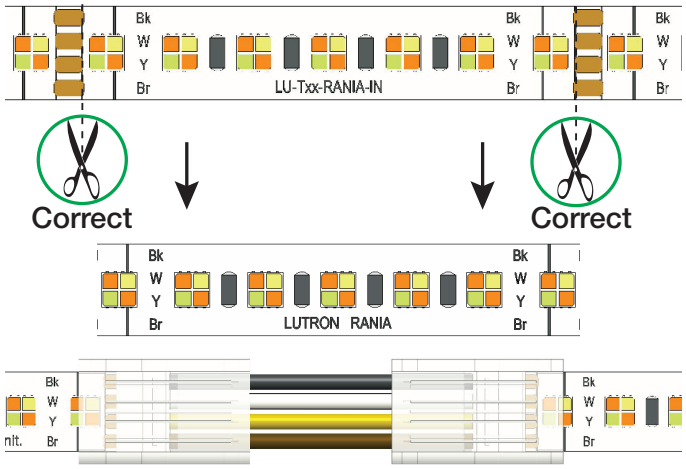

LED Tape Installation *(continued)*

3. Clean the surface that the LED tape will be adhered to, ensuring that it is dry and free of dust.

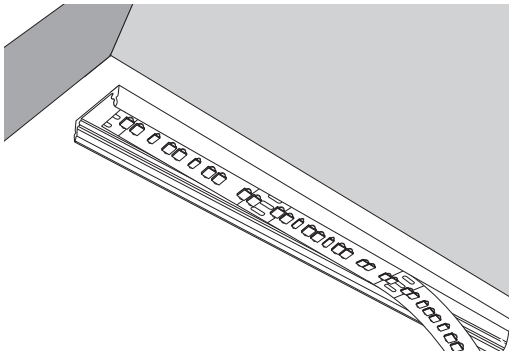

4. Peel the backing off the LED tape and attach the LED tape to the surface at a point that allows the LED tape to connect to the wireless controller. Press and hold for 10 seconds.

a. The first section of tape is provided with soldered leads for convenience, but the tape may be started from any section by installing a wire-to-tape connector (see LED Tape Installation step 5).

b. Wire-to-tape connectors can be installed at this point (based on the application). To do so, remove the backing of the tape approximately by 0.5 in (15 mm) before inserting the connector. Please see LED Installation step 5b, for more information.

c. DO NOT twist or repeatedly bend the LED tape as this could cause damage to the connections in the tape itself.

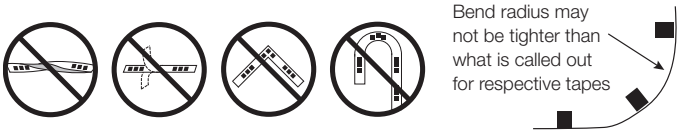

Note: Lumaris tape bend radius may not be tighter than 2 in (50 mm).
Note: Rania tape bend radius may not be tighter than 1.2 in (30 mm).

LED Tape Installation *(continued)*

5. Join additional sections of LED tape to the series (optional).

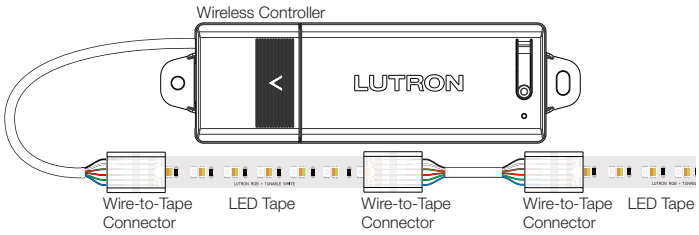

a. Measure and cut the length of cable needed to connect the tapes in their installed locations.

b. Insert the end of the LED tape into the connector. Close the connector using pliers.

IMPORTANT: Align the edge of the connector with the printed line on the tape. Improper alignment of the connector may damage the LED tape.

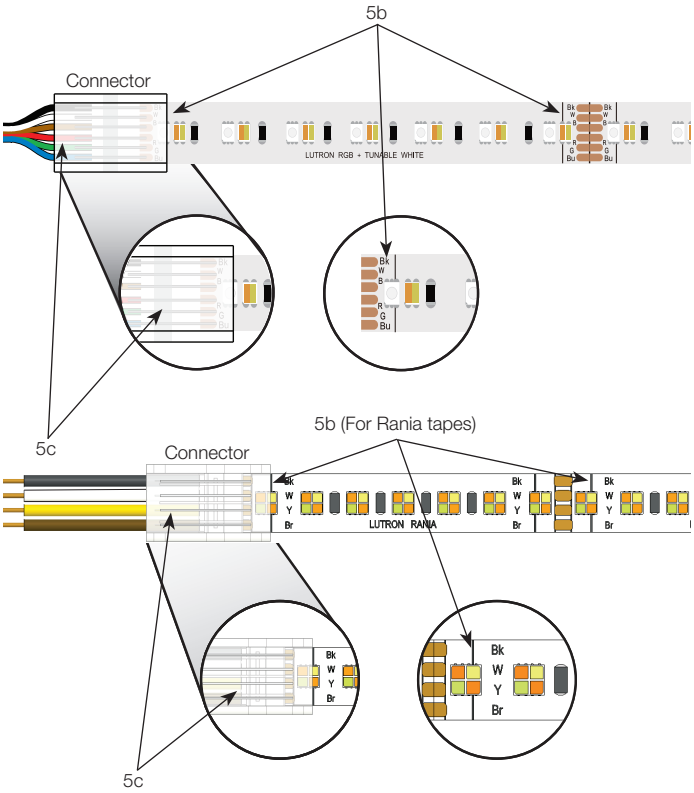

c. Insert **unstripped,** Lutron provided, 22 AWG (0.50 mm^2) wires into the wire holes in the connector ensuring to align the wire color (tape marking) to the appropriate channel on the tape.

Tape Style	Tape Identification	1	2	3	4	5	6
Lumaris RGB+TW	A● B● C○ D○ or LU-Txx-RT-IN	Blue (B)	Green (G)	Red (R)	Brown (Br)	White (W)	Black (Bk)
Lumaris TW	A○ B○ C● D○ or LU-Txx-TW-IN	–	–	–	Red (R)	White (W)	Black (Bk)
Rania	LU-Txx-RANIA-IN LU-Txx-RAN-IN-LR	–	–	Brown (Br)	Yellow (Y)	White (W)	Black (Bk)

d. Only 16.4 ft (5 m) of tape may be wired in series for any run of tape. For tapes that allow more than 16.4 ft (5 m) per controller, multiple runs of tape should be wired in parallel or both ends of the tape should have a connection made to the wireless controller. For more information, see specifications for Lumaris Tape Light Solutions (P/N 3691301) and Rania Tape Light Solutions (P/N 3663102).

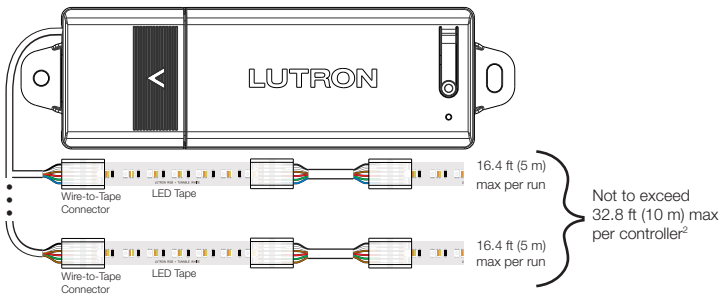

[2] **Note:** This is an example for tapes that allow more than 16.4 ft (5 m) per controller.

Power Interface Installation - LU-PH3-B

WARNING: SHOCK HAZARD. May result in Serious Injury or Death. Disconnect power before servicing or installing the unit.

Note: This section is for installation of LU-PH3-B. For installation of LU-PH3-A, proceed to the next section.

1. Remove the top cover of the power interface to access the mounting holes and flying leads.

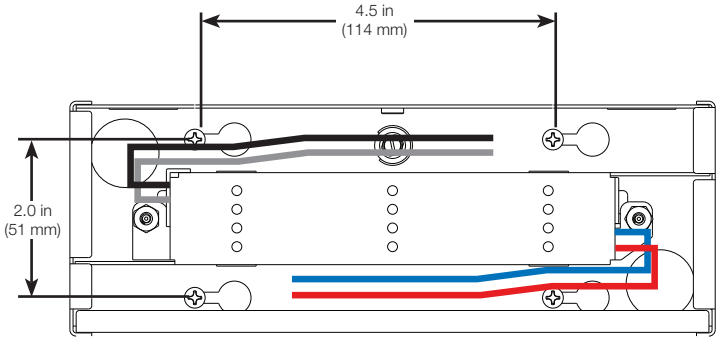

Option 1

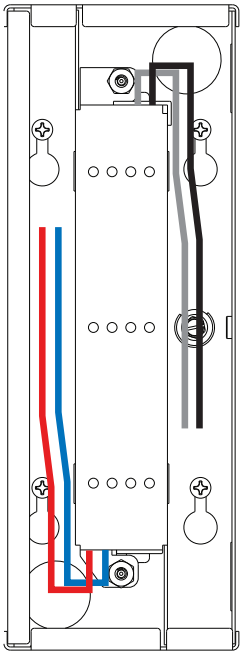
Option 2

2. Choose a mounting location. Consider the following when choosing a mounting location:

a. For cabinet and surface mount use only.

b. Install remotely from controller and tape light.

c. A minimum of 2 in (51 mm) is required between power interface and any other equipment or surface.

d. Before mounting using the included wood screws, drill pilot holes into the mounting surface with a drill bit no larger than 5/64 in (2 mm) in diameter.

e. Leave .25 in (6.35 mm) of each screw protruding from mounting surface.

f. Align the four keyhole slots on the back of the power interface over the screws, then slide gently from the left to the right **(Option 1)** or from the top to the bottom **(Option 2)**.

g. Mount the power interface in a position where it can be easily located and accessed if service or troubleshooting is necessary.

h. Any other mounting configurations will require additional mechanical support. Improper installation may result in hazards to personnel or property.

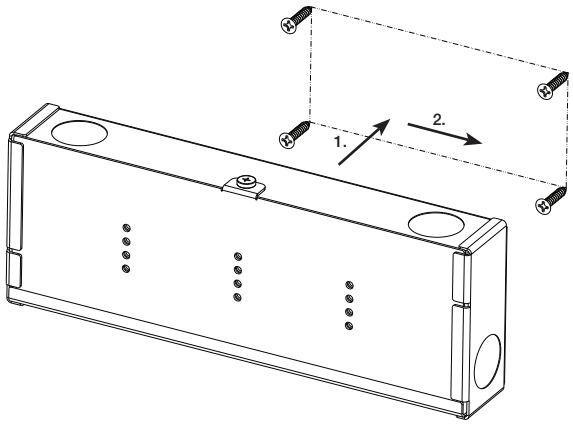

3. Open the necessary knockouts to pass wires into the wiring compartment.

Power Interface Installation - LU-PH3-B *(continued)*

4. For installations using a kit (RRL-MTK-RT-IN or HWL-MTK-RT-IN), use the provided 2-conductor wire for this step.

For all other installation types, or if more wire is needed, please reference the following for acceptable lengths and sizes for the wire being installed from the power interface to the wireless controller.

For Lumaris, reference the Tape Light Solutions spec submittal (P/N 3691301) or Application Note #830 (P/N 048830) at www.lutron.com.

For Rania, reference the Rania Tape Light Solutions spec submittal (P/N 3663141) at www.lutron.com.

a. For wireless controllers programmed in separate zones, wiring LED+ and LED- in a homerun configuration **(Option 1)** will minimize interactions between controllers. Wiring in a T-tap configuration **(Option 2)** may result in subtle interactions between controllers.

b. If wireless controllers are programmed in a single zone, LED+ and LED- wires can be wired either in a homerun or T-tap configuration **(Option 1 or Option 2)** without concern of interaction between controllers.

c. Connect the necessary wires to the power interface as shown in the wiring diagram. Power interface leads and provided connectors accept 12 AWG to 20 AWG (4.0 mm^2 to 0.75 mm^2) wires. Wireless controller terminals accept 14 AWG to 22 AWG (2.5 mm^2 to 0.50 mm^2) wires.

Note: Use the included wire connectors to make all connections inside the integrated wiring compartment.

Option 1: Homerun Wiring Configuration

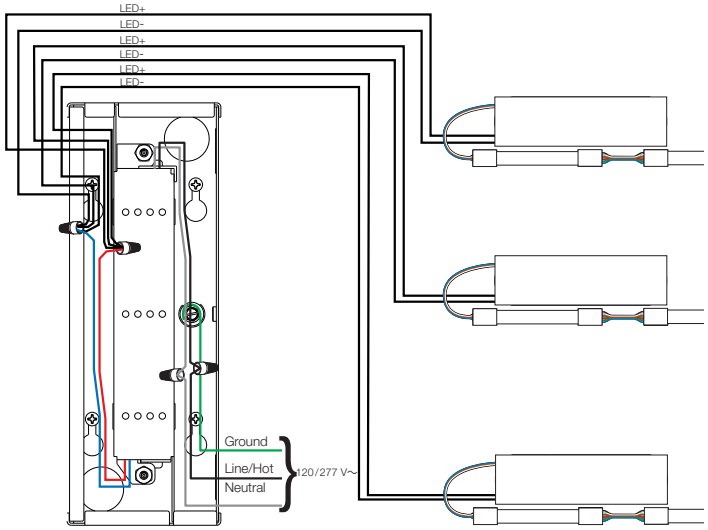

Option 2: T-tapped Wiring Configuration

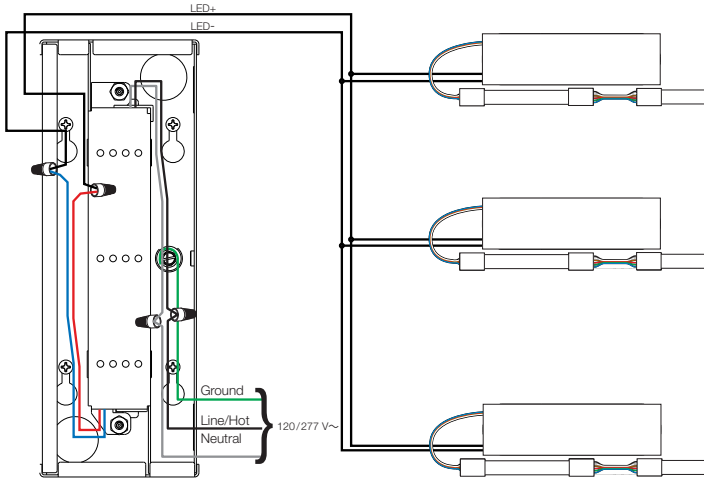

5. Complete the installation of the wireless controller per the **Wireless Controller Installation** section, replace the top cover to contain all wire connections, then reapply power.

Power Interface Installation - LU-PH3-A

WARNING: SHOCK HAZARD. May result in Serious Injury or Death. Disconnect power before servicing or installing the unit.

Note: This section is for installation of LU-PH3-A. For installation of LU-PH3-B, refer to the previous section.

1. Remove the top cover of the power interface to access the mounting holes and terminal blocks.

2. Mount the power interface as indicated in options 1, 2, or 3 to the right.

Note: Consider the following when choosing a mounting location:

a. A minimum of 3 in (76 mm) is required between any two power interfaces.

b. Mount the power interface in a position where it can be easily located and accessed if service or troubleshooting is necessary.

c. Any other mounting configurations will require additional mechanical support. Improper installation may result in hazards to personnel or property.

Note: For 277 V~ applications, a suitable barrier may be required between the non-Class 2 and Class 2 wiring, per local and national electrical wiring codes. For your convenience, the power interface includes an optional barrier.

3. Open the necessary knockouts to pass wires into the wiring compartment.

Option 1

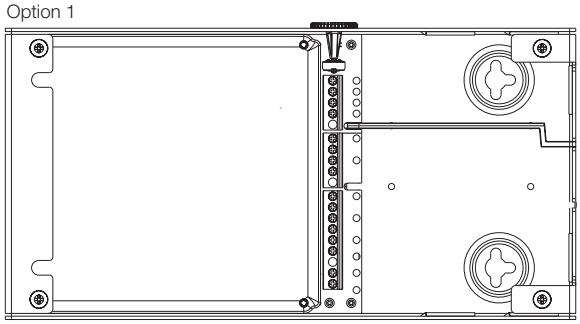

Option 2

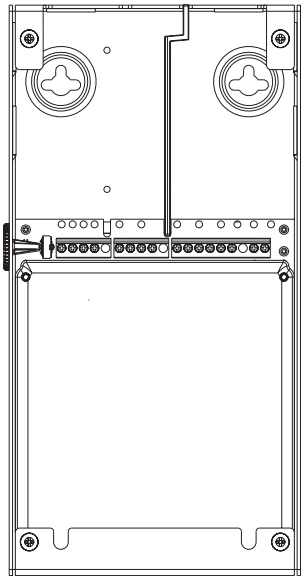

Option 3

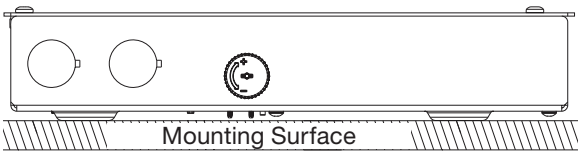

Power Interface Installation - LU-PH3-A *(continued)*

4. Confirm the length and gauge of the wire being installed from the power interface to the wireless controller. For Lumaris, reference the Tape Light Solution spec submittal (P/N 3691301) or Application Note #830 Lumaris Tape Light Advanced Applications Guide (P/N 048830) at www.lutron.com. For Rania, reference the Rania Tape Light Solutions spec submittal (P/N 3663141) at www.lutron.com.

a. If wireless controllers are programmed in separate zones and LED+ and LED- wires are in a T-tap configuration **(Option 2)**, it may result in subtle interaction between controllers. Wiring in a homerun configuration **(Option 1)** will have limited interaction between controllers programmed in separate zones.

b. If wireless controllers are programmed in a single zone, LED+ and LED- wires can be wired either in a homerun or T-tap configuration **(Option 1 or Option 2)** without concern of interaction between controllers.

c. Connect the necessary wires to the power interface as shown in the wiring diagram. Power interface terminals accept 12 AWG to 20 AWG (4.0 mm^2 to 0.75 mm^2) wires. Wireless controller terminals accept 14 AWG to 22 AWG (2.5 mm^2 to 0.50 mm^2) wires.

Note: When wiring three controllers to the power interface, two of the three wireless controller LED+ and LED- wires need to be spliced together in the power interface wiring compartment with a wire connector and single wire run to the terminal block. LED+ and LED- terminals on the power interface accept one wire per terminal only.

5. Complete the installation of the wireless controller per the following section, replace the top cover, then reapply power.

Option 1: Homerun Wiring Configuration

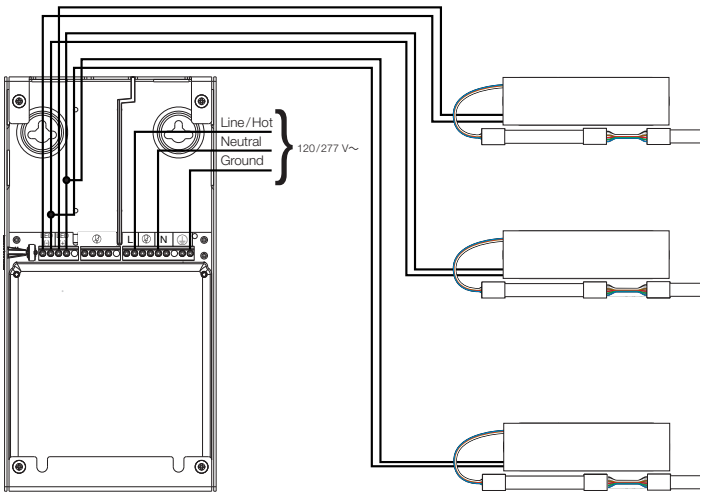

Option 2: T-tapped Wiring Configuration

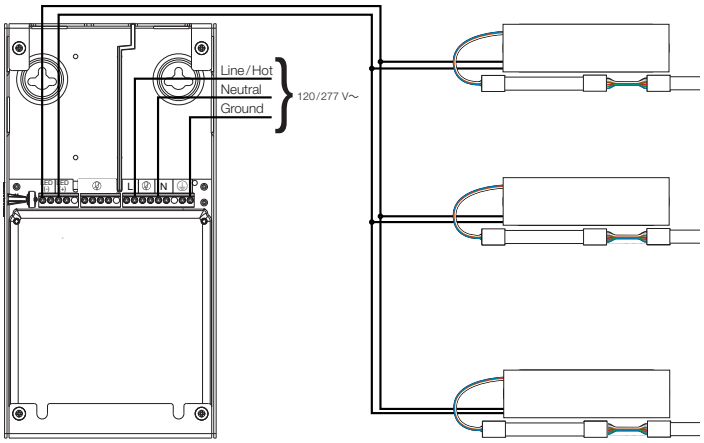

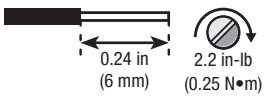

Wireless Controller Installation

1. Mount the wireless controller using the provided screws.

2. Connect the wires from the LED tape to the output terminal of the controller ensuring to use the correct output wiring for the LED tape being used. Refer to the table which shows the wire color (tape marking) connections to the pins of the controller.

Tape Style	Tape Identification	1	2	3	4	5	6
Lumaris RGB+TW	A● B● C○ D○ or LU-Txx-RT-IN	Blue (B)	Green (G)	Red (R)	Brown (Br)	White (W)	Black (Bk)
Lumaris TW	A○ B○ C● D○ or LU-Txx-TW-IN	–	–	–	Red (R)	White (W)	Black (Bk)
Rania	LU-Txx-RANIA-IN LU-Txx-RAN-IN-LR	–	–	Brown (Br)	Yellow (Y)	White (W)	Black (Bk)

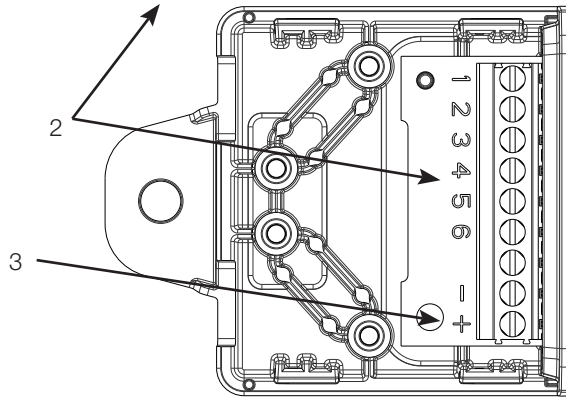

3. Connect the wires to the input terminal of the controller.

   Note: Only one input and one output cable may be connected to the terminal block. Additional wires must be spliced outside of the wireless controller.

4. Install the strain relief and tighten the screws.

   Note: The strain relief is reversible. Orientation ❶ provides the best strain relief for most wire diameters. For some large wire applications, orientation ❷ may be needed.

   Note: All outside wire diameters must be between 0.10 in to 0.25 in (2.5 mm to 6.4 mm).

   Note: When installing strain relief, wires should be positioned such that they are not pulled tight. Cable sleeve should be positioned under the strain relief as well.

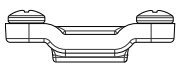

Orientation 1

Orientation 2

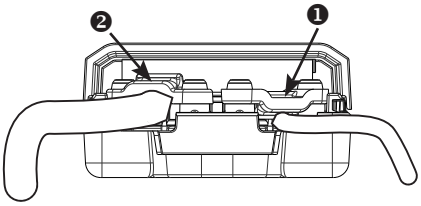

Correct

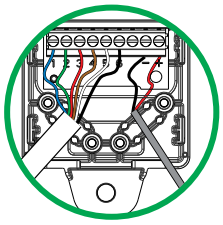

Incorrect

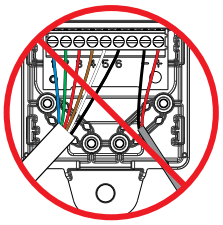

5. Install the terminal cover.

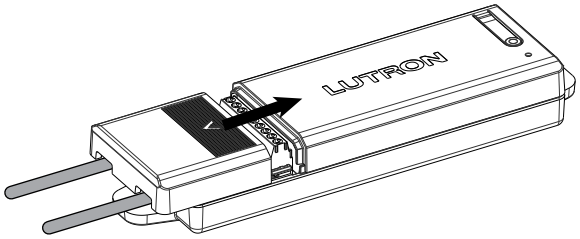

Note: For Rania and tunable white tape lights, the controller firmware must be version 3.4.7 or greater.

Test Mode

1. To enter test mode, power the device and hold the button on the controller for 6 seconds until the status LED begins flashing rapidly.
2. The status LED will indicate the active channel on the tape with a number of flashes followed by a pause. For example, one flash followed by a pause corresponds to channel 1.
3. Press the button to cycle through all channels and ensure all segments of tape illuminate properly.
4. To exit test mode, hold the button on the controller for 6 seconds until the status LED begins flashing rapidly.

Troubleshooting

Indicator LED Flash Pattern	Reason	Remedy
LED on the wireless controller is off.	No power to the wireless controller or the controller is already activated on a system.	Confirm that the circuit breaker is on to the power interface and that all wires are connected to the proper terminals. To confirm whether the device is receiving power, follow the steps above to enter Test Mode and inspect LED feedback. If needed, devices may be deactivated using the Lutron App.
Red LED on the wireless controller flashes once, then a 2 second pause.	Output is short circuited.	Disconnect the LED tape from the wireless controller and check for shorts. Cycle power to the wireless controller to reset.
Red LED on the wireless controller flashes twice, then a 2 second pause.	Output is overloaded.	Confirm that no more than 32.8 ft (10 m) of LED tape is connected to the wireless controller output. Cycle power to the wireless controller to reset.
Red LED on the wireless controller flashes three times, then a 2 second pause.	Input voltage is too low.	Confirm that the wireless controller is being powered by 24 V ⎓ ± 10 %.
Red LED on the wireless controller flashes four times, then a 2 second pause.	Input voltage is too high.	
Green LED on the wireless controller is on continuously.	Device is not commissioned.	Activate the device in a system.
Green LED on the wireless controller flashes one to five times, then a pause.	Device is in test mode.	Press and hold the button on the wireless controller for 6 seconds until the status LED begins flashing to return to normal operation.

General Information / Contact Us

Limited Warranty:

www.lutron.com/warranty or call 1.844.LUTRON1 (USA/Canada) or +1.610-282-3800 (Others) for a printed copy.

FCC/IC Information:

This device complies with part 15 of the FCC Rules and Industry Canada license-exempt RSS standard(s). Operation is subject to the following two conditions: (1) This device may not cause interference, and (2) this device must accept any interference, including interference that may cause undesired operation. Modifications not expressly approved by Lutron Electronics Co., Inc. could void the user's authority to operate this equipment.
NOTE: This equipment has been tested and found to comply with the limits for a Class B digital device, pursuant to part 15 of the FCC Rules. These limits are designed to provide reasonable protection against harmful interference in a residential installation. This equipment generates, uses and can radiate radio frequency energy and, if not installed and used in accordance with the instructions, may cause harmful interference to radio communications. However, there is no guarantee that interference will not occur in a particular installation. If this equipment does cause harmful interference to radio or television reception, which can be determined by turning the equipment off and on, the user is encouraged to try to correct the interference by one or more of the following measures:

- Reorient or relocate the receiving antenna
- Increase the separation between the equipment and receiver
- Connect the equipment into an outlet on a circuit different from that to which the receiver is connected
- Consult the dealer or an experienced radio/TV technician for help

This Class B digital apparatus complies with Canadian ICES-005.
This equipment complies with FCC/ISED radiation exposure limits set for an uncontrolled environment. The user should avoid prolonged exposure within 7.9 in (20 cm) of the antenna, which may exceed the FCC/ISED radio frequency exposure limits.

Lutron, Lumaris, Rania, and any related trade dress and logos are trademarks or registered trademarks of Lutron Electronics Co., Inc. in the US and/or other countries.
All other product names, logos, and brands are property of their respective owners.

Lutron Contact Numbers

WORLD HEADQUARTERS:
USA
Lutron Electronics Co., Inc.
7200 Suter Road
Coopersburg, PA 18036-1299
TEL: +1.610.282.3800
FAX: +1.610.282.1243

support@lutron.com

www.lutron.com/support

North & South America
Customer Assistance
USA, Canada, Caribbean:
1.844.LUTRON1 (1.844.588.7661)
Mexico:
+1.888.235.2910
Central/South America:
+1.610.282.6701

UK AND EUROPE:
Lutron EA Limited
3rd Floor, 51 Lime Street
London EC3M 7DQ
United Kingdom
TEL: +44.(0)20.7702.0657
FAX: +44.(0)20.7480.6899
FREEPHONE (UK): 0800.282.107
Technical Support: +44.(0)20.7680.4481

lutronlondon@lutron.com

ASIA:
Lutron GL Ltd.
390 Havelock Road
#07-04 King's Centre
Singapore 169662
TEL: +65.6220.4666
FAX: +65.6220.4333
Technical Support: 800.120.4491

lutronsea@lutron.com

Asia Technical Hotlines
Northern China: 10.800.712.1536
Southern China: 10.800.120.1536
Hong Kong: 800.901.849
Indonesia: 001.803.011.3994
Japan: +81.3.5575.8411
Macau: 0800.401
Taiwan: 00.801.137.737
Thailand: 001.800.120.665853
Other Countries: +65.6220.4666

Lutron Electronics Co., Inc.
7200 Suter Road
Coopersburg, PA 18036-1299 U.S.A.
P/N 043611 Rev. E 08/2025

LUTRON

Solutions de Ruban Lumineux

043611e

Instructions d'installation

Les instructions ci-dessous offrent un aperçu de l'installation du ruban lumineux Lutron. L'installation peut varier en fonction de la disposition spécifique de chaque ruban lumineux installé.

Remarques :

- À faire installer par un électricien qualifié conformément à tous codes électriques en vigueur
- N'utilisez que des conducteurs en cuivre
- Utilisation à l'intérieur uniquement
- Ne l'installez PAS si le produit présente des dommages visibles
- Si de l'humidité ou de la condensation est apparente, laissez le produit sécher avant son installation
- Fonctionne entre 0 °C (32 °F) et 40 °C (104 °F) ambiante
- 0 % à 90 % d'humidité, sans condensation

Remarque : Cet appareil n'est pas destiné à être utilisé par des personnes (y compris des enfants) dont les capacités physiques, sensorielles ou mentales sont différentes ou réduites, ou qui manquent d'expérience ou de connaissances, à moins que ces personnes ne soient supervisées ou formées à l'utilisation de l'appareil par une personne responsable de leur sécurité. Les enfants doivent être surveillés pour s'assurer qu'ils n'utilisent pas cet appareil comme un jouet.

Le ruban DEL doit être utilisé uniquement avec le module d'alimentation spécifié.

Installation des composants :

Cliquez sur un composant pour accéder à ses instructions d'installation.

Ruban DEL	Interface d'alimentation	Contrôleur sans fil

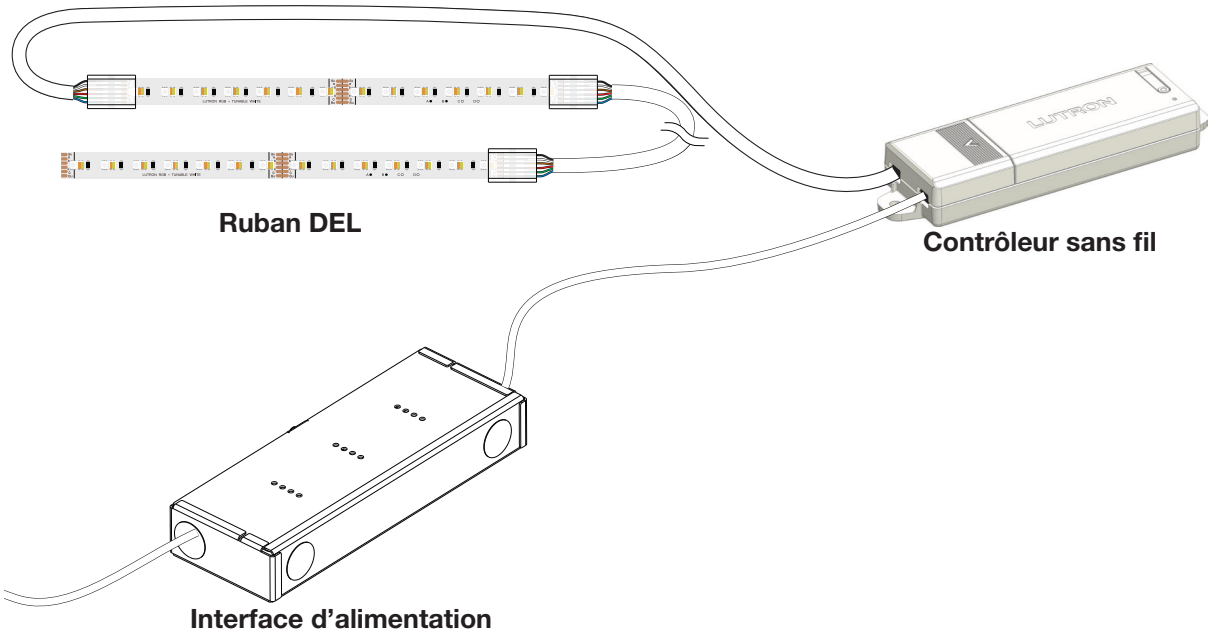

Informations supplémentaires :

Cliquez sur les liens ci-dessous pour accéder aux informations appropriées.

Composants	Dépannage	Informations générales / Nous contacter	Guide d'installation de profilés

Composants

(peut varier selon le numéro de modèle)

Contrôleur sans fil

RRL-MWCL-WH ; HWL-MWCL-WH
Entrée : 24 V⎓ 4 A
Sortie : 24 V⎓ 4 A 96 W

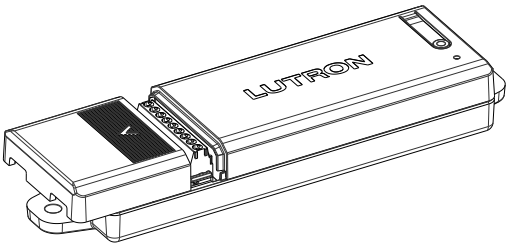

Interfaces d'alimentation

LU-PH3-B
Entrée : 120/277 V∼ 50/60 Hz
Sortie : 24 V⎓ 96 W

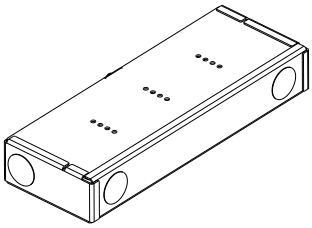

LU-PH3-A
Entrée : 120/277 V∼ 50/60 Hz
Sortie : 24 V⎓ 96 W

Ruban DEL

LU-Txx-RT-IN :
- LU-T05-RT-IN ; LU-T30-RT-IN
- Entrée : 24 V⎓ 9,6 W/m (2,92 W/pi)

LU-Txx-TW-IN :
- LU-T05-TW-IN ; LU-T30-TW-IN
- Entrée : 24 V⎓ 6,3 W/m (1,9 W/pi)

LU-Txx-RANIA-IN[1] :
- LU-T05-RANIA-IN ; LU-T30-RANIA-IN
- Entrée : 24 V⎓ 15,3 W/m (4,6 W/pi)

LU-Txx-RAN-IN-LR :
- LU-T10-RAN-IN-LR ; LU-T30-RAN-IN-LR
- Entrée : 24 V⎓ 8,6 W/m (2,6 W/pi)

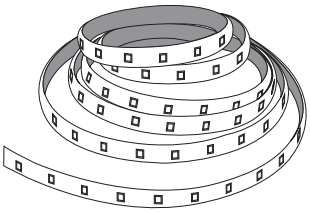

Accessoires

Câble : LU-WK1-6W ; LU-WK1-4W ; LU-WK1-TW
Connecteurs : LU-CK1-6W ; LU-CK1-4W ; LU-CK1-TW

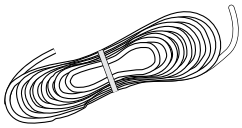

Câble

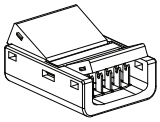

Connecteurs
Qté : 10

[1]**Remarque** : Compatible uniquement avec le HWL-MWCL-WH.

Installation de ruban DEL

1. Si vous installez le ruban DEL dans un canal en aluminium (en option), suivez les instructions de montage du Guide d'installation de profilés avant d'installer le ruban.

   Remarque : Lorsque vous utilisez un connecteur à 6 broches avec le profilé SR2, faites glisser le connecteur depuis l'extrémité du profilé ou insérez-le à un angle depuis le haut et enclenchez-le.

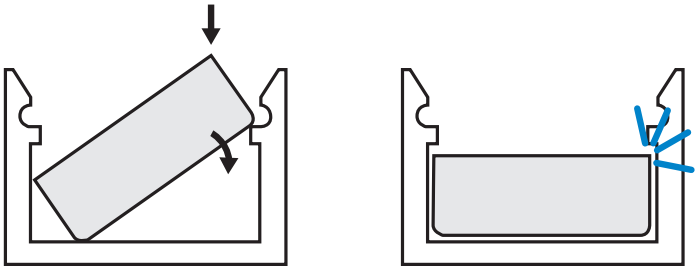

2. Mesurez et coupez le ruban DEL à la longueur souhaitée à l'un des emplacements marqués, en vous assurant que la coupe est perpendiculaire au ruban.

Remarques :

Si vous utilisez des connecteurs fil-ruban, NE COUPEZ PAS au niveau des pastilles soudées. Les connecteurs NE PEUVENT PAS être utilisés à des emplacements avec des pastilles soudées.

Remarques importantes :

Les emplacements de coupe du ruban Rania sont différents. Veuillez vous référer à la photo du Rania pour plus d'informations.

Pour les rubans Rania, une section devra être retirée et jetée dans certaines applications. Voir l'image pour un exemple.

Rubans lumineux Lumaris

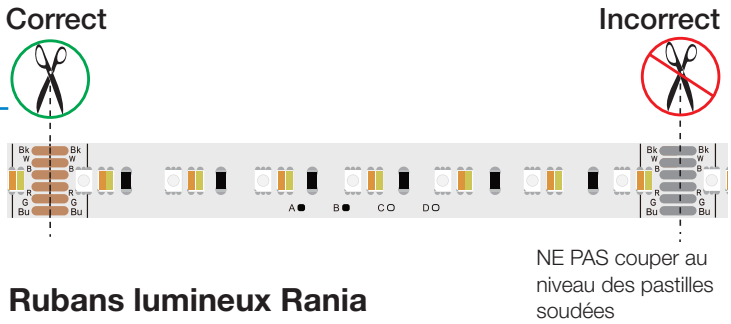

Rubans lumineux Rania

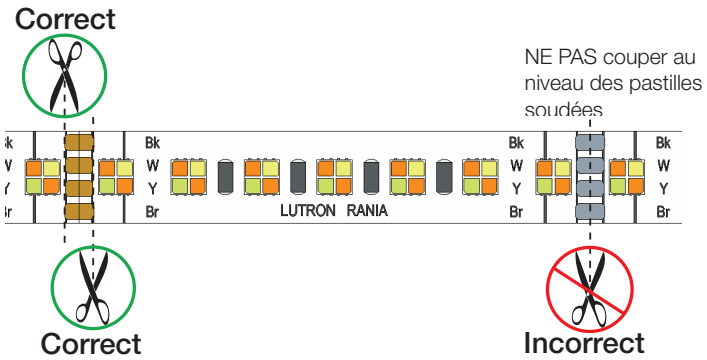

Applications nécessitant la suppression d'une section

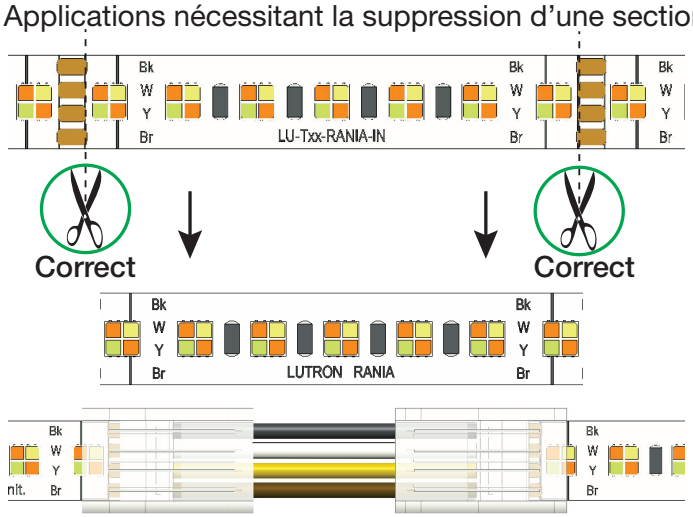

Installation de ruban DEL *(suite)*

3. Nettoyez la surface sur laquelle le ruban DEL sera collé en vous assurant qu'elle est sèche et exempte de poussière.

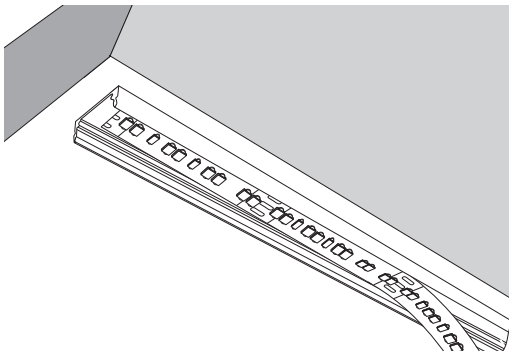

4. Décollez la bande de papier du ruban DEL et fixez le ruban DEL sur la surface à un point qui permet au ruban DEL de se connecter au contrôleur sans fil. Appuyez dessus et maintenez-le pendant 10 secondes.

a. La première section du ruban est fournie avec des fils soudés pour plus de commodité, mais le ruban peut être démarré à partir de n'importe quelle section en installant un connecteur fil-ruban (voir l'étape 5 des instructions d'installation du ruban DEL).

b. Des connecteurs fil-ruban peuvent être installés à ce stade (en fonction de l'application). Pour ce faire, retirez le support du ruban adhésif d'environ 15 mm (0,5 po) avant d'insérer le connecteur. Veuillez consulter l'étape 5b sur l'installation des DEL pour plus d'informations.

c. NE PAS tordre ou plier le ruban DEL à plusieurs reprises car cela pourrait endommager les connexions du ruban.

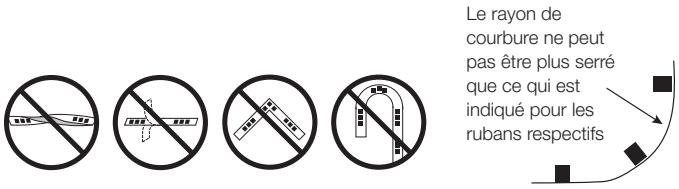

Remarque : Le rayon de courbure du ruban Lumaris ne peut pas être inférieur à 50 mm (2 po).
Remarque : Le rayon de courbure du ruban Rania ne peut pas être inférieur à 30 mm (1,2 po).

Installation de ruban DEL *(suite)*

5. Connectez des sections supplémentaires de ruban DEL à la série (facultatif).

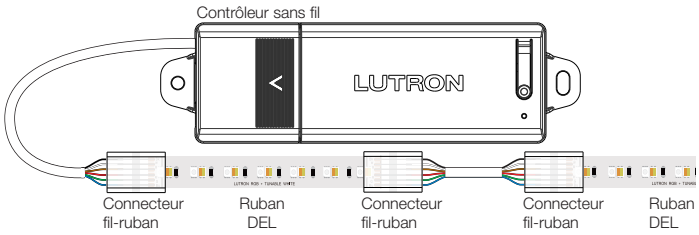

a. Mesurez et coupez la longueur de câble nécessaire pour connecter les rubans à leurs emplacements d'installation.

b. Insérez l'extrémité du ruban DEL dans le connecteur. Fermez le connecteur à l'aide d'une pince.

IMPORTANT : Alignez le bord du connecteur avec la ligne imprimée sur le ruban. Un mauvais alignement du connecteur peut endommager le ruban DEL.

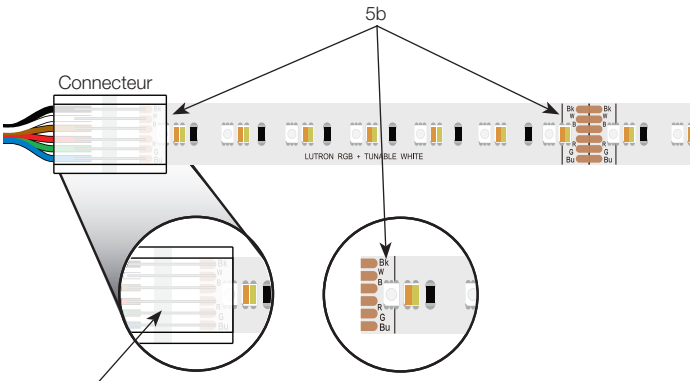

c. Insérez les fils **non dénudés** de calibre 0,50 mm² (22 AWG) fournis par Lutron dans les orifices de fil du connecteur en veillant à aligner la couleur du fil (marquage du ruban) au canal approprié sur le ruban.

Style de ruban	Identification du ruban	1	2	3	4	5	6
Lumaris RGB+TW	A● B● C○ D○ ou le LU-Txx-RT-IN	Bleu (B)	Vert (G)	Rouge (R)	Marron (Br)	Blanc (W)	Noir (Bk)
Lumaris TW	A○ B○ C● D○ ou le LU-Txx-TW-IN	–	–	–	Rouge (R)	Blanc (W)	Noir (Bk)
Rania	LU-Txx-RANIA-IN LU-Txx-RAN-IN-LR	–	–	Marron (Br)	Jaune (Y)	Blanc (W)	Noir (Bk)

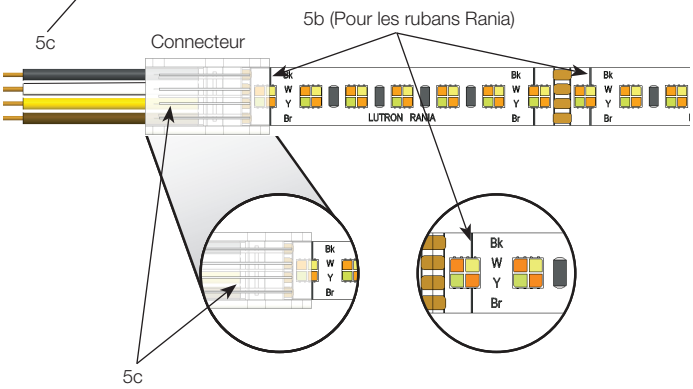

d. Seulement 5 m (16,4 pi) de ruban peuvent être câblés en série pour chaque segment de ruban. Pour les rubans qui permettent plus de 5 m (16,4 pi) par contrôleur, plusieurs rubans doivent être câblés en parallèle ou les deux extrémités du ruban doivent être raccordées au contrôleur sans fil. Pour plus d'informations, voir les spécifications des solutions de ruban lumineux Lumaris (n° de pièce 3691301) et des solutions de ruban lumineux Rania (n° de pièce 3663102).

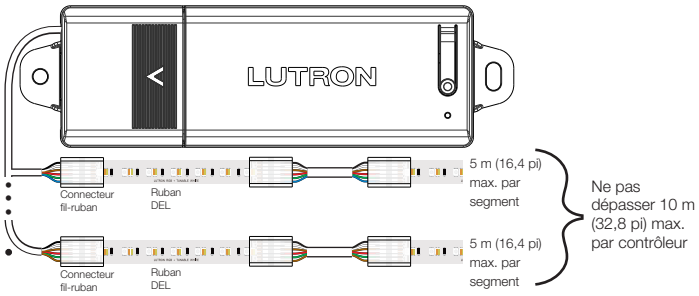

[2] **Remarque :** Il s'agit d'un exemple pour les rubans qui permettent plus de 5 m (16,4 pi) par contrôleur.

Installation de l'interface d'alimentation - LU-PH3-B

AVERTISSEMENT : RISQUE D'ÉLECTROCUTION. Peut causer des blessures graves ou la mort. Débranchez l'alimentation avant de procéder à l'entretien ou à l'installation de l'unité.

Remarque : Cette section concerne l'installation du LU-PH3-B. Pour l'installation du LU-PH3-A, passez à la section suivante.

1. Retirez le couvercle supérieur de l'interface d'alimentation pour accéder aux trous de montage et aux fils volants.

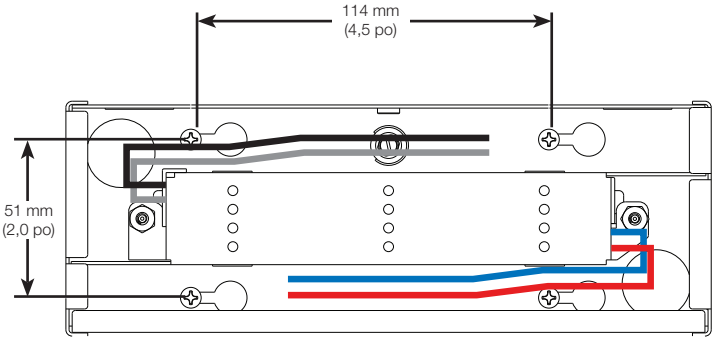

Option 1

2. Choisissez un emplacement de montage. Tenez compte des éléments suivants lors du choix d'un emplacement de montage :

a. Pour une utilisation en armoire ou en surface uniquement.

b. Installation à distance à partir du contrôleur et du ruban lumineux.

c. Un espace minimum de 51 mm (2 po) est requis entre l'interface d'alimentation et tout autre équipement ou surface.

d. Avant le montage à l'aide des vis à bois fournies, percez des trous pilotes dans la surface de montage avec un foret d'un diamètre ne dépassant pas 2 mm (5/64 po).

e. Laissez chaque vis dépasser de la surface de montage de 6,35 mm (0,25 po).

f. Alignez les quatre fentes en trou de serrure situées à l'arrière de l'interface d'alimentation sur les vis, puis faites-les glisser doucement de gauche à droite **(Option 1)** ou de haut en bas **(Option 2)**.

g. Installez l'interface d'alimentation dans une position facilement localisable et accessible pour les besoins d'entretien et de dépannage.

h. Toutes les autres configurations de montage exigeront un support mécanique supplémentaire. Une installation incorrecte peut être dangereuse pour le personnel et les biens.

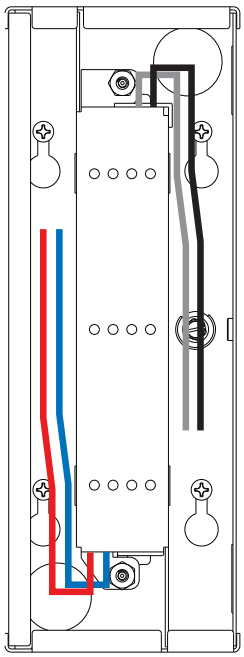
Option 2

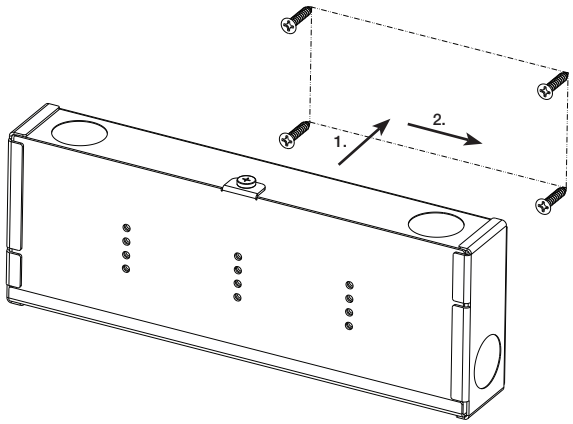

3. Ouvrez les entrées à perforer nécessaires pour passer les fils dans le compartiment de câblage.

Installation de l'interface d'alimentation - LU-PH3-B *(suite)*

4. Pour les installations utilisant un kit (RRL-MTK-RT-IN ou HWL-MTK-RT-IN), utilisez le fil à 2 conducteurs fourni pour cette étape.

Pour tous les autres types d'installation, ou si plus de câble est nécessaire, veuillez vous référer aux indications suivantes concernant les longueurs et sections acceptables pour le câble installé de l'interface d'alimentation au contrôleur sans fil.

Pour Lumaris, reportez-vous à la soumission de spécifications des solutions de ruban lumineux (nº de pièce 3691301) ou à la note d'application nº 830 (nº de pièce 048830) sur www.lutron.com.

Pour Rania, reportez-vous à la soumission de spécifications des solutions de ruban lumineux Rania (nº de pièce 3663141) sur www.lutron.com.

a. Pour les contrôleurs sans fil programmés dans des zones séparées, le câblage DEL+ et DEL- dans une configuration en câblage direct **(Option 1)** minimisera les interactions entre les contrôleurs. Le câblage dans une configuration en parallèle **(Option 2)** peut entraîner des interactions subtiles entre les contrôleurs.

b. Si les contrôleurs sans fil sont programmés dans une seule zone, les fils DEL+ et DEL- peuvent être câblés soit dans une configuration en câblage direct ou en parallèle **(Option 1 ou Option 2)** sans souci d'interaction entre les contrôleurs.

c. Connectez les fils nécessaires à l'interface d'alimentation comme indiqué dans le schéma de câblage. Les câbles d'interface d'alimentation et les connecteurs fournis acceptent les fils de 4,0 mm² à 0,75 mm² (12 AWG à 20 AWG). Les bornes du contrôleur sans fil acceptent du fil de 2,5 mm² à 0,50 mm² (14 AWG à 22 AWG).

Remarque : Utilisez les connecteurs de fils fournis pour effectuer toutes les connexions à l'intérieur du compartiment de câblage intégré.

5. Terminez l'installation du contrôleur sans fil conformément à la section **Installation du contrôleur sans fil**, remettez le couvercle supérieur en place pour contenir toutes les connexions de fils, puis rétablissez l'alimentation.

Option 1: Configuration de câblage direct

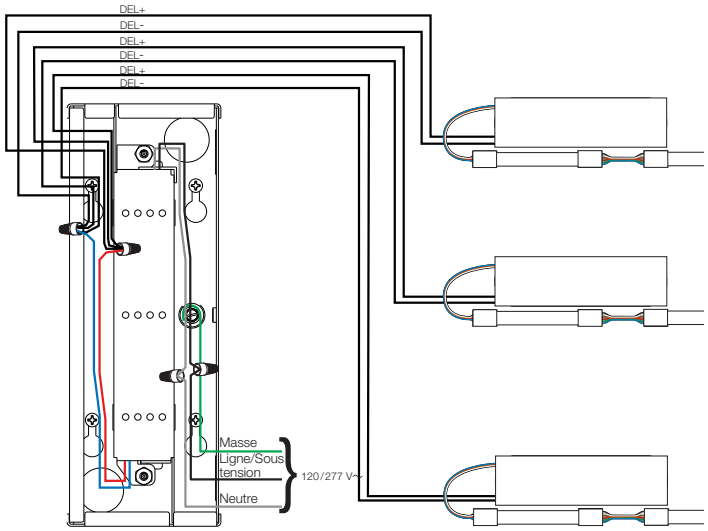

Option 2: Configuration de câblage en parallèle

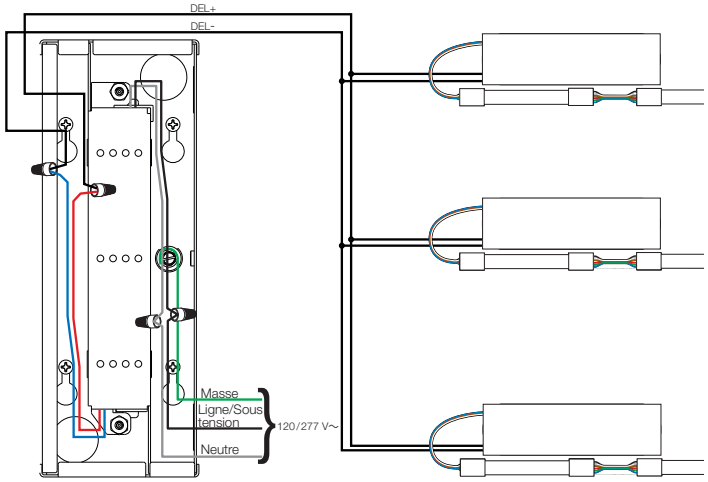

Installation de l'interface d'alimentation - LU-PH3-A

AVERTISSEMENT : RISQUE D'ÉLECTROCUTION. Peut causer des blessures graves ou la mort. Débranchez l'alimentation avant de procéder à l'entretien ou à l'installation de l'unité.

Remarque : Cette section concerne l'installation du LU-PH3-A. Pour l'installation du LU-PH3-B, reportez-vous à la section précédente.

1. Retirez le couvercle supérieur de l'interface d'alimentation pour accéder aux trous de montage et aux borniers.

2. Montez l'interface d'alimentation comme indiqué dans les options 1, 2 ou 3 à droite.

   Remarque : Tenez compte des éléments suivants lors du choix d'un emplacement de montage :

   a. Une distance minimum de 76 mm (3 po) est requise entre deux interfaces d'alimentation.

   b. Installez l'interface d'alimentation dans une position facilement localisable et accessible pour les besoins de service et de dépannage.

   c. Toutes les autres configurations de montage exigeront un support mécanique supplémentaire. Une installation incorrecte peut être dangereuse pour le personnel et les biens.

   Remarque : Pour les applications en 277 V∼, une barrière appropriée peut être requise entre le câblage qui n'est pas de classe 2 et le câblage de classe 2, conformément aux codes de câblage en vigueur. Pour plus de facilité, l'interface d'alimentation comprend une barrière optionnelle.

3. Ouvrez les entrées à perforer nécessaires pour passer les fils dans le compartiment de câblage.

Option 1

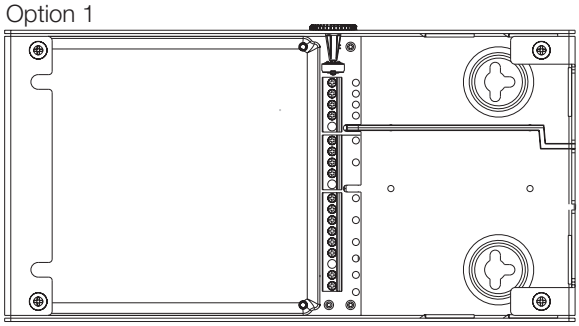

Option 2

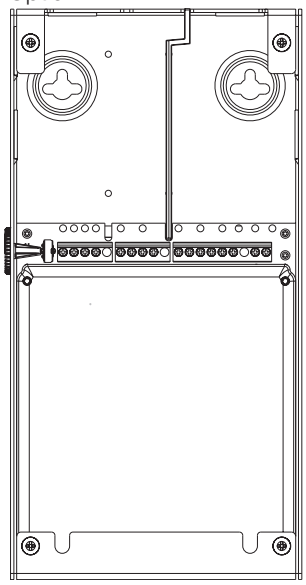

Option 3

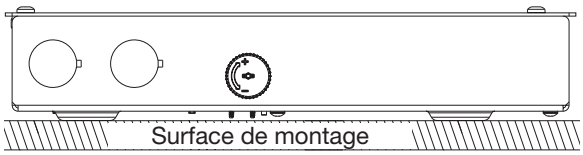

Installation de l'interface d'alimentation - LU-PH3-A *(suite)*

4. Confirmez la longueur et le calibre du câble installé de l'interface d'alimentation au contrôleur sans fil. Pour Lumaris, reportez-vous à la soumission de spécifications des solutions de ruban lumineux (nº de pièce 3691301) ou à la note d'application nº 830 Guide avancé d'applications des solutions de ruban lumineux Lumaris (nº de pièce 048830) sur www.lutron.com. Pour Rania, reportez-vous à la soumission de spécifications des solutions de ruban lumineux Rania (nº de pièce 3663141) sur www.lutron.com.

a. Si les contrôleurs sans fil sont programmés dans des zones séparées et que les fils DEL+ et DEL- sont dans une configuration en parallèle **(Option 2)**, cela peut entraîner une interaction subtile entre les contrôleurs. Le câblage dans une configuration de câblage direct **(Option 1)** aura une interaction limitée entre les contrôleurs programmés dans des zones séparées.

b. Si les contrôleurs sans fil sont programmés dans une seule zone, les fils DEL+ et DEL- peuvent être câblés soit dans une configuration de câblage direct ou en parallèle **(Option 1 ou Option 2)** sans souci d'interaction entre les contrôleurs.

c. Connectez les fils nécessaires à l'interface d'alimentation comme indiqué dans le schéma de câblage. Les bornes d'interface d'alimentation acceptent des fils de 4,0 mm^2 à 0,75 mm^2 (12 AWG à 20 AWG). Les bornes du contrôleur sans fil acceptent des fils de 2,5 mm^2 à 0,50 mm^2 (14 AWG à 22 AWG).

Remarque : Lors du câblage de trois contrôleurs à l'interface d'alimentation, deux des trois fils DEL+ et DEL- du contrôleur sans fil doivent être épissés ensemble dans le compartiment de câblage de l'interface d'alimentation avec un connecteur de fil et un seul fil relié au bornier. Les bornes DEL+ et DEL- de l'interface d'alimentation n'acceptent qu'un seul fil par borne.

5. Terminez l'installation du contrôleur sans fil conformément à la section suivante, remettez le couvercle supérieur en place, puis rétablissez l'alimentation.

Option 1 : Configuration de câblage direct

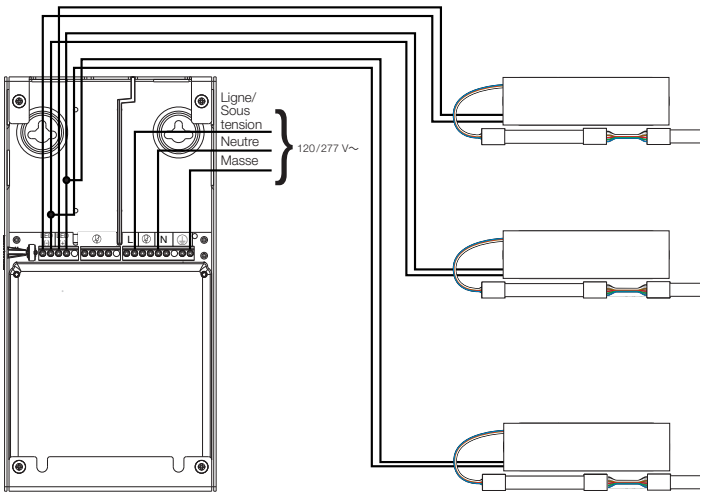

Option 2 : Configuration de câblage en parallèle

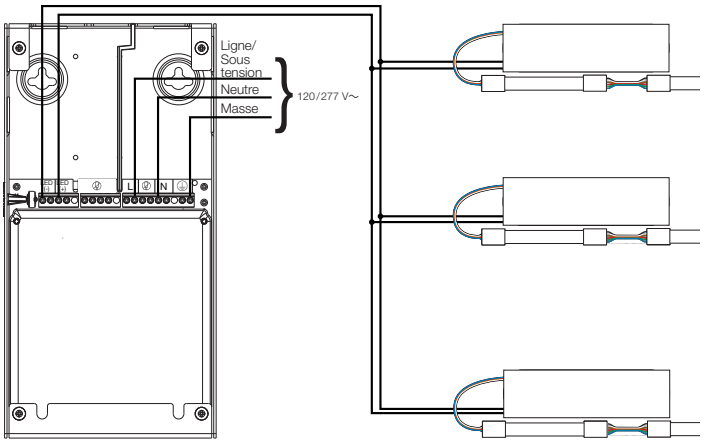

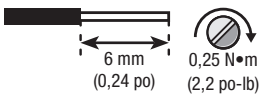

Installation du contrôleur sans fil

1. Installez le contrôleur sans fil avec les vis fournies.

2. Connectez les fils du ruban DEL à la borne de sortie du contrôleur en vous assurant d'utiliser le câblage de sortie correct pour le ruban DEL utilisé. Reportez-vous au tableau indiquant les connexions de couleur de fil (marquage de ruban) aux broches du contrôleur.

Style de ruban	Identification du ruban	1	2	3	4	5	6
Lumaris RGB+TW	A● B● C○ D○ ou le LU-Txx-RT-IN	Bleu (B)	Vert (G)	Rouge (R)	Marron (Br)	Blanc (W)	Noir (Bk)
Lumaris TW	A○ B○ C● D○ ou le LU-Txx-TW-IN	–	–	–	Rouge (R)	Blanc (W)	Noir (Bk)
Rania	LU-Txx-RANIA-IN LU-Txx-RAN-IN-LR	–	–	Marron (Br)	Jaune (Y)	Blanc (W)	Noir (Bk)

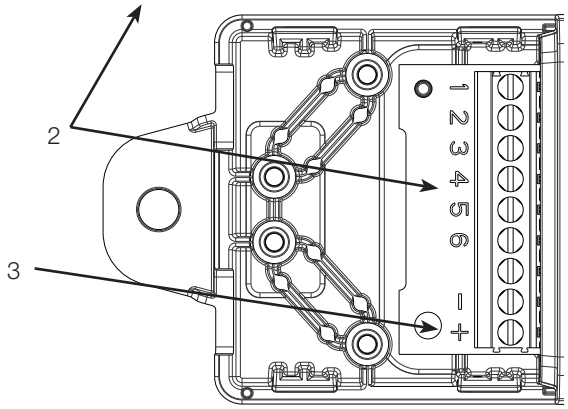

3. Connectez les fils à la borne d'entrée du contrôleur.

Remarque : Un seul câble d'entrée et un seul câble de sortie peuvent être connectés au bornier. Les fils supplémentaires doivent être épissés à l'extérieur du contrôleur sans fil.

4. Installez le réducteur de tension et serrez les vis.

Remarque : Le réducteur de tension est réversible. L'orientation ❶ offre la meilleure réduction de tension pour la plupart des diamètres de fil. Pour certaines applications à gros diamètres de fils, une orientation ❷ peut être nécessaire.

Remarque : Tous les diamètres de fil extérieurs doivent être compris entre 2,5 mm et 6,4 mm (0,10 po à 0,25 po).

Remarque : Lors de l'installation du réducteur de tension, les fils doivent être positionnés de manière à ne pas être tendus. Le manchon de câble doit également être placé sous le réducteur de tension.

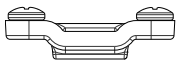

Orientation 1

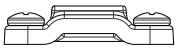

Orientation 2

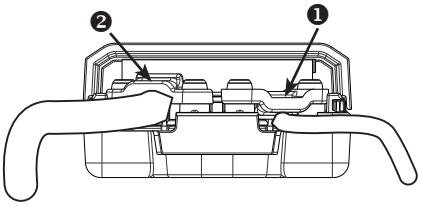

Correct

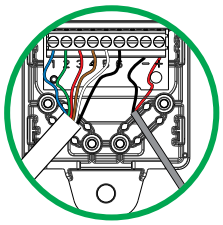

Incorrect

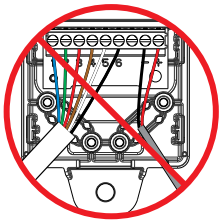

5. Installez le couvre-borne.

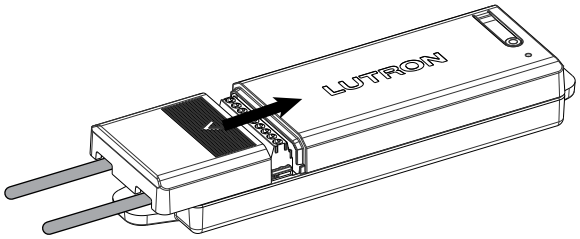

Remarque : Pour les rubans lumineux Rania et à blanc réglable, le micrologiciel du contrôleur doit être de version 3.4.7 ou supérieure.

Mode test

1. Pour entrer en mode test, allumez l'appareil et maintenez le bouton du contrôleur enfoncé pendant 6 secondes jusqu'à ce que la DEL d'état commence à clignoter rapidement.
2. La DEL d'état indiquera le canal actif sur le ruban par un certain nombre de clignotements suivis d'une pause. Par exemple, un clignotement suivi d'une pause correspond au canal 1.
3. Appuyez sur le bouton pour parcourir tous les canaux et vous assurer que tous les segments de ruban s'allument correctement.
4. Pour quitter le mode test, maintenez le bouton du contrôleur enfoncé pendant 6 secondes jusqu'à ce que la DEL d'état commence à clignoter rapidement.

Dépannage

Motif de clignotement du voyant DEL	Raison	Solution
La DEL du contrôleur sans fil est éteinte.	Aucune alimentation au niveau du contrôleur sans fil ou le contrôleur est déjà activé sur un système.	Vérifiez que le disjoncteur est activé sur l'interface d'alimentation et que tous les fils sont connectés aux bornes appropriées. Pour confirmer que l'appareil reçoit de l'énergie, suivez les étapes ci-dessus pour accéder au mode test et inspecter le retour de DEL. Au besoin, les appareils peuvent être désactivés à l'aide de l'application Lutron.
La DEL rouge du contrôleur sans fil clignote une fois, puis pause 2 secondes.	La sortie est court-circuitée.	Déconnectez le ruban DEL du contrôleur sans fil et vérifiez si des courts-circuits sont présents. Redémarrez le contrôleur sans fil pour le réinitialiser.
La DEL rouge du contrôleur sans fil clignote deux fois, puis pause 2 secondes.	La sortie est surchargée.	Confirmez que moins de 10 m (32,8 pi) de ruban DEL sont connectés à la sortie du contrôleur sans fil. Redémarrez le contrôleur sans fil pour le réinitialiser.
La DEL rouge du contrôleur sans fil clignote trois fois, puis pause 2 secondes.	La tension d'entrée est trop faible.	Vérifiez que le contrôleur sans fil est alimenté en 24 V⎓ ± 10 %.
La DEL rouge du contrôleur sans fil clignote quatre fois, puis pause 2 secondes.	La tension d'entrée est trop élevée.	
La DEL verte du contrôleur sans fil reste allumée en continu.	L'appareil n'est pas mis en service.	Activez l'appareil dans un système.
La DEL verte du contrôleur sans fil clignote une à cinq fois, puis fait une pause.	L'appareil est en mode test.	Appuyez sur le bouton du contrôleur sans fil et maintenez-le enfoncé pendant 6 secondes jusqu'à ce que la DEL d'état commence à clignoter pour revenir au fonctionnement normal.

Informations générales / Nous contacter

Garantie limitée :

www.lutron.com/warranty ou appelez le 1.844.LUTRON1 (États-Unis/Canada) ou le +1.610.282.3800 (autres) pour une copie imprimée.

Informations FCC/ IC :

Cet appareil est conforme à la partie 15 des règles du FCC et aux normes industrielles RSS d'exemption de licence du Canada. Le fonctionnement est sous réserve des deux conditions suivantes : (1) Cet appareil ne doit pas provoquer d'interférences, et (2) cet appareil ne doit accepter aucune interférence, y compris des interférences qui pourraient provoquer un fonctionnement indésirable. Les modifications qui n'ont pas été expressément approuvées par Lutron Electronics Co., Inc. peuvent annuler le pouvoir de l'utilisateur d'utiliser cet équipement.

REMARQUE : Cet équipement a été testé et est conforme aux limites d'un appareil numérique de Classe B en vertu de la partie 15 des règles de la FCC. Ces limites sont conçues pour fournir une protection raisonnable face aux interférences nuisibles dans une installation résidentielle. Cet équipement génère, utilise et peut émettre une énergie de fréquence radio et, s'il n'est pas installé et utilisé conformément aux instructions, il peut provoquer des interférences nuisibles aux communications radio. Cependant, il n'y a aucune garantie que des interférences ne surviendront dans une installation particulière. Si cet équipement provoque des interférences nuisibles pour la réception radio et télévisuelle, ce qui peut être déterminé en allumant et en éteignant l'équipement, il est recommandé que l'utilisateur tente de corriger ces interférences en utilisant une ou plusieurs des mesures suivantes :

- Réorientez ou repositionnez l'antenne réceptrice
- Augmentez la séparation entre l'équipement et le récepteur
- Connectez l'équipement à une prise électrique se trouvant sur un circuit différent de celui où le récepteur est connecté
- Demandez l'aide du vendeur ou d'un technicien radio/TV expérimenté

Cet appareil numérique de classe B est conforme à la norme ICES-005 du Canada.

Cet équipement est conforme aux limites d'exposition aux rayonnements de la FCC/de l'ISED établies pour un environnement non contrôlé. L'utilisateur doit éviter une exposition prolongée à moins de 20 cm (7,9 po) de l'antenne, ce qui peut dépasser les limites d'exposition aux radiofréquences de la FCC/de l'ISED.

Lutron, Lumaris, Rania et toute présentation commerciale et logo associés sont des marques commerciales ou des marques déposées de Lutron Electronics Co., Inc. enregistrées aux États-Unis et/ou dans d'autres pays.
Tous les autres noms de produits, logos et marques appartiennent à leurs propriétaires respectifs.

Numéros de téléphone de Lutron

SIÈGE MONDIAL :
États-Unis
Lutron Electronics Co., Inc.
7200 Suter Road
Coopersburg, PA 18036-1299
TÉL. : +1.610.282.3800
FAX : +1.610.282.1243

support@lutron.com

www.lutron.com/support

Assistance à la clientèle pour l'Amérique du Nord et du Sud
États-Unis, Canada, Caraïbes :
1.844.LUTRON1 (1.844.588.7661)
Mexique :
+1.888.235.2910
Amérique Centrale/du Sud :
+1.610.282.6701

RU ET EUROPE :
Lutron EA Limited
3rd Floor, 51 Lime Street
London EC3M 7DQ
Royaume-Uni
TÉL. : +44.(0)20.7702.0657
FAX : +44.(0)20.7480.6899
Numéro gratuit (RU) : 0800.282.107
Assistance technique :
+44.(0)20.7680.4481

lutronlondon@lutron.com

ASIE :
Lutron GL Ltd.
390 Havelock Road
#07-04 King's Centre
Singapour 169662
TÉL. : +65.6220.4666
FAX : +65.6220.4333
Assistance technique :
800.120.4491

lutronsea@lutron.com

Lignes d'assistance technique pour l'Asie
Chine du Nord : 10.800.712.1536
Chine du Sud : 10.800.120.1536
Hong Kong : 800.901.849
Indonésie : 001.803.011.3994
Japon : +81.3.5575.8411
Macao : 0800.401
Taïwan : 00.801.137.737
Thaïlande : 001.800.120.665853
Autres pays : +65.6220.4666

Lutron Electronics Co., Inc.
7200 Suter Road
Coopersburg, PA 18036-1299, États-Unis
N° de pièce 043611 Rév. E 08/2025

LUTRON

Soluciones de luz de cinta

043611e

Instrucciones de instalación

Las siguientes instrucciones proporcionan una descripción general de la instalación de la cinta de luz de Lutron. La instalación puede variar según la disposición específica de cada cinta de luz que se instale.

Notas:

- Para ser instalada por un electricista calificado de acuerdo con todas las normativas eléctricas locales y nacionales
- Sólo utilice conductores de cobre
- Sólo para uso bajo techo
- NO instale este producto si tuviera algún daño visible
- Si hubiera señales evidentes de humedad o condensación, permita que el producto se seque por completo antes de la instalación
- Opérelo entre 0 °C (32 °F) y 40 °C (104 °F) de temperatura ambiente
- 0% a 90% de humedad, sin condensación

Aviso: Este dispositivo no está diseñado para ser utilizado por personas (incluidos niños) cuyas capacidades físicas, sensoriales o mentales sean diferentes o estén reducidas, o les falte experiencia o conocimiento, a menos que dichas personas sean objeto de supervisión o capacitación para la operación del aparato por una persona responsable de su seguridad. Los niños deberán ser supervisados para asegurarse de que no utilicen este dispositivo como un juguete.

La tira de LED sólo deberá utilizarse con la fuente de alimentación suministrada con el dispositivo.

Instalación de los componentes:

Haga clic en un componente para acceder a sus instrucciones de instalación.

Cinta de LED	Interfaz de alimentación eléctrica	Controlador inalámbrico

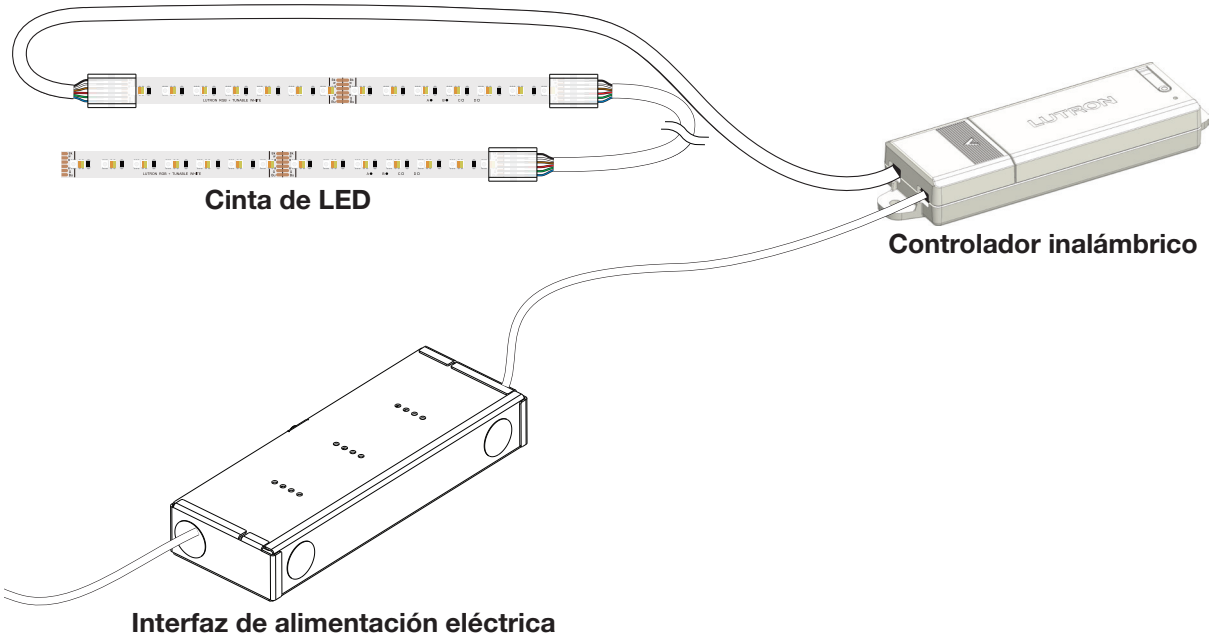

Información adicional:

Haga clic en los enlaces indicados a continuación para acceder a la información adecuada.

Componentes	Solución de problemas	Información general / Contáctenos	Guía de instalación de la extrusión

Componentes

(podría variar según el número de modelo)

Controlador inalámbrico

RRL-MWCL-WH; HWL-MWCL-WH
Entrada: 24 V⎓ 4 A
Salida: 24 V⎓ 4 A 96 W

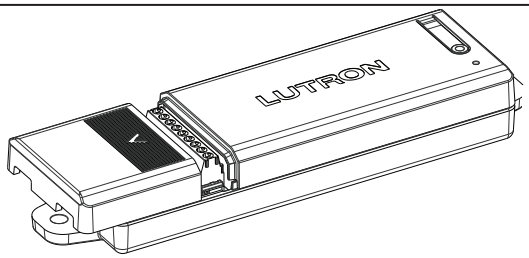

Interfaces de alimentación eléctrica

LU-PH3-B
Entrada: 120/277 V∼ 50/60 Hz
Salida: 24 V⎓ 96 W

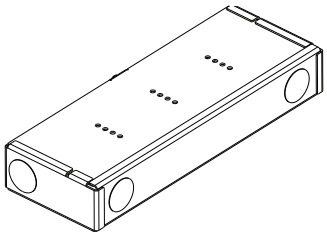

LU-PH3-A
Entrada: 120/277 V∼ 50/60 Hz
Salida: 24 V⎓ 96 W

Cinta de LED

LU-Txx-RT-IN:
- LU-T05-RT-IN; LU-T30-RT-IN
- Entrada: 24 V⎓ 9,6 W/m (2,92 W/pie)

LU-Txx-TW-IN:
- LU-T05-TW-IN; LU-T30-TW-IN
- Entrada: 24 V⎓ 6,3 W/m (1,9 W/pie)

LU-Txx-RANIA-IN[1]:
- LU-T05-RANIA-IN; LU-T30-RANIA-IN
- Entrada: 24 V⎓ 15,3 W/m (4,6 W/pie)

LU-Txx-RAN-IN-LR:
- LU-T10-RAN-IN-LR; LU-T30-RAN-IN-LR
- Entrada: 24 V⎓ 8.6 W/m (2.6 W/pie)

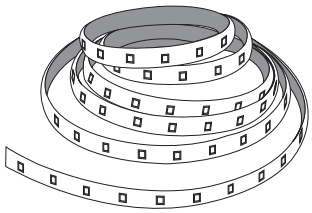

Accesorios

Cable: LU-WK1-6W; LU-WK1-4W; LU-WK1-TW
Conectores: LU-CK1-6W; LU-CK1-4W; LU-CK1-TW

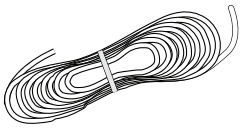

Cable

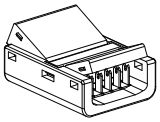

Conectores
Cant.: 10

[1]Nota: Sólo compatible con HWL-MWCL-WH.

Instalación de la cinta de LED

1. Si se instala la cinta de LED en un canal de aluminio (opcional), siga las instrucciones de montaje presentes en la Guía de instalación de la extrusión antes de instalar la cinta.

   Nota: Cuando utilice un conector de seis clavijas con la extrusión SR2, deslice el conector hacia adentro desde el extremo de la extrusión o inserte un cable angulado desde la parte superior y cálcelo.

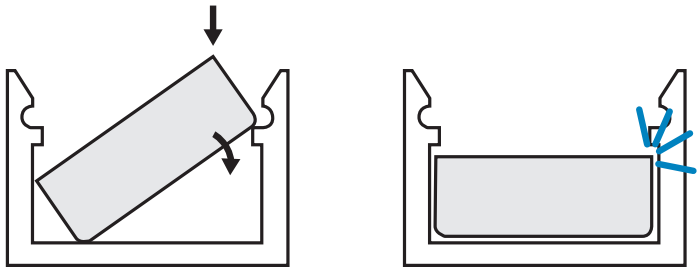

2. Mida y corte la cinta de LED a la longitud deseada en una de las ubicaciones marcadas, asegurándose de que el corte sea perpendicular a la cinta.

Notas:

Si se utilizan conectores de cinta a cable, NO cortar en las almohadillas soldadas. Los conectores NO PUEDEN utilizarse en lugares con almohadillas soldadas.

Notas importantes:

Las ubicaciones de corte de la cinta Rania son diferentes. Para obtener más información consulte la imagen de Rania.

Para las cintas Rania, en ciertas aplicaciones deberá eliminarse y descartarse una sección. Para ejemplo vea la imagen.

Luces de cinta Lumaris

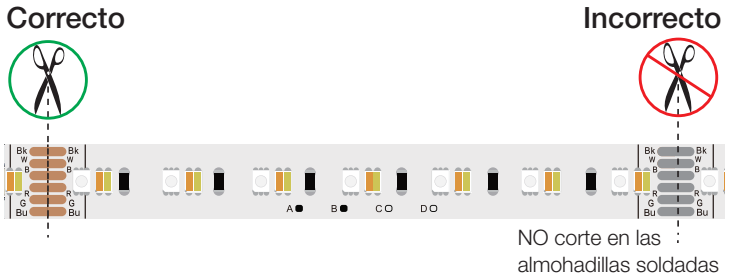

Luces de cinta Rania

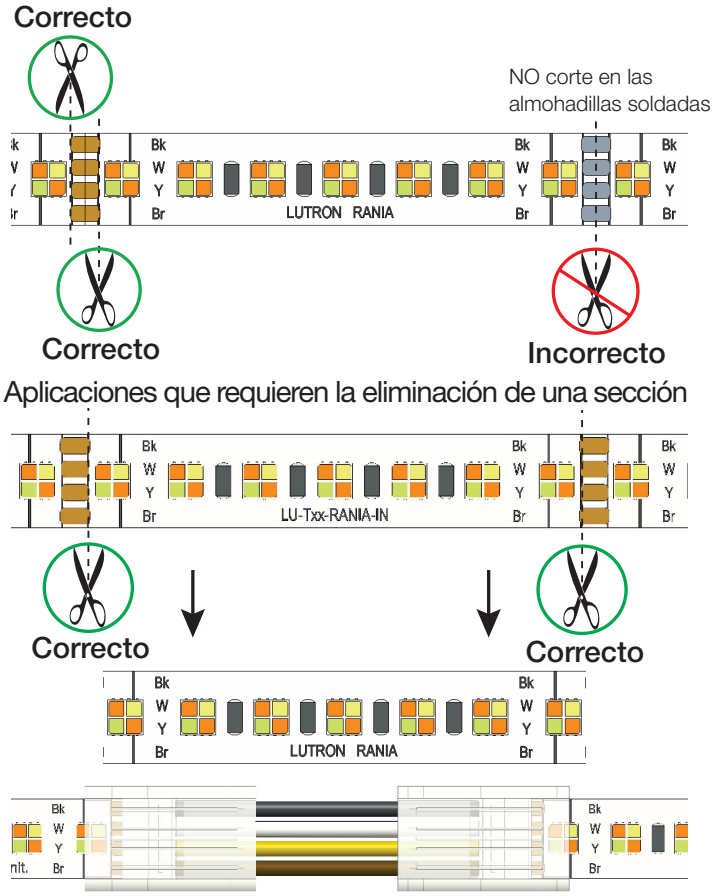

Instalación de la cinta de LED *(continuación)*

3. Limpie la superficie sobre la que se adherirá la cinta de LED, asegurándose de que esté seca y libre de polvo.

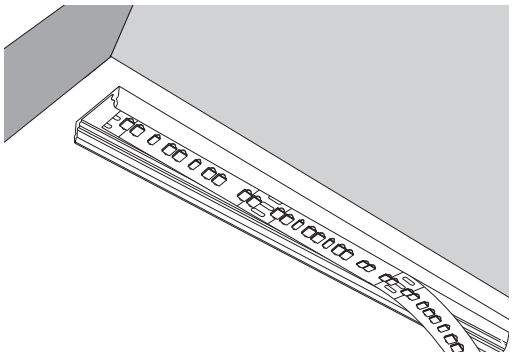

4. Despegue la parte posterior de la cinta de LED y fije la cinta a la superficie en un lugar que permita que la misma se conecte al controlador inalámbrico. Presione y mantenga presionado durante 10 segundos.

a. La primera sección de la cinta se suministra con cables soldados para mayor comodidad, pero la cinta se puede iniciar desde cualquier sección instalando un conector de cable a cinta (consulte el paso 5 de Instalación de la cinta de LED).

b. En este punto se pueden instalar los conectores de cable a cinta (según la aplicación). Para ello, retire el respaldo de la cinta aproximadamente 15 mm (0,5 pulg) antes de insertar el conector. Para obtener más información consulte el paso de instalación de LED 5b.

c. NO tuerza ni doble repetidamente la cinta de LED, ya que esto podría dañar las conexiones de la propia cinta.

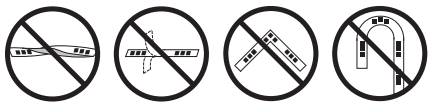

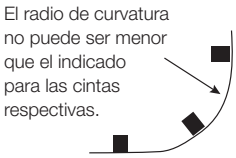

Nota: El radio de curvatura de la cinta Lumaris no puede ser inferior a 50 mm (2 pulg).
Nota: El radio de curvatura de la cinta Rania no puede ser inferior a 30 mm (1,2 pulg).

Instalación de la cinta de LED *(continuación)*

5. Una secciones adicionales de cinta de LED a la serie (opcional).

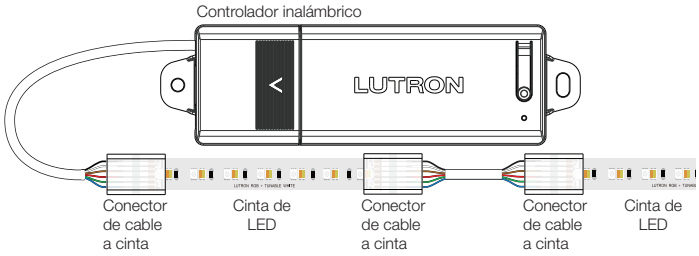

a. Mida y corte la longitud de cable necesaria para conectar las cintas en sus ubicaciones instaladas.

b. Inserte el extremo de la cinta de LED en el conector. Cierre el conector con unos alicates.

IMPORTANTE: Alinee el borde del conector con la línea impresa en la cinta. La alineación incorrecta del conector podría dañar la cinta de LED.

c. Inserte cables de 0,50 mm² (22 AWG) **sin pelar**, suministrados por Lutron, en los orificios para cables del conector, asegurándose de alinear el color de los cables (marcado de la cinta) con el canal adecuado de la cinta.

Estilo de la cinta	Identificación de la cinta	1	2	3	4	5	6
Lumaris RGB+TW	A● B● C○ D○ o LU-Txx-RT-IN	Azul (B)	Verde (G)	Rojo (R)	Marrón (Br)	Blanco (W)	Negro (Bk)
Lumaris TW	A○ B○ C● D○ o LU-Txx-TW-IN	–	–	–	Rojo (R)	Blanco (W)	Negro (Bk)
Rania	LU-Txx-RANIA-IN LU-TXX-RAN-IN-LR	–	–	Marrón (Br)	Amarillo (Y)	Blanco (W)	Negro (Bk)

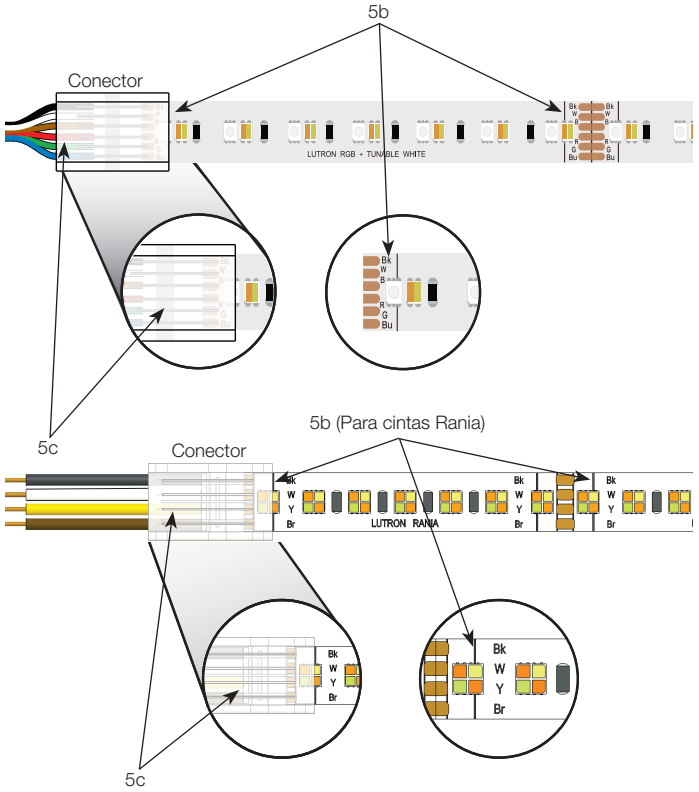

d. Solo se pueden conectar en serie 5 m (16,4 pies) de cinta para cualquier tramo de la misma. Para las cintas que permiten más de 5 m (16,4 pies) por controlador, se deben conectar múltiples tramos de cinta en paralelo o ambos extremos de la cinta deberán tener una conexión al controlador inalámbrico. Para obtener más información, consulte las especificaciones de las soluciones de luz de cinta Lumaris (N/P 3691301) y las soluciones de luz de cinta Rania (N/P 3663102).

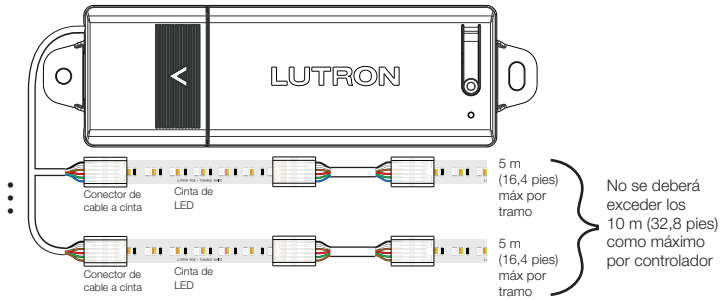

[2] **Nota:** Este es un ejemplo para cintas que permiten más de 5 m (16,4 pies) por controlador.

Instalación de la interfaz de alimentación eléctrica - LU-PH3-B

ADVERTENCIA: PELIGRO DE DESCARGA ELÉCTRICA. Podría ocasionar lesiones graves o la muerte. Antes de efectuar mantenimiento o instalar el equipo desconecte la alimentación eléctrica.

Nota: Esta sección es para la instalación de la LU-PH3-B. Para la instalación de la LU-PH3-A, prosiga a la siguiente sección.

1. Retire la cubierta superior de la interfaz de alimentación eléctrica para acceder a los orificios de montaje y los chicotes de cables.

2. Elija una ubicación de montaje. Tenga en cuenta lo siguiente al elegir una ubicación de montaje:

a. Sólo para uso en gabinetes y montaje en superficie.

b. Instale de forma remota desde el controlador y la luz de cinta.

c. Se requiere un mínimo de 51 mm (2 pulg) entre la interfaz de alimentación eléctrica y cualquier otro equipo o superficie.

d. Antes de montar con los tornillos para madera incluidos, perfore orificios piloto en la superficie de montaje con una broca de no más de 2 mm (5/64 pulg) de diámetro.

e. Deje 6,35 mm (0,25 pulg) de cada tornillo sobresaliendo de la superficie de montaje.

f. Alinee las cuatro ranuras en forma de bocallave de la parte posterior de la interfaz de alimentación eléctrica sobre los tornillos, y luego deslice suavemente de izquierda a derecha **(opción 1)** o de arriba a abajo **(opción 2)**.

g. Monte la interfaz de alimentación eléctrica en una posición donde pueda ser fácilmente ubicada y accedida si fuera necesario efectuar mantenimiento o solucionar algún problema.

h. Cualquier otra configuración de montaje requerirá un soporte mecánico adicional. Una instalación incorrecta podría provocar riesgos para el personal u ocasionar daños materiales.

3. Abra las tapas ciegas necesarias para pasar los cables hacia el compartimiento del cableado.

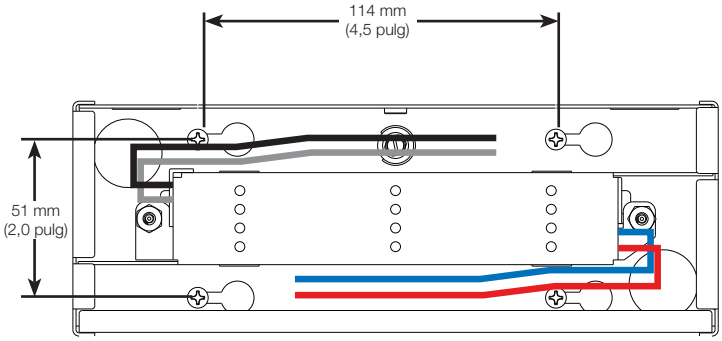

Opción 1

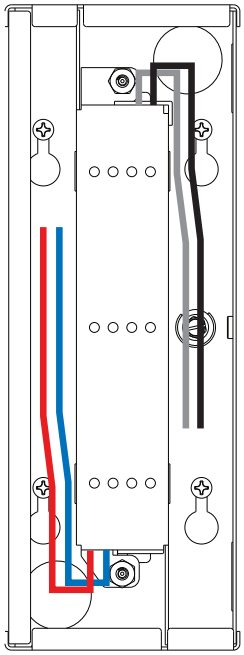
Opción 2

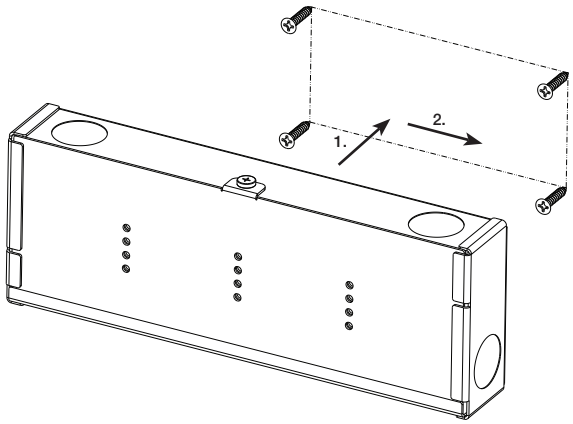

Instalación de la interfaz de alimentación eléctrica - LU-PH3-B *(continuación)*

4. Para las instalaciones que utilizan un kit (RRL-MTK-RT-IN o HWL-MTK-RT-IN), utilice el cable de dos conductores provisto para este paso.

Para todos los demás tipos de instalación, o si se necesitara más cable, consulte lo siguiente para conocer las longitudes y tamaños aceptables para el cable que se va a instalar desde la interfaz de alimentación hasta el controlador inalámbrico.

Para Lumaris, consulte la presentación de especificaciones de la solución de luz de cinta (N/P 3691301) o la Nota de aplicación Nº 830 (N/P 048830) en www.lutron.com.

Para Rania, consulte la presentación de especificaciones de soluciones de luz de cinta Rania (N/P 3663141) en www.lutron.com.

a. Para los controladores inalámbricos programados en zonas separadas, el cableado del LED+ y el LED- en una configuración de regreso al punto de partida **(opción 1)** minimizará las interacciones entre los controladores. El cableado en una configuración de toma T **(opción 2)** puede generar interacciones sutiles entre los controladores.

b. Si los controladores inalámbricos están programados en una sola zona, los cables de LED+ y LED- se pueden conectar en una configuración de regreso al punto de partida o de toma T **(opción 1 u opción 2)** sin preocuparse por la interacción entre los controladores.

c. Conecte los cables necesarios a la interfaz de alimentación eléctrica tal como se muestra en el diagrama de cableado. Los cables de la interfaz de alimentación eléctrica y los conectores suministrados aceptan cables de 4,0 mm^2 a 0,75 mm^2 (12 AWG a 20 AWG). Los terminales del controlador inalámbrico aceptan cables de 2,5 mm^2 a 0,50 mm^2 (14 AWG a 22 AWG).

Nota: Utilice los conectores de cable incluidos para realizar todas las conexiones dentro del compartimento de cableado integrado.

5. Complete la instalación del controlador inalámbrico de acuerdo con la sección **Instalación del controlador inalámbrico**, reponga la cubierta superior para que contenga todas las conexiones de cables y luego vuelva a aplicar la alimentación eléctrica.

Opción 1: Configuración del cableado con regreso al punto de partida

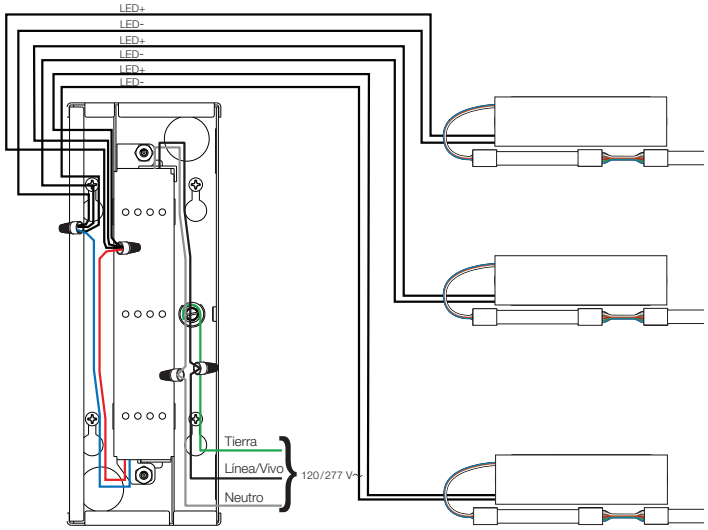

Opción 2: Configuración del cableado con toma T

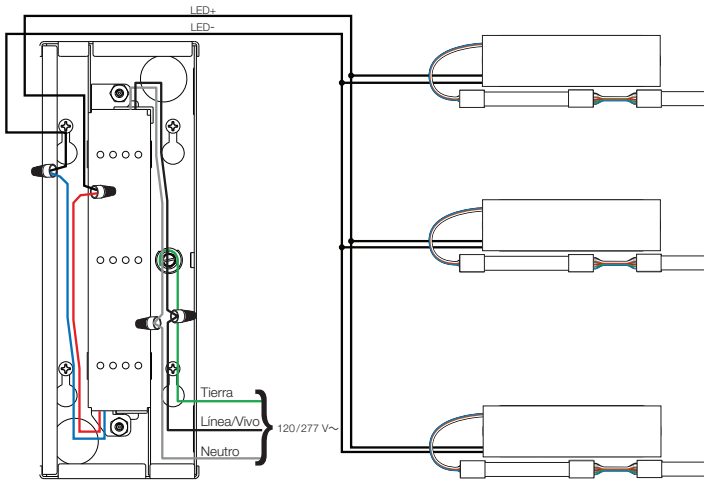

Instalación de la interfaz de alimentación eléctrica - LU-PH3-A

ADVERTENCIA: PELIGRO DE DESCARGA ELÉCTRICA. Podría ocasionar lesiones graves o la muerte. Antes de efectuar mantenimiento o instalar el equipo desconecte la alimentación eléctrica.

Nota: Esta sección es para la instalación de la LU-PH3-A. Para la instalación de la LU-PH3-B, consulte la sección anterior.

1. Retire la cubierta superior de la interfaz de alimentación eléctrica para acceder a los orificios de montaje y los bloques de terminales.

Opción 1

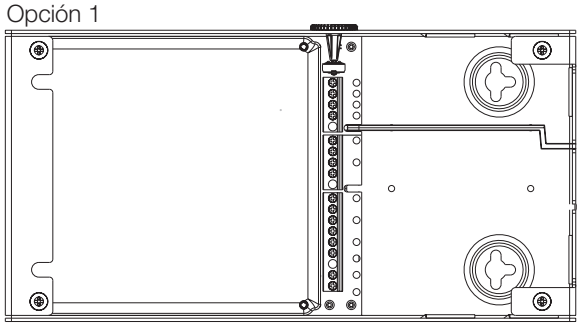

2. Monte la interfaz de alimentación eléctrica tal como se indica en las opciones 1, 2 o 3 de la derecha.

   Nota: Tenga en cuenta lo siguiente al elegir una ubicación de montaje:

   a. Se requiere un mínimo de 76 mm (3 pulg) entre dos interfaces de alimentación cualesquiera.

   b. Monte la interfaz de alimentación eléctrica en una posición donde pueda ser fácilmente ubicada y accedida si fuera necesario efectuar mantenimiento o solucionar algún problema.

   c. Cualquier otra configuración de montaje requerirá un soporte mecánico adicional. Una instalación incorrecta podría provocar riesgos para el personal u ocasionar daños materiales.

   Nota: Para las aplicaciones de 277 V∼ podría requerirse una barrera adecuada entre los cableados de Clase 2 y no de Clase 2 de acuerdo con las normativas de cableado eléctrico locales y nacionales. Para su comodidad, la interfaz de alimentación eléctrica incluye una barrera opcional.

Opción 2

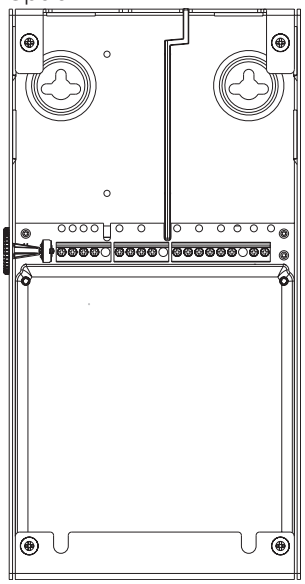

Opción 3

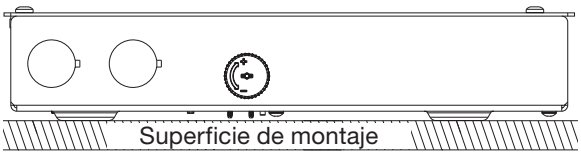

3. Abra las tapas ciegas necesarias para pasar los cables hacia el compartimiento del cableado.

Instalación de la interfaz de alimentación eléctrica - LU-PH3-A *(continuación)*

4. Confirme la longitud y el calibre del cable que se instalará desde la interfaz de alimentación eléctrica hasta el controlador inalámbrico. Para Lumaris, consulte la presentación de especificaciones de la solución de luz de cinta (N/P 3691301) o la Nota de aplicación Nº 830 Guía de aplicaciones avanzadas de la luz de cinta Lumaris (N/P 048830) en www.lutron.com. Para Rania, consulte la presentación de especificaciones de soluciones de luz de cinta Rania (N/P 3663141) en www.lutron.com.

a. Si los controladores inalámbricos están programados en zonas separadas y los cables de LED+ y LED- están en una configuración de toma en T **(opción 2)**, esto podría dar lugar a una interacción sutil entre los controladores. El cableado en una configuración de regreso al punto de partida **(opción 1)** tendrá una interacción limitada entre los controladores programados en zonas separadas.

b. Si los controladores inalámbricos están programados en una sola zona, los cables de LED+ y LED- se pueden conectar en una configuración de regreso al punto de partida o de toma T **(opción 1 u opción 2)** sin preocuparse por la interacción entre los controladores.

c. Conecte los cables necesarios a la interfaz de alimentación eléctrica tal como se muestra en el diagrama de cableado. Los terminales de la interfaz de alimentación eléctrica aceptan cables de 4,0 mm^2 a 0,75 mm^2 (12 AWG a 20 AWG). Los terminales del controlador inalámbrico aceptan cables de 2,5 mm^2 a 0,50 mm^2 (14 AWG a 22 AWG).

Nota: Cuando se conectan tres controladores a la interfaz de alimentación eléctrica, dos de los tres cables de LED+ y LED- del controlador inalámbrico deben empalmarse juntos en el compartimento del cableado de la interfaz de alimentación eléctrica con un conector de cable y un tramo de un solo cable hasta el bloque de terminales. Los terminales de LED+ y LED- en la interfaz de alimentación eléctrica sólo aceptan un cable por terminal.

5. Complete la instalación del controlador inalámbrico según la siguiente sección, reponga la cubierta superior y luego vuelva a conectar la alimentación eléctrica.

Opción 1: Configuración del cableado con regreso al punto de partida

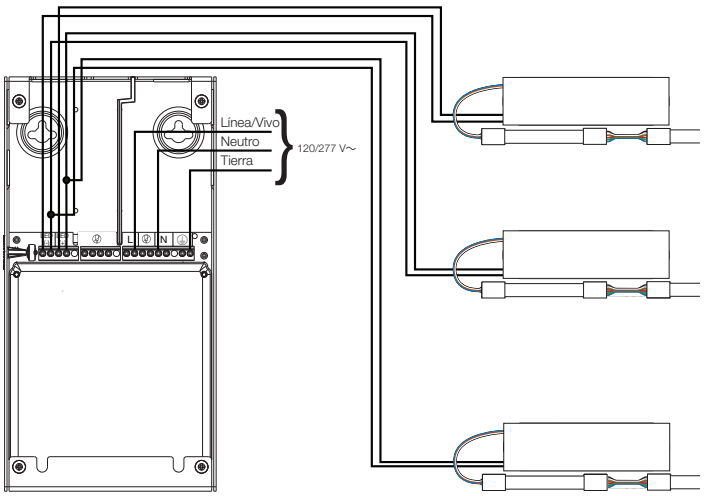

Opción 2: Configuración del cableado con toma en T

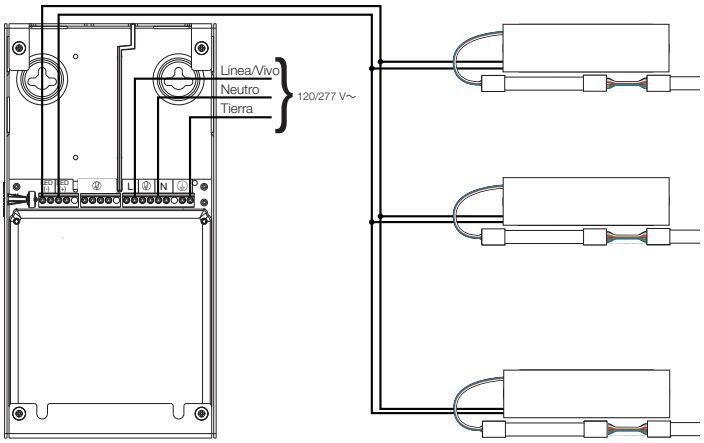

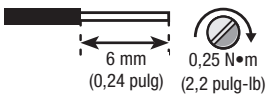

Instalación del controlador inalámbrico

1. Monte el controlador inalámbrico utilizando los tornillos suministrados.

2. Conecte los cables de la cinta de LED al terminal de salida del controlador, asegurándose de utilizar el cableado de salida correcto para la cinta de LED que se está utilizando. Consulte la tabla que muestra el color del cable (marcado de cinta) de las conexiones a las clavijas del controlador.

Estilo de la cinta	Identificación de la cinta	1	2	3	4	5	6
Lumaris RGB+TW	A● B● C○ D○ o LU-Txx-RT-IN	Azul (B)	Verde (G)	Rojo (R)	Marrón (Br)	Blanco (W)	Negro (Bk)
Lumaris TW	A○ B○ C● D○ o LU-Txx-TW-IN	–	–	–	Rojo (R)	Blanco (W)	Negro (Bk)
Rania	LU-Txx-RANIA-IN LU-Txx-RAN-IN-LR	–	–	Marrón (Br)	Amarillo (Y)	Blanco (W)	Negro (Bk)

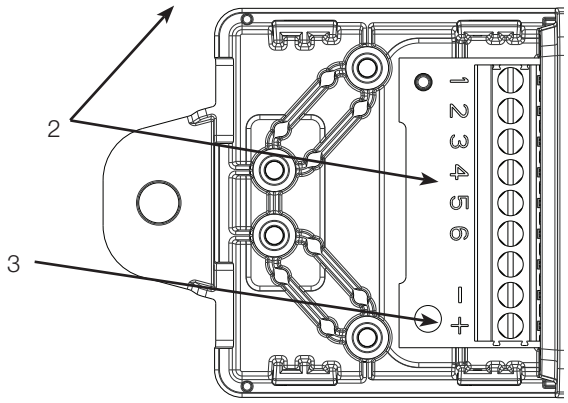

3. Conecte los cables al terminal de entrada del controlador.

   Nota: Sólo se puede conectar al bloque de terminales un cable de entrada y uno de salida. Los cables adicionales deben empalmarse fuera del controlador inalámbrico.

4. Instale el aliviador de tensiones y apriete los tornillos.

   Nota: El alivio de tensiones es reversible. La orientación ❶ proporciona el mejor alivio de tensión para la mayoría de los diámetros de cable. Para algunas aplicaciones de cables grandes, podría requerirse la orientación ❷.

   Nota: Todos los diámetros exteriores de los cables deben estar entre 2,5 mm y 6,4 mm (0,10 pulg y 0,25 pulg).

   Nota: Al instalar un alivio de tensión, los cables deben colocarse de tal manera que no se tensen. La vaina del cable también deberá colocarse debajo del alivio de tensión.

Orientación 2

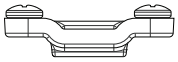

Orientación 1

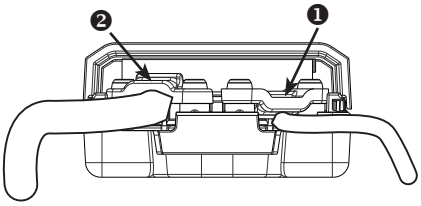

Correcto

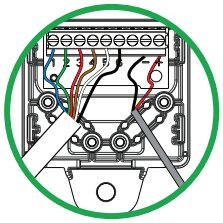

Incorrecto

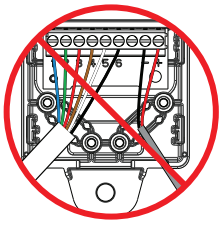

5. Instale la cubierta del terminal.

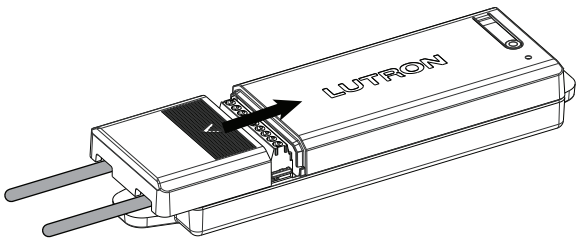

Nota: Para las luces de cinta Rania y blanca ajustable, el firmware del controlador debe ser de la versión 3.4.7 o superior.

Modo de comprobación

1. Para ingresar al modo de comprobación, encienda el dispositivo y mantenga pulsado el botón del controlador durante 6 segundos hasta que el LED de estado comience a destellar rápidamente.
2. El LED de estado indicará el canal activo en la cinta con una serie de destellos seguida de una pausa. Por ejemplo, un destello seguido de una pausa corresponde al canal 1.
3. Pulse el botón para recorrer todos los canales y asegurarse de que todos los segmentos de la cinta iluminen correctamente.
4. Para salir del modo de comprobación, mantenga pulsado el botón del controlador durante 6 segundos hasta que el LED de estado comience a destellar rápidamente.

Solución de problemas

Patrón de destello del LED indicador	Causa	Solución
El LED del controlador inalámbrico está apagado.	No hay alimentación eléctrica en el controlador inalámbrico o el controlador ya está activado en un sistema.	Confirme que el disyuntor esté conectado a la interfaz de alimentación eléctrica y que todos los cables estén conectados a los terminales adecuados. Para confirmar si el dispositivo está recibiendo alimentación eléctrica, siga los pasos anteriores para ingresar al Modo de comprobación e inspeccionar la retroalimentación del LED. Si fuera necesario, los dispositivos pueden desactivarse utilizando la app de Lutron.
El LED rojo del controlador inalámbrico destella una vez, y luego hace una pausa de 2 segundos.	La salida está en cortocircuito.	Desconecte la cinta de LED del controlador inalámbrico y verifique que no haya cortocircuitos. Apague y encienda el controlador inalámbrico para reinicializarlo.
El LED rojo del controlador inalámbrico destella dos veces, y luego hace una pausa de 2 segundos.	La salida está sobrecargada.	Confirme que no haya más de 19 m (32,8 pies) de cinta de LED conectada a la salida del controlador inalámbrico. Apague y encienda el controlador inalámbrico para reinicializarlo.
El LED rojo del controlador inalámbrico destella tres veces, y luego hace una pausa de 2 segundos.	El voltaje de entrada demasiado bajo.	Confirme que el controlador inalámbrico esté alimentado con 24 V⎓ ± 10 %.
El LED rojo del controlador inalámbrico destella cuatro veces, y luego hace una pausa de 2 segundos.	El voltaje de entrada es demasiado alto.	
El LED verde del controlador inalámbrico está encendido continuamente.	El dispositivo no está puesto en servicio.	Active el dispositivo en un sistema.
El LED verde del controlador inalámbrico destella entre una y cinco veces y luego hace una pausa.	El dispositivo está en el modo de comprobación.	Pulse y mantenga pulsado el botón del controlador inalámbrico durante 6 segundos hasta que el LED de estado comience a destellar para retornar al funcionamiento normal.

Información general / Contáctenos

Garantía limitada:

www.lutron.com/warranty o llame al 1.844.LUTRON1 (E.U.A./Canadá) o al +1.888.235.2910 (México) para obtener una copia impresa.

Información de la FCC/IC:

Este dispositivo satisface la parte 15 de las reglas de la FCC y las normas RSS de exención de licencia de Industry Canada. La operación está sujeta a las dos siguientes condiciones: (1) Este dispositivo no debe causar interferencias y (2) este dispositivo debe aceptar cualquier interferencia, incluida una interferencia que pudiera ocasionar una operación no deseada. Las modificaciones no aprobadas expresamente por Lutron Electronics Co., Inc. podrían invalidar la autorización del usuario para utilizar este equipo.
NOTA: Este equipo ha sido comprobado y se lo encontró comprendido dentro de los límites para un dispositivo digital clase B, según la sección 15 de las reglas de la FCC. Estos límites están diseñados para proporcionar una protección razonable contra las interferencias perjudiciales en una instalación residencial. Este equipo genera, utiliza y puede irradiar energía de radiofrecuencia, y si no se lo instala y utiliza de acuerdo con las instrucciones podría ocasionar interferencias perjudiciales para las radiocomunicaciones. Sin embargo, no hay garantía de que no ocurran interferencias en una instalación en particular. Si este equipo ocasionara interferencias perjudiciales para la recepción de radio o televisión, lo que puede ser determinado encendiéndolo y apagándolo, se recomienda al usuario que intente corregir la interferencia adoptando una o más de las siguientes medidas:

- Reorientar o reubicar la antena receptora
- Aumentar la separación entre el equipo y el receptor
- Conectar el equipo a un tomacorriente que corresponda a un circuito diferente de aquel al cual está conectado el receptor
- Consultar con el distribuidor o con un técnico en radio/TV experimentado para obtener ayuda

Este aparato digital clase B satisface la norma canadiense ICES-005.
Este equipo satisface los límites de exposición a la radiación estipulados por la FCC/ISED para un entorno no controlado. El usuario deberá evitar la exposición prolongada a menos de 20 cm (7,9 pulg) de la antena, lo que podría superar los límites de exposición a radiofrecuencia estipulados por la FCC/ISED.

Lutron, Lumaris, Rania y cualquier descripción comercial y logotipos relacionados son marcas comerciales o marcas comerciales registradas de Lutron Electronics Co., Inc., en E.U.A. y/o en otros países.

Todos los demás nombres de productos, logotipos y marcas son de propiedad de sus respectivos poseedores.

Números de contacto de Lutron

CENTRO DE OPERACIONES MUNDIAL:
E.U.A.
Lutron Electronics Co., Inc.
7200 Suter Road
Coopersburg, PA 18036-1299
TEL: +1.610.282.3800
FAX: +1.610.282.1243

support@lutron.com

www.lutron.com/support

Asistencia al cliente en Norteamérica y Sudamérica
E.U.A., Canadá y el Caribe:
1.844.LUTRON1 (1.844.588.7661)
México:
+1.888.235.2910
América Central y del Sur:
+1.610.282.6701

REINO UNIDO Y EUROPA:
Lutron EA Limited
3er piso, 51 Lime Street
Londres EC3M 7DQ
Reino Unido
TEL: +44.(0)20.7702.0657
FAX: +44.(0)20.7480.6899
TELÉFONO GRATUITO (Reino Unido): 0800.282.107
Asistencia técnica: +44.(0)20.7680.4481

lutronlondon@lutron.com

ASIA:
Lutron GL Ltd.
390 Havelock Road
#07-04 King's Centre
Singapur 169662
TEL: +65.6220.4666
FAX: +65.6220.4333
Asistencia técnica: 800.120.4491

lutronsea@lutron.com

Líneas de asistencia técnica inmediata en Asia
China septentrional: 10.800.712.1536
China meridional: 10.800.120.1536
Hong Kong: 800.901.849
Indonesia: 001.803.011.3994
Japón: +81.3.5575.8411
Macao: 0800.401
Taiwán: 00.801.137.737
Tailandia: 001.800.120.665853
Otros países: +65.6220.4666

Lutron Electronics Co., Inc.
7200 Suter Road
Coopersburg, PA 18036-1299, E.U.A.
N/P 043611 Rev. E 08/2025