License Plate Recognition Camera

Quick Start Guide

Initialization

EN: Safety Requirements
FR: Exigences en matière de sécurité
ES: Requisitos de seguridad

EN:

Installation Requirements

- Comply with all local electrical safety codes and standards when operating the product.
- Check if the power supply is correct before operating the product.
  - Follow the electrical requirements to power the product. Requirements for selecting a power adapter:
    - The power supply must conform to the IEC 60950-1 and IEC 62368-1 standards.
    - The voltage must meet SELV (Safety Extra Low Voltage) requirements and not exceed ES-1 standards.
    - The power supply must meet LPS requirements and not exceed PS2.
  - We recommend using the power adapter provided with the product.
  - The power supply requirements (such as rated voltage) are subject to the product label.
- Do not connect the product to more than two power supplies unless otherwise specified.
- The product must be installed in a location only professionals can access to avoid the risk of non-professionals becoming injured from accessing the area while the product is in operation. Professionals must have full knowledge of the safeguards and risks when using the product.

Operation Requirements

- Do not open the cover when the product is powered on.
- Do not touch the heat dissipation component of the product.

FR:

Exigences en matière d'installation

- Se conformer à tous les codes et normes de sécurité électrique locaux lors de l'utilisation du produit.
- Vérifiez que l'alimentation électrique est correcte avant d'utiliser le produit.
- Respectez les exigences électriques pour alimenter le produit.
  - Exigences relatives à la sélection d'un adaptateur d'alimentation :
    - L'alimentation doit être conforme aux normes IEC 60950-1 et IEC 62368-1.
    - La tension doit répondre aux exigences SELV (Safety Extra Low Voltage) et ne pas dépasser les normes ES-1.
  - L'alimentation doit être conforme aux exigences LPS et ne pas dépasser les normes PS2.
  - Nous recommandons d'utiliser l'adaptateur d'alimentation fourni avec le produit.
  - Les exigences en matière d'alimentation électrique (telles que la tension nominale) sont indiquées sur l'étiquette du produit.
- Sauf indication contraire, le produit ne doit pas être connecté à plus de deux sources d'alimentation.
- Le produit doit être installé dans un endroit accessible uniquement aux professionnels afin d'éviter tout risque de blessure pour les non-professionnels accédant à la zone lorsque le produit est en fonctionnement.Les professionnels doivent connaître parfaitement les mesures de protection et les risques liés à l'utilisation du produit.

Conditions d'utilisation

- N'ouvrez pas le couvercle lorsque le produit est sous tension.
- Ne pas toucher le composant de dissipation thermique du produit.

ES:

Requisitos de instalación

- *Cumpla todos los códigos y normas locales de seguridad eléctrica cuando utilice el producto.*
- *Compruebe si el suministro eléctrico es correcto antes de utilizar el producto.*
- *Siga los requisitos eléctricos para alimentar el producto.*
  - *Requisitos para seleccionar un adaptador de alimentación:*
    - *La fuente de alimentación debe cumplir las normas IEC 60950-1 e IEC 62368-1.*
    - *La tensión debe cumplir los requisitos SELV (Safety Extra Low Voltage) y no superar los estándares ES-1.*
    - *La fuente de alimentación debe cumplir los requisitos LPS y no superar los PS2.*
  - *Se recomienda utilizar el adaptador de corriente suministrado con el producto.*
  - *Los requisitos de la fuente de alimentación (como la tensión nominal) están sujetos a la etiqueta del producto.*
- *No conecte el producto a más de dos fuentes de alimentación a menos que se especifique lo contrario.*
- *El producto debe instalarse en un lugar al que sólo puedan acceder profesionales para evitar el riesgo de que personas no profesionales resulten heridas al acceder a la zona mientras el producto está en funcionamiento. Los profesionales deben tener pleno conocimiento de las salvaguardas y riesgos al utilizar el producto.*

Requisitos de funcionamiento

- *No abra la tapa cuando el producto esté encendido.*
- *No toque el componente de disipación de calor del producto.*

EN: Review the list below to ensure all the installation components are present and in good condition.

FR: Examinez la liste ci-dessous pour vous assurer que tous les éléments de l'installation sont présents et en bon état.

ES: Revise la siguiente lista para asegurarse de que todos los componentes de la instalación están presentes y en buenas condiciones.

EN: 1 x LPR Camera
FR: 1 x Caméra LPR
ES: 1 x Cámara LPR

EN: 2 x Product Literature
FR: 2 x Littérature sur le produit
ES: 2 x Documentación del producto

EN: 1 x L-Shaped Allen Wrench
FR: 1 x Clé Allen
ES: 1 x Llave Allen

EN: 1 x T-Handle Allen Wrench
FR: 1 x Paquet de vis
ES: 1 x Paquete de tornillos

EN: 1 x Waterproof Joint
FR: 1 x Joint étanche
ES: 1 x Junta estanca

EN: 1 x Package of Screws
FR: 1 x Paquet de vis
ES: 1 x Paquete de tornilos

EN: 1 x Package of Mounting Components
FR: 1 x Paquet de composants de montage
ES: 1 x Paquete de componentes de montaje

EN: 1 x Mounting Plate
FR: 1 x Plaque de montage
ES: 1 x Placa de montaje

EN: 1 x Mounting Template
FR: 1 x Gabarit de montage
ES: 1 x Plantilla de montaje

EN: 1 x Corrugated Pipe
FR: 1 x Tuyau ondulé
ES: 1 x Tubería corrugada

EN: 1 x Pole Mount Bracket (Not Included)
FR: 1 x Support de montage sur poteau (Non inclus)
ES: 1 x Soporte de montaje en poste (No incluido)

EN: 1 x Power Drill (Not Included)
FR: 1 x Perceuse électrique (Non inclus)
ES: 1 x Taladro eléctrico (No incluido)

EN: 1 x Roll of Electrical Tape (Not Included)
FR: 1 x Rouleau de ruban adhésif électrique (Non iclus)
ES: 1 x Rollo de cinta aislante (No incluido)

EN: 1 x MicroSD Card (Not Included)
FR: 1 x Carte MicroSD (Non inclus)
ES: 1 x Tarjeta MicroSD (No incluido)

EN: 1 x Phillips Head Screwdriver (Not Included)
FR: 1 x Tournevis cruciforme (Non inclus)
ES: 1 x Destornillador Phillips (No incluido)

EN: 1 x Slotted Screwdriver (Not Included)
FR: 1 x Tournevis à fente (Non inclus)
ES: 1 x Destornillador ranurado (No incluido)

EN: Initialization
FR: Initialisation
ES: Inicialización

EN: Follow the instructions to initialize the device prior to use.

FR: Suivez les instructions pour initialiser l'appareil avant de l'utiliser.

ES: Siga las instrucciones para inicializar el dispositivo antes de utilizarlo.

1. EN: Read and agree to the Software License Agreement and Privacy Policy.

FR: Lisez et acceptez le contrat de licence du logiciel et la politique de confidentialité.

ES: Lea y acepte el Acuerdo de licencia de software y la Política de privacidad.

2. EN: Go to the password setup page by entering the camera's IP address in the browser's address bar.

FR: Accédez à la page de configuration du mot de passe en saisissant l'adresse IP de l'appareil photo dans la barre d'adresse du navigateur.

ES: Vaya a la página de configuración de la contraseña introduciendo la dirección IP de la cámara en la barra de direcciones del navegador.

3. EN: Input the desired password and email address. Click the green checkmark when done.

FR: Définissez et confirmez votre mot de passe.

SP: Establezca y confirme su contraseña.

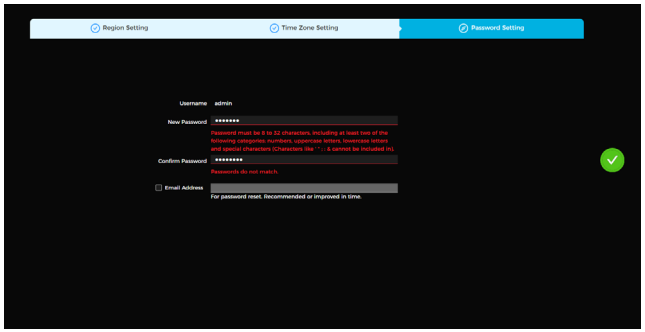

Password Setup Page

EN: Product Directory
FR: Répertoire des produits
ES: Directorio de productos

License Plate Recognition Camera

Quick Start Guide

Mounting Installation

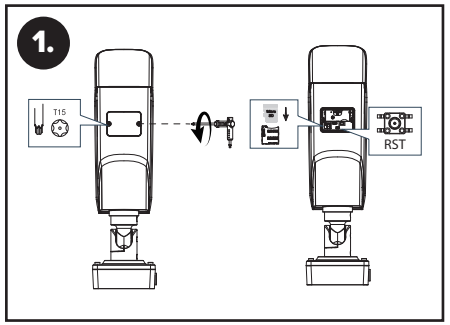

EN: Remove the cover on top of the camera with the T-handle Allen wrench and insert your MicroSD card.

FR: Retirez le couvercle situé sur le dessus de l'appareil photo à l'aide de la clé Allen à poignée en T et insérez votre carte MicroSD

ES: Retira la tapa de la parte superior de la cámara con la llave Allen con mango en T e inserta tu tarjeta MicroSD.

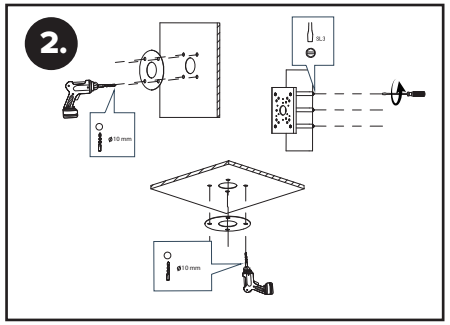

EN: For a wall or ceiling mount, use the supplied mounting template to position and drill the installation holes. For a pole mount, install at the desired height and in the correct direction.

FR: Pour une fixation murale ou au plafond, utilisez le gabarit de montage fourni pour positionner et percer les trous d'installation. Pour un montage sur poteau, installez l'appareil à la hauteur souhaitée et dans la bonne direction.

ES: Para un montaje en pared o techo, utilice la plantilla de montaje suministrada para colocar y taladrar los orificios de instalación. Para un montaje en poste, instale a la altura deseada y en la dirección correcta.

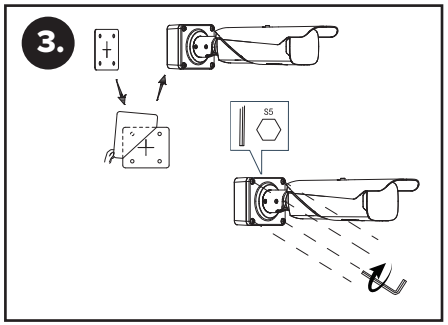

EN: Remove the mounting plate's protective film. Secure the mounting plate onto the camera.

FR: Retirez le film protecteur de la plaque de montage. Fixez la plaque de montage sur l'appareil photo.

ES: Retire la película protectora de la placa de montaje. Fije la placa de montaje a la cámara.

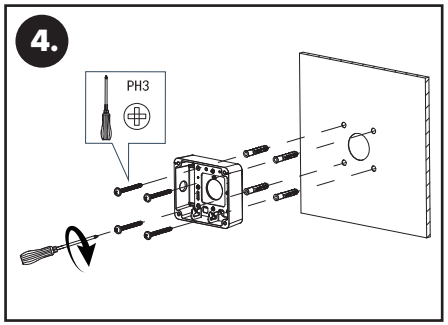

EN: Install the mounting plate and camera (camera not pictured in diagram) onto the desired location.

FR: Installer la plaque de montage et la caméra (la caméra n'est pas illustrée dans le diagramme) à l'endroit désiré.

ES: Instale la placa de montaje y la cámara (la cámara no aparece en el diagrama) en la ubicación deseada.

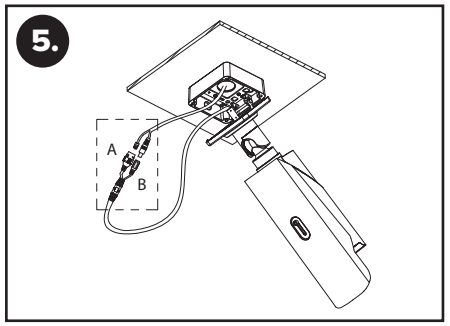

EN: Pull each wire through the cable opening and connect. Next, resecure the mounting plate. See optional procedures A and B to create a more secure attachment for these components.

FR: Tirez chaque fil à travers l'ouverture du câble et connectez-le. Ensuite, fixez à nouveau la plaque de montage. Voir les procédures optionnelles A et B pour créer une fixation plus sûre pour ces composants.

ES: Tire de cada cable a través de la abertura para cables y conéctelos. A continuación, vuelva a fijar la placa de montaje. Consulte los procedimientos opcionales A y B para crear una fijación más segura para estos componentes.

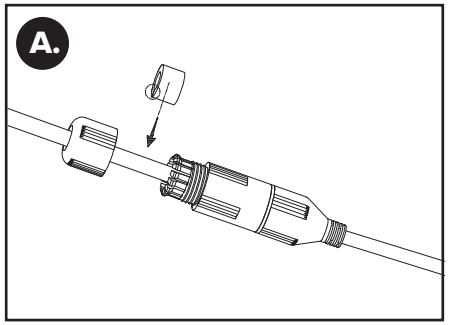

EN: Install a protective cover on the cap of the PoE connector before connecting the two wires.

FR: Installez un couvercle de protection sur le capuchon du connecteur PoE avant de connecter les deux fils.

ES: Instale una cubierta protectora en la tapa del conector PoE antes de conectar los dos cables.

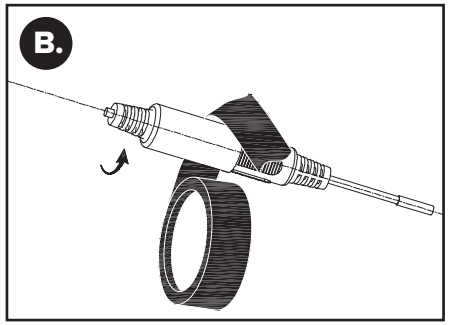

EN: Wrap the camera's power cable with electrical tape to ensure a secure connection and protect it from water.

FR: Enveloppez le câble d'alimentation de l'appareil photo avec du ruban adhésif pour assurer une connexion sûre et le protéger de l'eau.

ES: Envuelve el cable de alimentación de la cámara con cinta aislante para garantizar una conexión segura y protegerlo del agua.

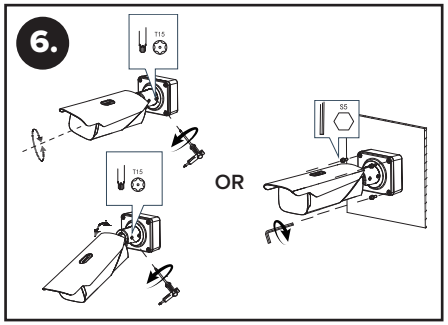

EN: Position and secure the camera at the desired angle. The camera can be moved up and down and rotated. Use the T15 screws to set the camera at an angle or use the S5 screws to set the camera straight vertically or horizontally.

FR: Positionnez et fixez la caméra à l'angle souhaité. La caméra peut être déplacée de haut en bas et tournée. Utilisez les vis T15 pour placer la caméra dans un angle ou utilisez les vis S5 pour placer la caméra à la verticale ou à l'horizontale.

ES: Coloque y fije la cámara en el ángulo deseado. La cámara se puede mover hacia arriba y hacia abajo y girar. Utilice los tornillos T15 para fijar la cámara en un ángulo o utilice los tornillos S5 para fijar la cámara recta vertical u horizontalmente.

Rev. 1 | © 2024 Luminys Systems Corporation. All rights reserved. Design and specifications are subject to change without notice.