Network Dome Camera Quick Start Guide

Initialization

EN: Safety Requirements
FR: Exigences en matière de sécurité
ES: Requisitos de seguridad

EN:

Installation Requirements

- Comply with all local electrical safety codes and standards when operating the product.
- Check if the power supply is correct before operating the product.
  - Follow the electrical requirements to power the product. Requirements for selecting a power adapter:
    - The power supply must conform to the IEC 60950-1 and IEC 62368-1 standards.
    - The voltage must meet SELV (Safety Extra Low Voltage) requirements and not exceed ES-1 standards.
    - The power supply must meet LPS requirements and not exceed PS2.
  - We recommend using the power adapter provided with the product.
  - The power supply requirements (such as rated voltage) are subject to the product label.
- Do not connect the product to more than two power supplies unless otherwise specified.
- The product must be installed in a location only professionals can access to avoid the risk of non-professionals becoming injured from accessing the area while the product is in operation. Professionals must have full knowledge of the safeguards and risks when using the product.

Operation Requirements

- Do not open the cover when the product is powered on.
- Do not touch the heat dissipation component of the product.

FR:

Exigences en matière d'installation

- Se conformer à tous les codes et normes de sécurité électrique locaux lors de l'utilisation du produit.
- Vérifiez que l'alimentation électrique est correcte avant d'utiliser le produit.
- Respectez les exigences électriques pour alimenter le produit.
  - Exigences relatives à la sélection d'un adaptateur d'alimentation :
    - L'alimentation doit être conforme aux normes IEC 60950-1 et IEC 62368-1.
    - La tension doit répondre aux exigences SELV (Safety Extra Low Voltage) et ne pas dépasser les normes ES-1.
  - L'alimentation doit être conforme aux exigences LPS et ne pas dépasser les normes PS2.
  - Nous recommandons d'utiliser l'adaptateur d'alimentation fourni avec le produit.
  - Les exigences en matière d'alimentation électrique (telles que la tension nominale) sont indiquées sur l'étiquette du produit.
- Sauf indication contraire, le produit ne doit pas être connecté à plus de deux sources d'alimentation.
- Le produit doit être installé dans un endroit accessible uniquement aux professionnels afin d'éviter tout risque de blessure pour les non-professionnels accédant à la zone lorsque le produit est en fonctionnement.Les professionnels doivent connaître parfaitement les mesures de protection et les risques liés à l'utilisation du produit.

Conditions d'utilisation

- N'ouvrez pas le couvercle lorsque le produit est sous tension.
- Ne pas toucher le composant de dissipation thermique du produit.

ES:

Requisitos de instalación

- *Cumpla todos los códigos y normas locales de seguridad eléctrica cuando utilice el producto.*
- *Compruebe si el suministro eléctrico es correcto antes de utilizar el producto.*
- *Siga los requisitos eléctricos para alimentar el producto.*
  - *Requisitos para seleccionar un adaptador de alimentación:*
    - *La fuente de alimentación debe cumplir las normas IEC 60950-1 e IEC 62368-1.*
    - *La tensión debe cumplir los requisitos SELV (Safety Extra Low Voltage) y no superar los estándares ES-1.*
    - *La fuente de alimentación debe cumplir los requisitos LPS y no superar los PS2.*
  - *Se recomienda utilizar el adaptador de corriente suministrado con el producto.*
  - *Los requisitos de la fuente de alimentación (como la tensión nominal) están sujetos a la etiqueta del producto.*
- *No conecte el producto a más de dos fuentes de alimentación a menos que se especifique lo contrario.*
- *El producto debe instalarse en un lugar al que sólo puedan acceder profesionales para evitar el riesgo de que personas no profesionales resulten heridas al acceder a la zona mientras el producto está en funcionamiento. Los profesionales deben tener pleno conocimiento de las salvaguardas y riesgos al utilizar el producto.*

Requisitos de funcionamiento

- *No abra la tapa cuando el producto esté encendido.*
- *No toque el componente de disipación de calor del producto.*

EN: Components
FR: Composants
ES: Componentes

EN: Review the list below to ensure all the installation components are present and in good condition.

FR: Examinez la liste ci-dessous pour vous assurer que tous les éléments de l'installation sont présents et en bon état.

ES: Revise la siguiente lista para asegurarse de que todos los componentes de la instalación están presentes y en buenas condiciones.

EN: 1 x Network Dome Camera
FR: 1 x Caméra dôme réseau
ES: 1 x Cámara domo de red

EN: 2 x Product Literature
FR: 2 x Littérature sur les produits
ES: 2 x Documentación del producto

EN: 1 x L-Shaped Allen Wrench
FR: 1 x Clé Allen en L
ES: 1 x Llave Allen en L

EN: 1 x Mounting Plate
FR: 1 x Plaque de montage
ES: 1 x Placa de montaje

EN: 1 x Package of Mounting Components
FR: 1 x Paquet de composants de montage
ES: 1 x Paquete de componentes de montaje

EN: 1x Package of Screws
FR: 1 x Paquet de vis
ES: 1 x Paquete de tornillos

EN: 1 x MicroSD Card (Not Included)
FR: 1 x Carte MicroSD (non incluse)
ES: 1 x Tarjeta MicroSD (no incluida)

EN: 1 x Phillips Head Screwdriver (Not Included)
FR: 1 x Tournevis à tête Phillips (non inclus)
ES: 1 x Destornillador de estrella (no incluido)

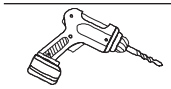

EN: 1 x Power Drill (Not Included)
FR: 1 x Perceuse électrique (non incluse)
ES: 1 x Taladro eléctrico (no incluido)

EN: 1 x Roll of Electrical Tape (Not Included)
FR: 1 x Rouleau de ruban électrique (non inclus)
ES: 1 x Rollo de cinta aislante (no incluido)

EN: Initialization
FR: Initialisation
ES: Inicialización

EN: Follow the instructions to initialize the device prior to use.

FR: Suivez les instructions pour initialiser l'appareil avant de l'utiliser.

ES: Siga las instrucciones para inicializar el dispositivo antes de utilizarlo.

1. EN: Read and agree to the Software License Agreement and Privacy Policy.

FR: Lisez et acceptez le contrat de licence du logiciel et la politique de confidentialité.

ES: Lea y acepte el Acuerdo de licencia de software y la Política de privacidad.

2. EN: Go to the password setup page by entering the camera's IP address in the browser's address bar.

FR: Accédez à la page de configuration du mot de passe en saisissant l'adresse IP de l'appareil photo dans la barre d'adresse du navigateur.

ES: Vaya a la página de configuración de la contraseña introduciendo la dirección IP de la cámara en la barra de direcciones del navegador.

3. EN: Input the desired password and email address. Click the green checkmark when done.

FR: Définissez et confirmez votre mot de passe.

SP: Establezca y confirme su contraseña.

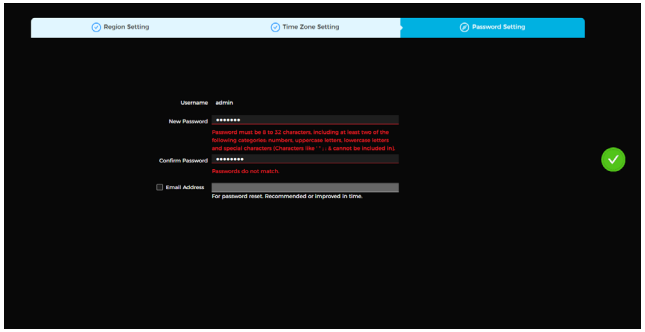

Password Setup Page

EN: Product Directory
FR: Répertoire des produits
ES: Directorio de productos

Network Dome Camera Quick Start Guide

Installation

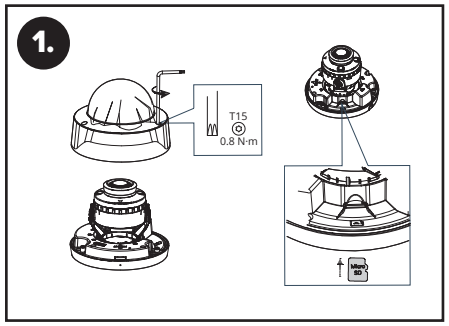

EN: Remove the camera's cover and insert the MicroSD card.

FR: Retirez le couvercle de l'appareil photo et insérez la carte MicroSD.

ES: Retire la tapa de la cámara e inserte la tarjeta MicroSD.

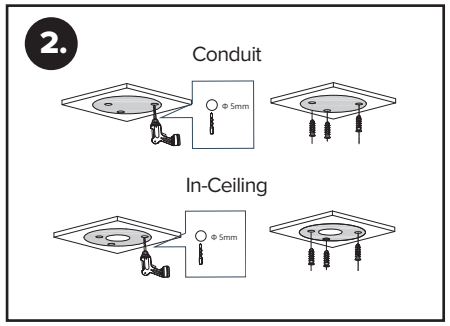

EN: Position the camera using the mounting plate, drill the installation holes, and screw the plate into place. **For conduit installations,** only do step 3 . **For in-ceiling installations,** proceed immediately to step 4.

FR: Positionnez la caméra à l'aide de la plaque de montage, percez les trous d'installation et vissez la plaque en place. **Pour les installations dans des conduits**, ne faites que l'étape 3. **Pour les installations au plafond**, passez immédiatement à l'étape 4.

ES: Coloque la cámara utilizando la placa de montaje, taladre los orificios de instalación y atornille la placa en su sitio. ***Para instalaciones en conducto****, realice sólo el paso 3 .* ***Para instalaciones empotradas en el techo****, proceda inmediatamente al paso 4.*

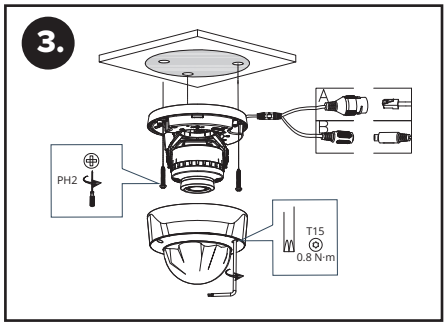

EN: For conduit installations, feed the camera cables through the opening on the side of the camera and connect. See optional procedures A and B to create a more secure attachment for these components. Screw the camera to the mounting plate. Reinstall the cover using the L-shaped Allen wrench.

FR: Pour les installations de conduits, faites passer les câbles de la caméra par l'ouverture située sur le côté de la caméra et raccordez-les. Voir les procédures optionnelles A et B pour créer une fixation plus sûre pour ces composants. Vissez la caméra à la plaque de montage. Réinstallez le couvercle à l'aide de la clé Allen en forme de L.

ES: Para instalaciones en conducto, pase los cables de la cámara por la abertura del lateral de la cámara y conéctelos. Consulte los procedimientos opcionales A y B para crear una fijación más segura para estos componentes. Atornille la cámara a la placa de montaje. Vuelva a instalar la tapa utilizando la llave Allen en forma de L.

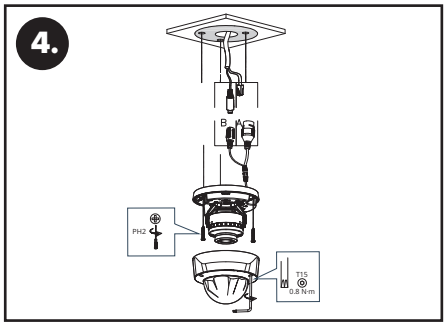

EN: For in-ceiling installations, feed the cables through an opening in the ceiling and connect. See optional procedures A and B to create a more secure attachment for these components. Secure the camera to the mounting plate using the Phillips head screwdriver. Reinstall the cover using the L-shaped Allen wrench.

FR: Pour les installations au plafond, faites passer les câbles par une ouverture dans le plafond et raccordez-les. Voir les procédures optionnelles A et B pour créer une fixation plus sûre pour ces composants. Fixez la caméra à la plaque de montage à l'aide du tournevis cruciforme. Réinstallez le couvercle à l'aide de la clé Allen en forme de L.

ES: Para instalaciones empotradas en el techo, pase los cables a través de una abertura en el techo y conéctelos. Consulte los procedimientos opcionales A y B para crear una fijación más segura para estos componentes. Fije la cámara a la placa de montaje utilizando el destornillador de estrella. Vuelva a instalar la tapa utilizando la llave Allen en forma de L.

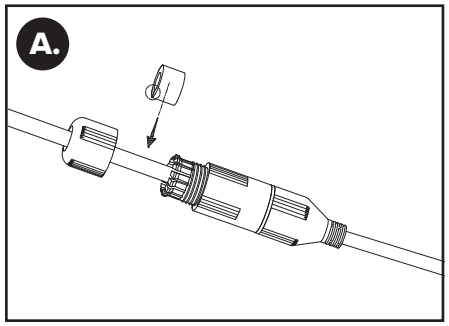

EN: Install a protective cover on the cap of the PoE connector before connecting the two wires.

FR: Installez un couvercle de protection sur le capuchon du connecteur PoE avant de connecter les deux fils.

ES: Instale una cubierta protectora en la tapa del conector PoE antes de conectar los dos cables.

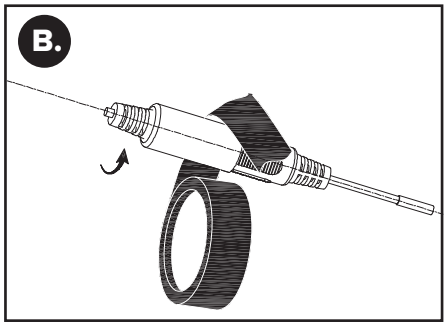

EN: Wrap the camera's power cable with electrical tape to ensure a secure connection and protect it from water.

FR: Enveloppez le câble d'alimentation de l'appareil photo avec du ruban adhésif pour assurer une connexion sûre et le protéger de l'eau.

ES: Envuelve el cable de alimentación de la cámara con cinta aislante para garantizar una conexión segura y protegerlo del agua.

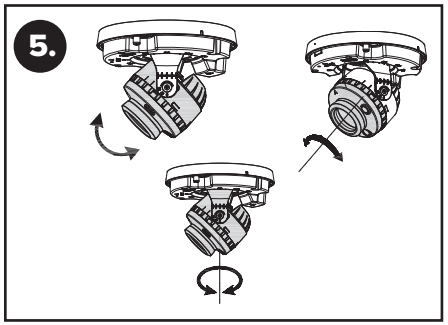

EN: Position the camera at the desired angle. The camera can be moved up, down, left, right, and rotated.

FR: Positionnez la caméra à l'angle souhaité. La caméra peut être déplacée vers le haut, le bas, la gauche, la droite et tournée.

ES: Coloque la cámara en el ángulo deseado. La cámara se puede mover hacia arriba, abajo, izquierda, derecha y girar.

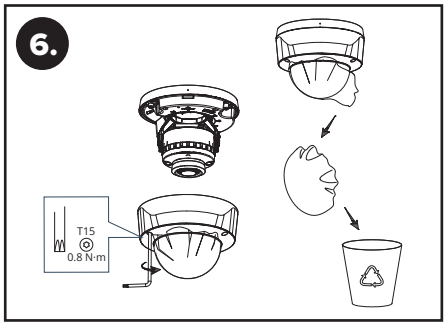

EN: Reinstall the camera's cover. Remove the recyclable film from the camera's dome cover.

FR: Réinstallez le couvercle de l'appareil photo. Retirez le film recyclable du couvercle du dôme de l'appareil photo.

ES: Vuelva a colocar la tapa de la cámara. Retire la película reciclable de la cubierta de la cúpula de la cámara.

Rev. 1 | © 2024 Luminys Systems Corporation. All rights reserved. Design and specifications are subject to change without notice.