RK-ERW6U RK-ERW12U

The 6U and 12U by AVARRO are wall-mount rack system for managing components for networking,automation, hi-fi, and home theater applications when floor space is at a minimum. The rugged design can be used for commercial installation and is compact enough for residential use. The interior can be customized with the standard shelf accessories specific to the project at hand. In addition, two keys are included for the lockable tempered-glass door.

Features

- Fully welded steel construction
- The 6U and 12U size are great for networking, automation, hi-fi, and home theater use
- Open architecture for custom shelf configuration (shelves sold separately)
- Standard 19" rack enclosure works with all standard 19" rack accessories
- Fully assembled frame saves valuable time on the jobsite
- ANSI 10-32 thread works with standard hardware
- Lockable tempered-glass, left- or right-hinged front door
- Heavy-duty hinges support rack and gear to access wiring
- Wall hinge opens to the left
- Removeable side panels for easy servicing
- Rear cable-routing knockouts
- Vented top and bottom (fans not included)
- Side panels are lockable (locks not included)

Rack Enclosures (Max Weight):

RK-ERW6U: 6 Space Rack – 66 lbs(30kg)
RK-ERW12U: 12 Space Rack – 132 lbs(60kg)

Included in the Box:

6U Space Rack	12U Space Rack
10x 10-32 Screws	10x 10-32 Screws
1x Hex Key	1x Hex Key
4x Keys for Front/Rear Door	4x Keys for Front/Rear Door

Dimensions

RK-ERW6U/ RK-ERW12U

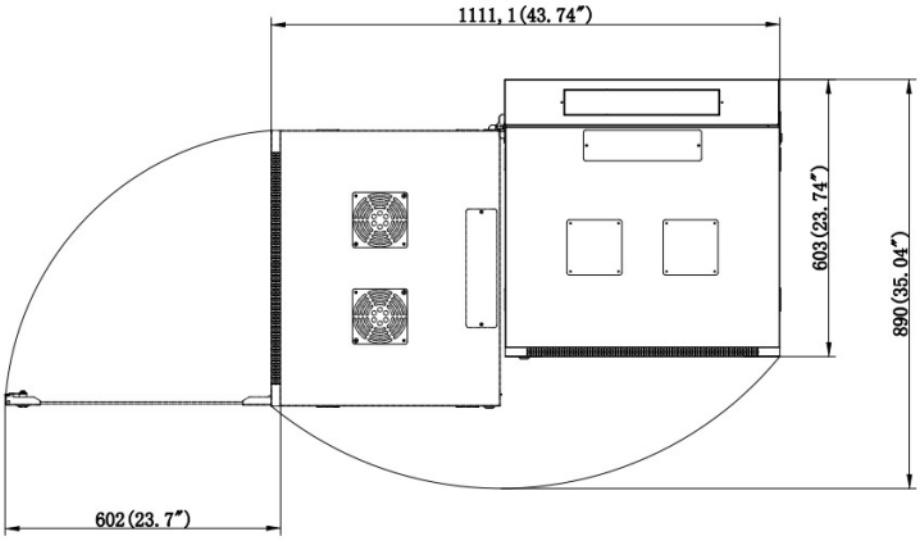

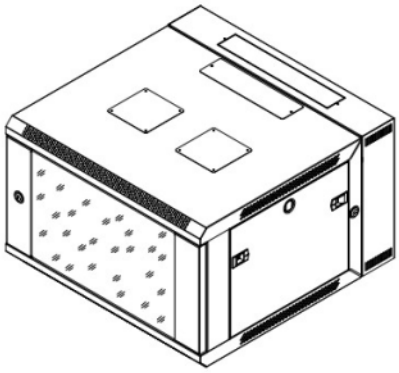

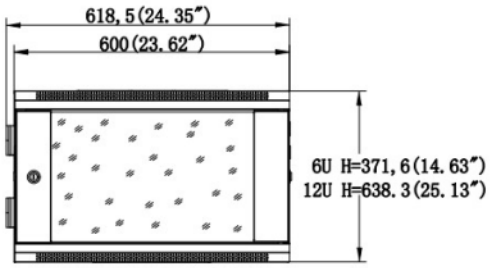

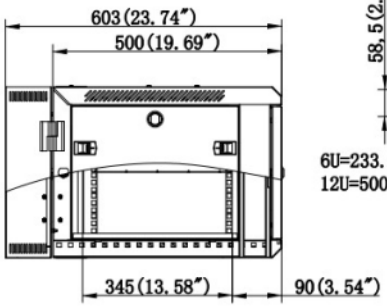

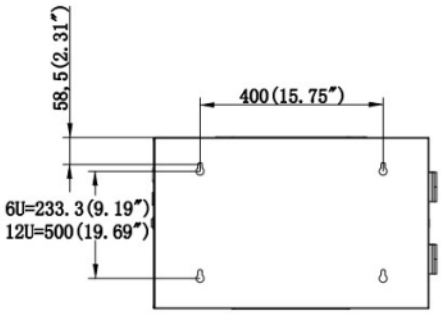

For more information please call 1-833-574-9124 or email AVARRO@adiglobal.com ••• To learn more about AVARRO products visit avarro.adiglobaldistribution.us

Parts and Tools needed for installation (not included):

- Lag bolts for stud mounting or weight rated anchors for dry wall or concrete mounting
- Socket wrench
- Power drill (applicable size bits)
- Stud Finder (for stud mounting)
- Level

Option A
Mounting to a stud

1) Use the stud finder to identify location of wall studs.

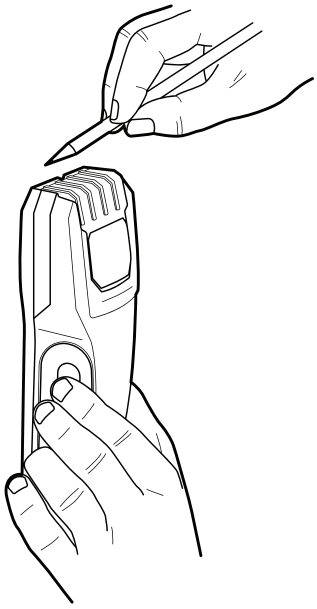

2) Mark locations corresponding to the inside holes (pre-drill and install lag bolts leaving approximately 1/8" clearence to the wall. Mount the inside holes (f) on the back of the rack to the lag bolts using the tear drop. Then tighten the bolts so the rack is flushed to the wall.

a)

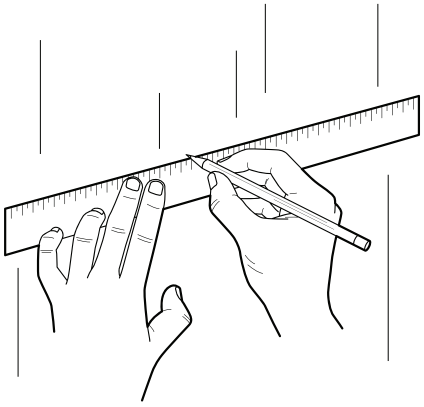

b)

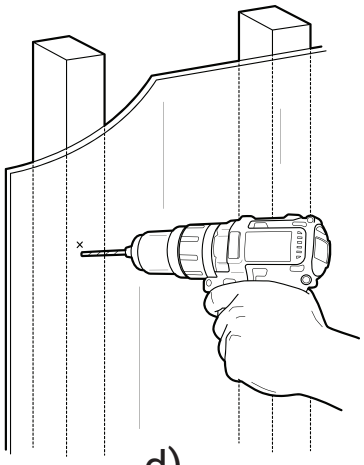

c)

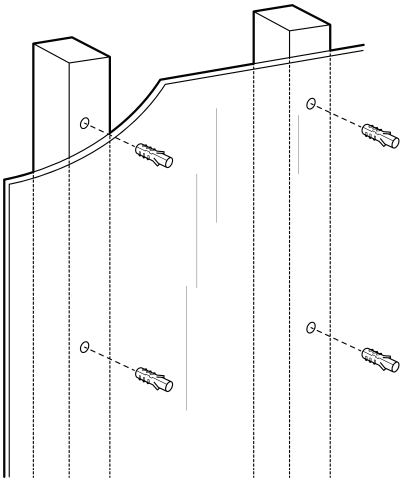

d)

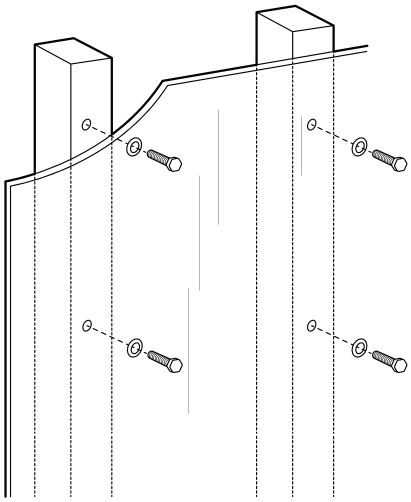

e)

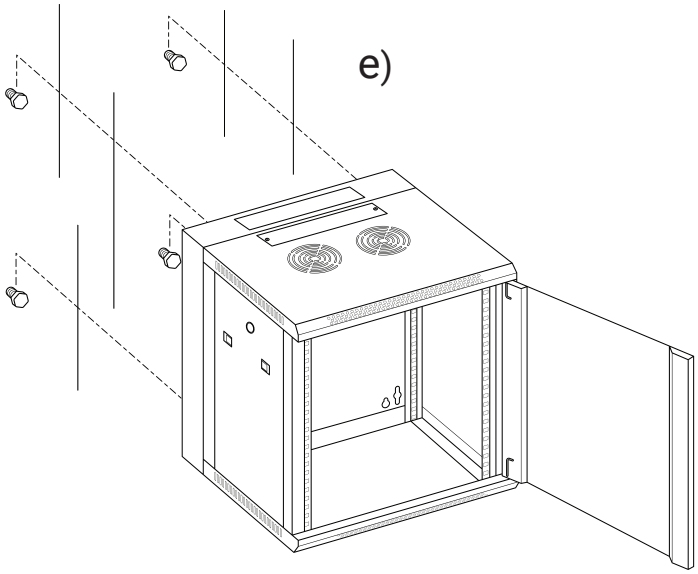

f)

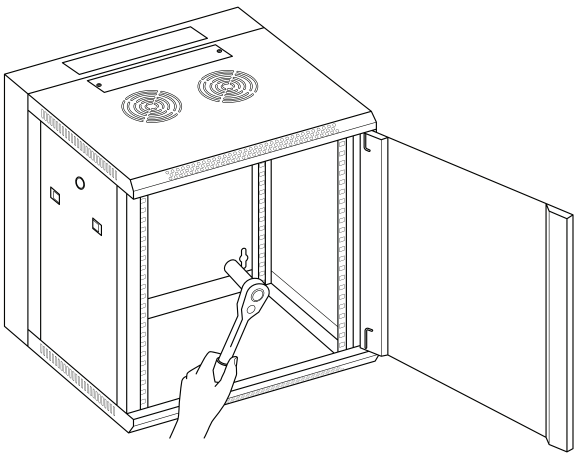

3) Mount equipment on the threaded rails (e) using standard rack 10/32 screws.

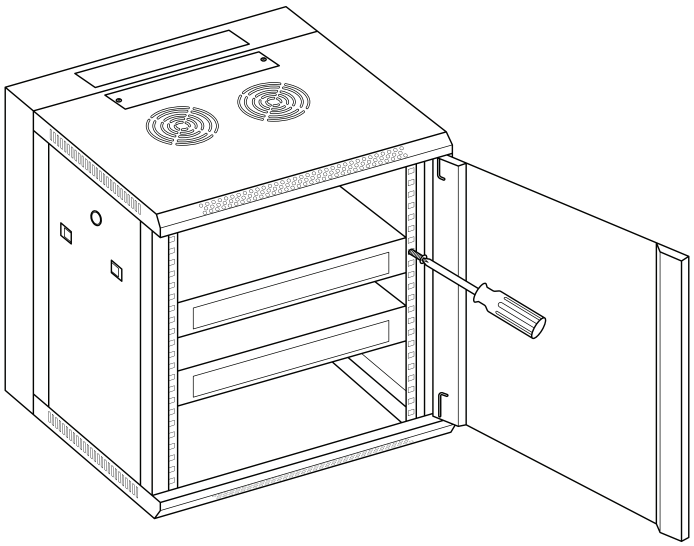

4) Remove wire management holes (d) to attach equipment.

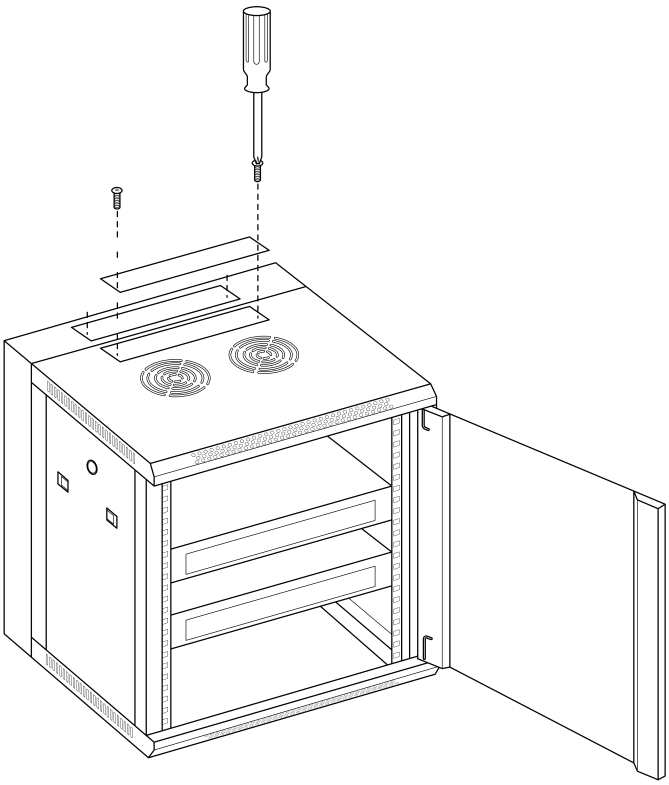

5) Close and lock hinge and front door (a) as necessary.

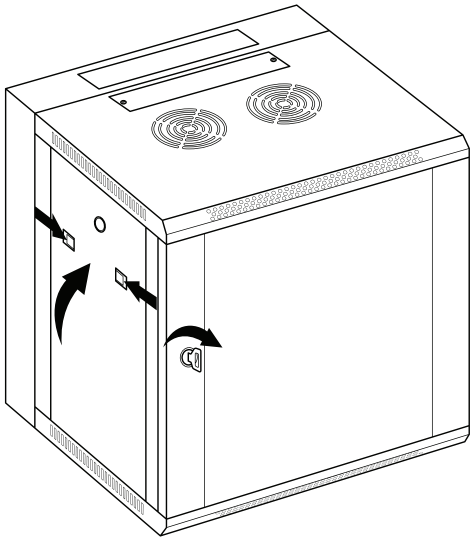

Option B
Mounting to concrete or sheetrock

Before starting: ensure anchors are weight rated for equipment plus the rack (weighing approximately 57 lb). Failure to use appropriate anchors could result in damage to equipment or injury.

1) Mark locations corresponding to inside holes (f) or outside holes (g). Pre-drill and install lag bolts leaving approximately 1/8” clearance to the wall. Mount inside holes (f) on back of the rack to the lag bolts using the tear drop. Then tighten the bolts so the rack is flush to the wall.

a)

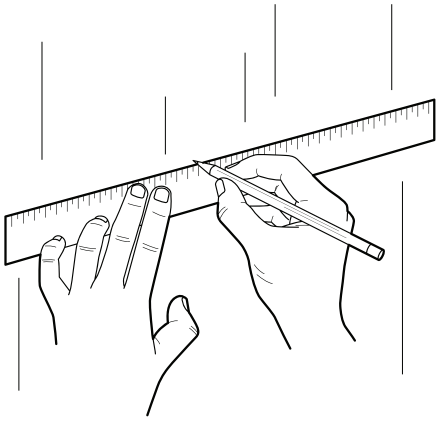

b)

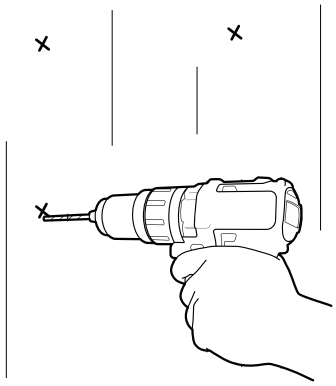

c)

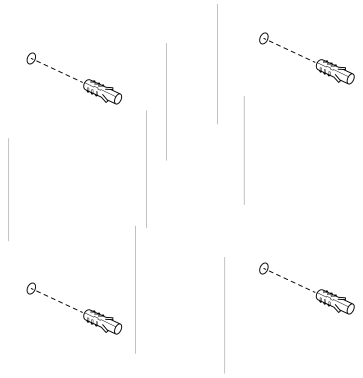

d)

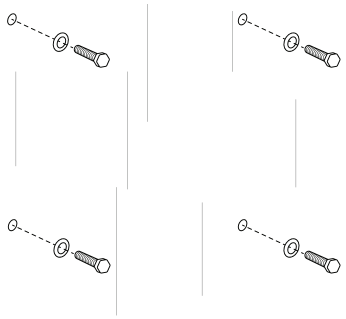

e)

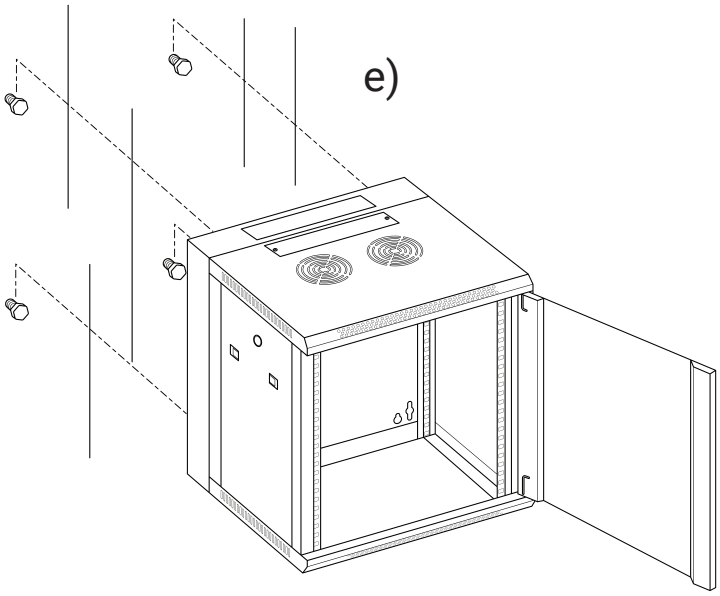

f)

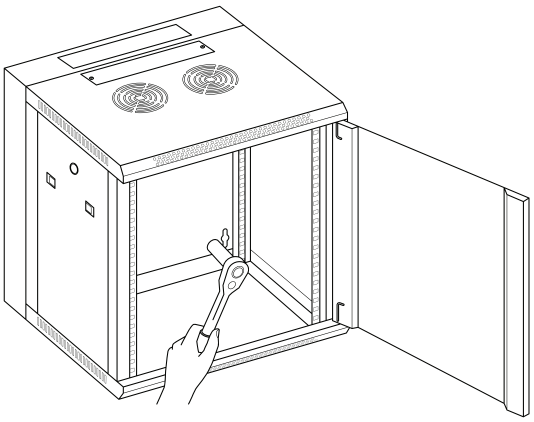

2) Mount equipment on the threaded rails (e) using standard rack 10/32 screws.

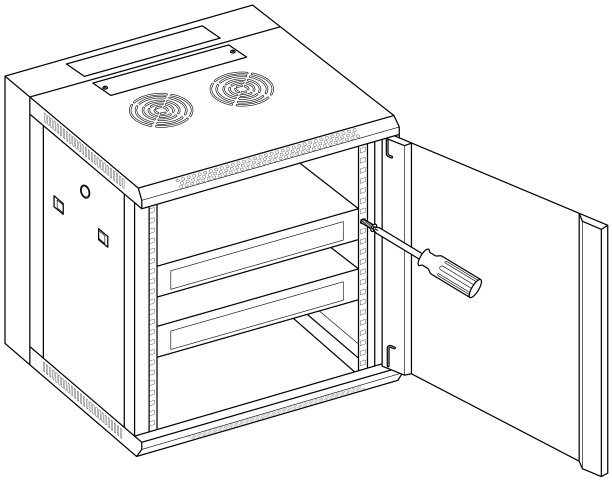

3) Remove wire management holes (d) to attach equipment.

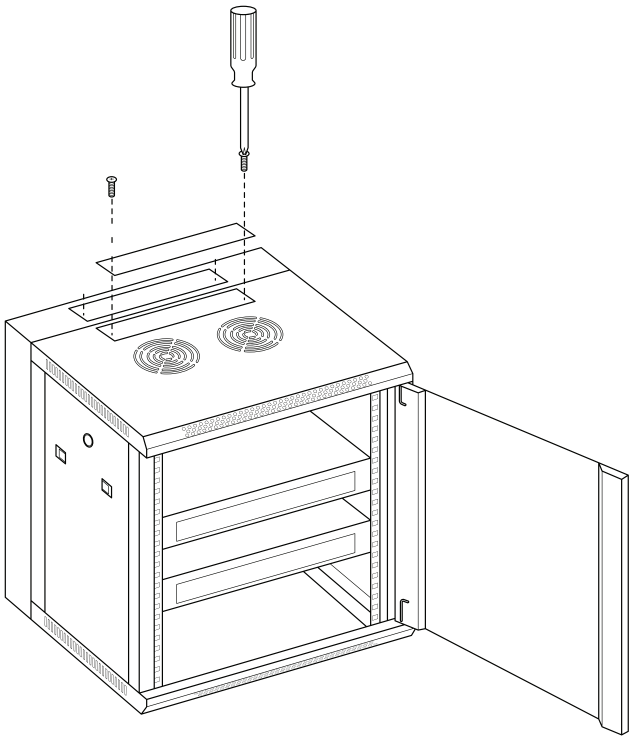

4) Close and lock hinge and front door (a) as necessary.

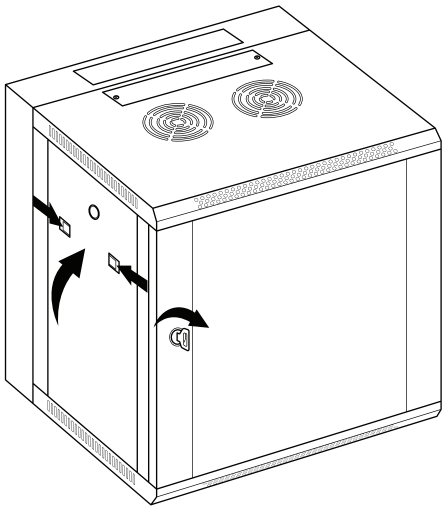

WARNING

Do not install equipment weight over 132 lbs (60kg) inside 12U rack or over 66 lbs (30kg) inside 6U rack. Use studs or appropriate anchors for mounting. Failure to do so could lead to product falling from wall and potential for injury and product damage. This product is for indoor use only. Check the mounting location. Never use around gas pipes, water lines, or in-wall cabling. This product is intended for professional installation only and should only be installed by a qualified professional.

Ability to reverse or remove front door

1. Open the door and pull the hinge pins free
2. Slide the door out of the rack.
3. Move the grommet in the bottom hinge hole to the opposide side.
4. Flip the door and attach it to the opposite side of the rack (latch will be upside down)

Note: Flip door over and reinstall to change operational direction.

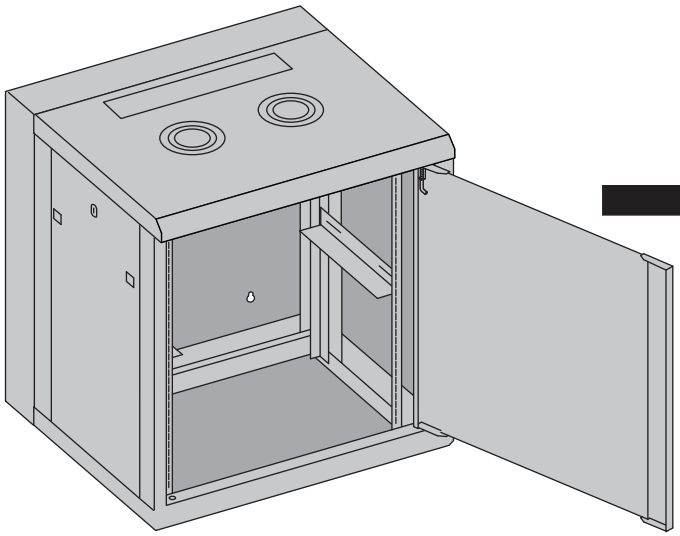

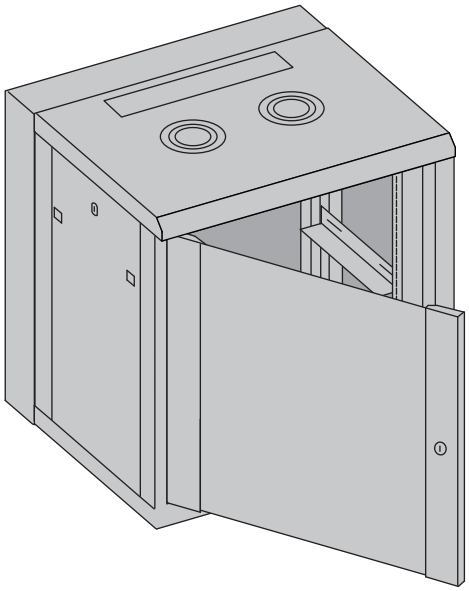

1

2

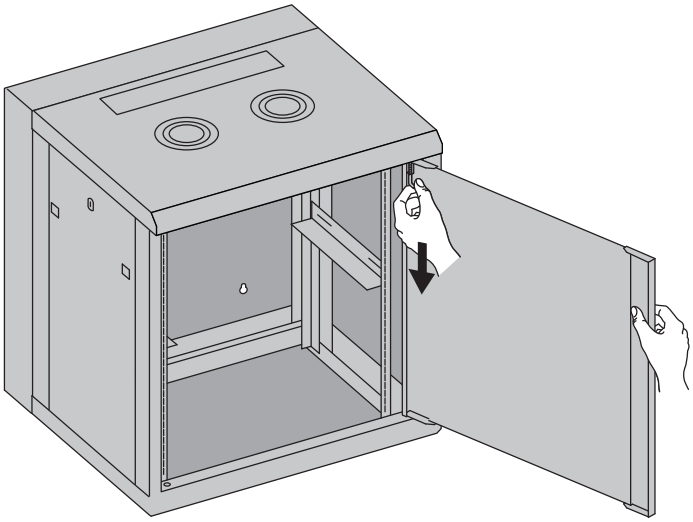

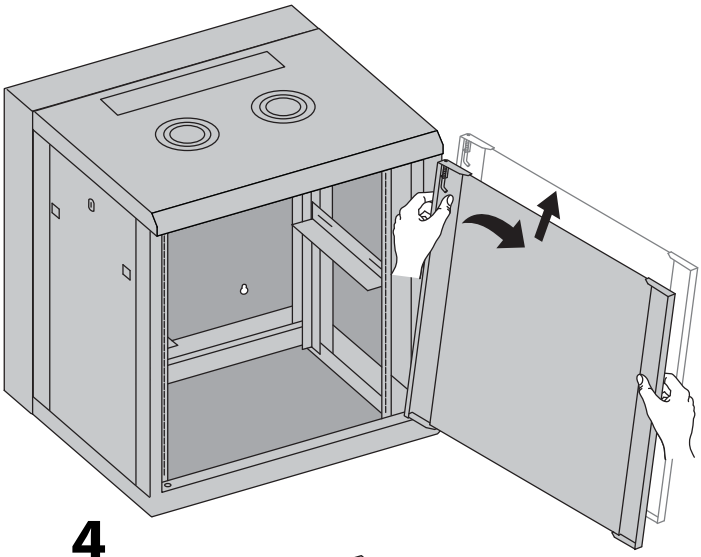

3

4

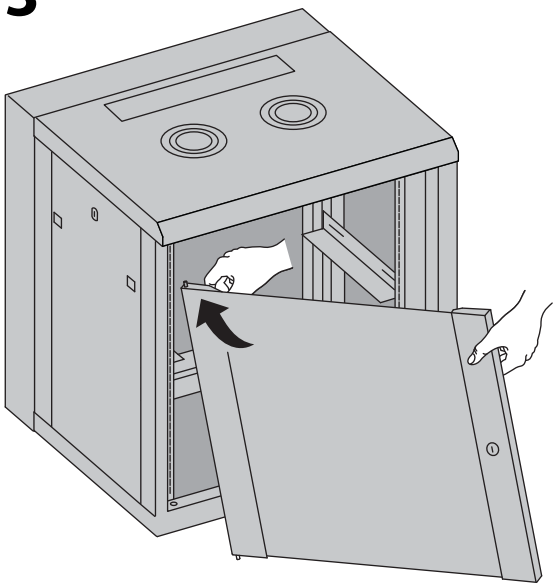

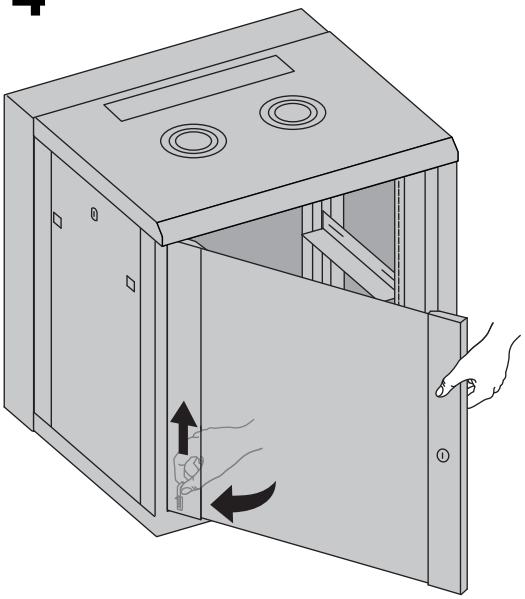

Front Door Latch Operation

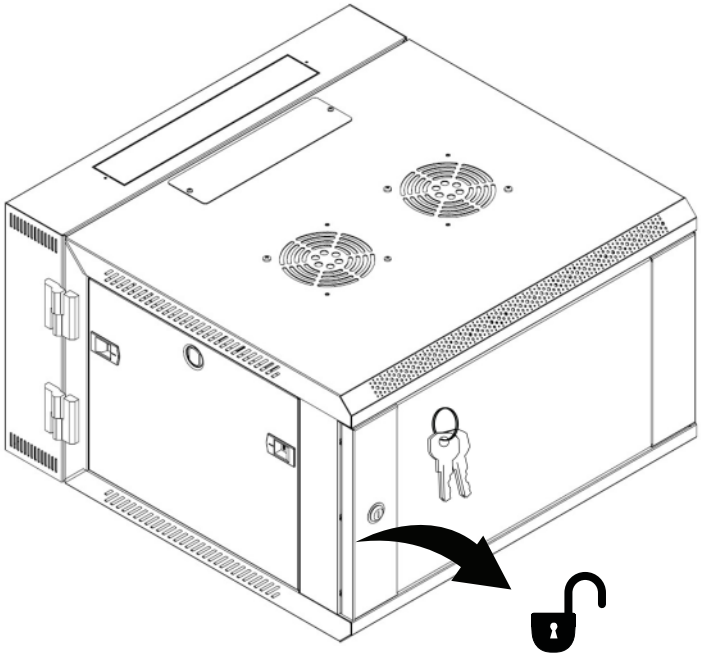

Removeable side panels

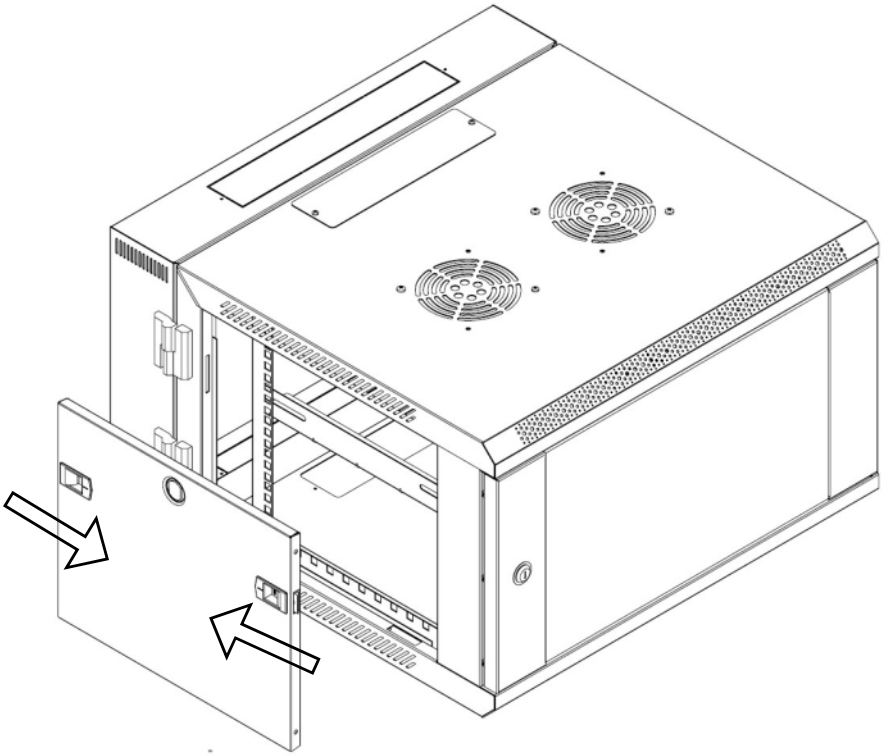

1. Limited Warranty

a. General

Subject to the terms and conditions of this Limited Warranty, from the date of sale through the period of time for product categories specified in Section 1(b), ADI warrants AVARRO branded products to be free from defects in materials and workmanship under normal use and service, normal wear and tear excepted. Except as required by law, this Limited Warranty is only made to Buyer and may not be transferred to any third party.

ADI shall have no obligation under this Limited Warranty or otherwise if:

(i) The product is improperly installed, applied or maintained;

(ii) The product is installed outside of stated operating parameters, altered, or improperly services or repaired;

(iii) Damage is caused by outside natural occurrences, such as lightning, power surges, fire, floods, acts of nature, or the like.

(iv) Defects resulting from unauthorized modification, misuse, vandalism, or other causes unrelated to defective materials or workmanship, or failures related to batteries of any type used in connection with the products sold hereunder.

ADI only warrants those products branded AVARRO and sold by ADI. Any other products branded by third parties are warranted by the third party manufacturer for a period as defined by the third party manufacturer, and ADI assigns to Buyer those warranties and only those warranties extended by such third party manufacturers or vendors for non-ADI branded products. ADI does not itself warrant any non-ADI branded product and sells only on an as is basis in accordance with ADI's terms and conditions of sale.

b. Specific Warranties for product categories are as follows:

Product Categories	Warranty Period
Rack Cabinets	5 years
Rack Fans and Power Supply	2 years

2. EXCLUSION OF WARRANTIES, LIMITATION OF LIABILITY

THERE ARE NO WARRANTIES OR CONDITIONS, EXPRESS OR IMPLIED, OF MERCHANTABILITY, OR FITNESS FOR A PARTICULAR PURPOSE OR OTHERWISE, WHICH EXTEND BEYOND THE DESCRIPTION ON THE FACE HEREOF. TO THE FULLEST EXTENT PERMITTED BY LAW, IN NO CASE SHALL ADI BE LIABLE TO ANYONE FOR ANY (I) CONSEQUENTIAL, INCIDENTAL, INDIRECT, SPECIAL, OR PUNITIVE DAMAGES ARISING OUT OF OR RELATING IN ANY WAY TO THE PRODUCT AND.OR FOR BREACH OF THIS OR ANY OTHER WARRANTY OR CONDITION, EXPRESS OR IMPLIED, OR UPON ANY OTHER BASIS OF LIABILITY WHATSOEVER, EVEN IF THE LOSS OR DAMAGE IS CAUSED BY ADI'S OWN NEGLIGENCE OR FAULT AND EVEN IF ADI HAS BEEN ADVISED OF THE POSSIBILITY OF SUCH LOSSES OR DAMAGES. Any product description (whether in writing or made orally by ADI or ADI's agents), specifications, samples, models, bulletin, drawings, diagrams, engineering sheets, or similar materials used in connection with the Buyer's order are for the sole purpose of identifying ADI's products and shall not be construed as an express warranty or condition. Any suggestions by ADI or ADI's agents regarding use, applications or suitability of the products shall not be construed as an express warranty or condition unless confirmed to be such in writing by ADI. ADI does not represent that the products it sells may not be compromised or circumvented; that the products will prevent any personal injury or property loss by burglary, robbery, fire or otherwise, or that the products will in all cases provide adequate warning or protection. Buyer understands and will cause its customer to understand that a properly installed and maintained product is not insurance or guarantee that such will not cause or lead to personal injury or property loss. CONSEQUENTLY ADI SHALL HAVE NO LIABILITY FOR ANY PERSONAL INJURY, PROPERTY DAMAGE OR OTHER LOSS BASED ON ANY CLAIM AT ALL INCLUDING A CLAIM THAT THE PRODUCT FAILED TO GIVE WARNING. However, if ADI is held liable whether directly or indirectly for any loss or damage with respect to the products it sells, regardless of cause or origin, its maximum liability shall not in any case exceed the purchase price of the product, which shall be fixed as liquidated damages and not as a penalty and shall be the complete and exclusive remedy against ADI.

3. Limitation on Liability to Buyer's Customers

Buyer agrees to limit liability to its customers to the fullest extent permitted by law. Buyer acknowledges that ADI shall only be deemed to give consumers of its products such statutory warranties as may be required by law and at no time shall Buyer represent to its customers and/or users of ADI products that ADI provides any additional warranties. By accepting the products, to the fullest extent permitted by law, Buyer assumes all liability for, and agrees to indemnity and hold ADI harmless against and defend ADI from, any and all suits, claims, demands, causes of action and judgments relating to damages, whether for personal injury or to personal property, suffered by any person, firm, corporation or business association, including but not limited to, Buyer's customers and/or users of the products because of any failure of the products to detect and/or warn of the danger for which the goods were designed or any other failure of the products whether or not such damages are caused or contributed to by the sold or joint concurring negligence or fault of ADI.

4. Returns

Subject to the terms and conditions listed below, during the applicable warranty period, ADI will replace Product or provide a credit at purchase at its sole option free of charge any defective products returned prepaid. Any obligations of ADI to replace Limited Lifetime warranty products pursuant to this warranty which result from defect are limited to the availability of replacement product. ADI reserves the right to replace any such products with the then currently available products, or provide a credit in its sole discretion.In the event Buyer has a problem with any ADI product, please call your local ADI branch for return instructions:

For US call 1-800-233-6261
For Canada call 877-234-7378
For Puerto Rico call 787-793-8830

Be sure to have the model number and the nature of the problem available. In the event of replacement, the return product will be credited to Buyer's account and a new invoice issued for the replacement item. ADI reserves the right to issue a credit only in lieu of replacement.

If any AVARRO branded products are found to be in good working order or such product's inability to function properly is a result of user damage or abuse, the product will be returned to Buyer in the same condition as received and Buyer shall be responsible for any return freight changes.

5. Governing Law

The laws of State of New York apply to this Limited Warranty.

6. Miscellaneous

Where any term of this Limited Warranty is prohibited by such laws, it shall be null and void, but the remainder of the Limited Warranty shall remain in full force and effect.

RK-ERW6U RK-ERW12U

Les modèles à 6 et 12 emplacements (6U et 12U) d'AVARRO sont des systèmes de bâtis muraux permettant de gérer des composants de réseau, d'automatisation, de système audio/vidéo haute fidélité et de cinéma maison lorsque l'espace au sol est réduit. La conception robuste peut être utilisée pour une installation commerciale et est suffisamment compacte pour une utilisation résidentielle. L'intérieur peut être personnalisé avec les accessoires d'étagère standard spécifiques au projet que vous envisagez. En outre, deux clés sont incluses pour la porte verrouillable en verre trempé.

Fonctionnalités

- Les tailles 6U et 12U sont idéales pour les composants réseau, l'automatisation, les systèmes audio/vidéo haute fidélité et les cinémas maison
- Architecture ouverte pour une configuration personnalisée des étagères (tablettes vendues séparément)
- Bâti standard de 19 po convenant à tous les accessoires standard pour bâtis
- Cadre entièrement assemblé pour gagner un temps précieux lors de l'installation
- Le filetage ANSI 10-32 s'adapte à la quincaillerie standard
- Porte avant en verre trempé verrouillable à charnière à droite ou à gauche
- Des charnières robustes soutiennent le bâti et l'équipement pour accéder au câblage
- La charnière murale s'ouvre vers la gauche
- Panneaux latéraux amovibles pour un entretien facile
- Débouchés pour le passage des câbles à l'arrière
- Ventilation supérieure et inférieure (ventilateurs non inclus)
- Panneaux latéraux verrouillables (serrures non incluses)

Bâtis de baies (poids maximal) :

RK-ERW6U: Bâti à 6 emplacements – 66 lb(30 kg)
RK-ERW12U: Bâti à 12 emplacements – 132 lb(60 kg)

Contenu de la boîte :

Bâti à 6 emplacements
10 vis 10-32
1 clé hexagonale
4 clés pour la porte avant/arrière

Bâti à 6 emplacements
10 vis 10-32
1 clé hexagonale
4 clés pour la porte avant/arrière

Pour o btenir plus de détails,composez le 1-833-574-9124 ou encoyez un courriel à AVARRO@adiglobal.com ••• Pour en savoir plus sur les produits AVARRO,rendez-vous à avarro.adiglobaldistribution.us

Dimensions

RK-ERW6U/ RK-ERW12U

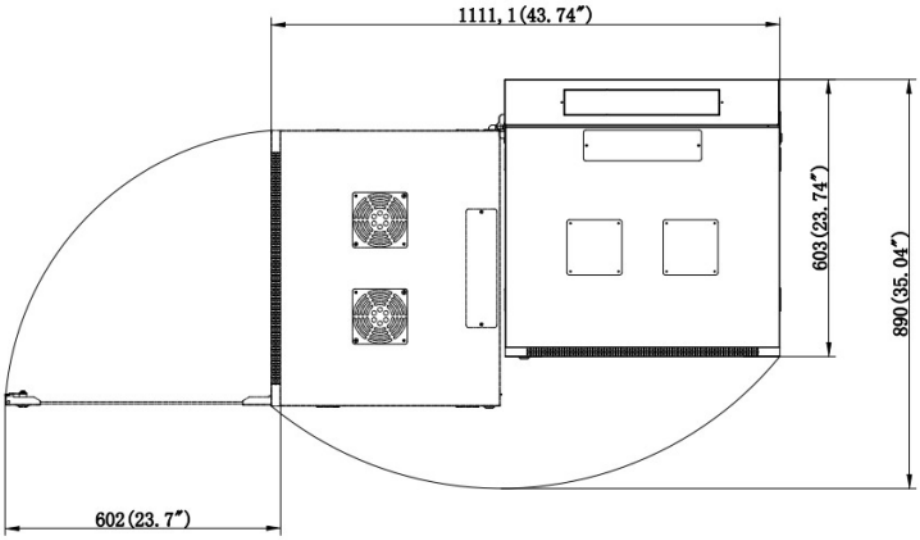

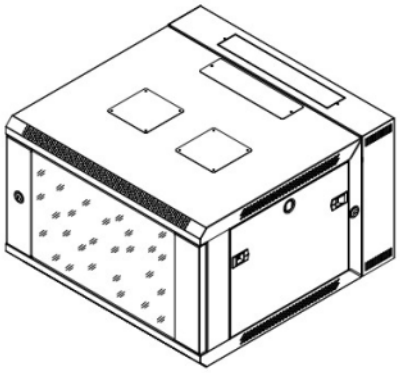

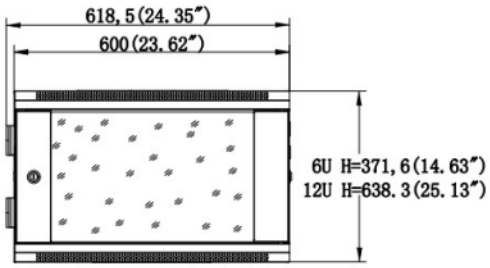

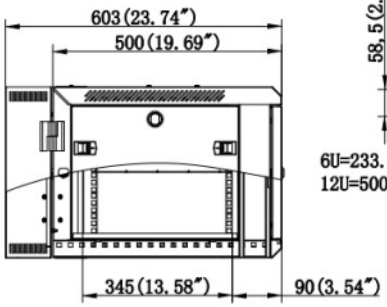

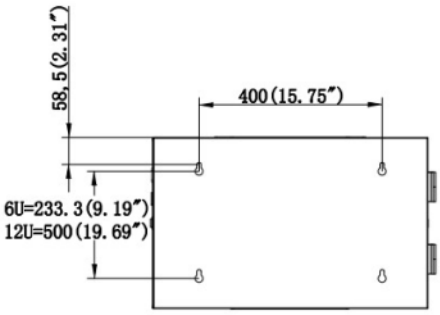

Pour o btenir plus de détails,composez le 1-833-574-9124 ou encoyez un courriel à AVARRO@adiglobal.com ••• Pour en savoir plus sur les produits AVARRO,rendez-vous à avarro.adiglobaldistribution.us

Pièces et outils nécessaires à l'installation (non inclus) :

- Tire-fonds pour un montage sur montants ou ancrages d'une capacité nominale pour la cloison sèche ou le béton
- Clé à douille
- Perceuse électrique (forets de taille appropriée)
- Détecteur de montant (pour le montage sur montants)
- Niveau

Option A
Fixation sur montant

1) Utilisez le détecteur de montant pour repérer l'emplacement des montants muraux.

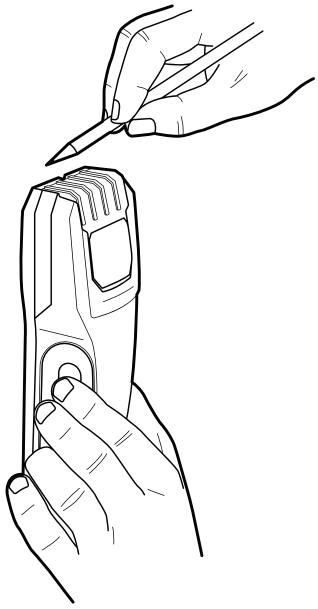

2) Marquez les emplacements correspondant dans les trous intérieurs (prépercez et installez les tire-fonds en laissant un dégagement d'environ 1/8 po par rapport au mur. Montez les trous intérieurs (f) à l'arrière du bâti sur les tire-fonds dans la clairière. Ensuite, serrez les boulons de manière à ce que le bâti repose fermement contre le mur.

Pour o btenir plus de détails,composez le 1-833-574-9124 ou encoyez un courriel à AVARRO@adiglobal.com ••• Pour en savoir plus sur les produits AVARRO,rendez-vous à avarro.adiglobaldistribution.us

a)

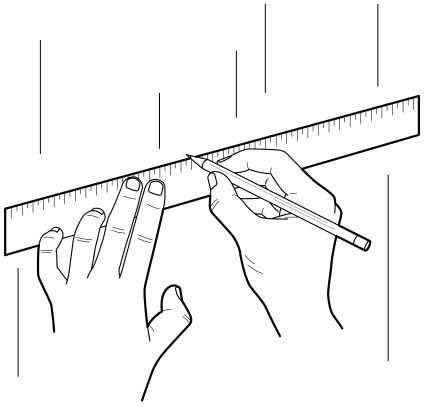

b)

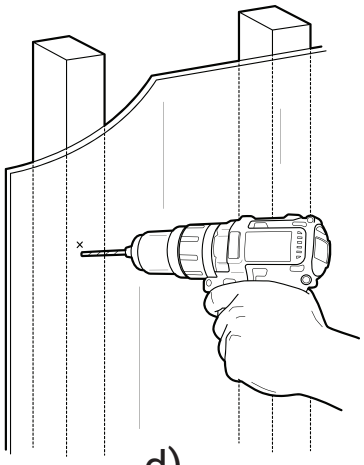

c)

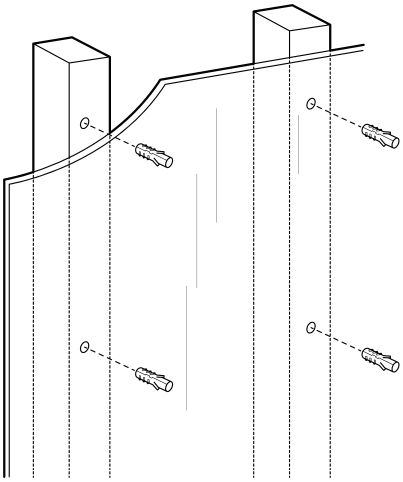

d)

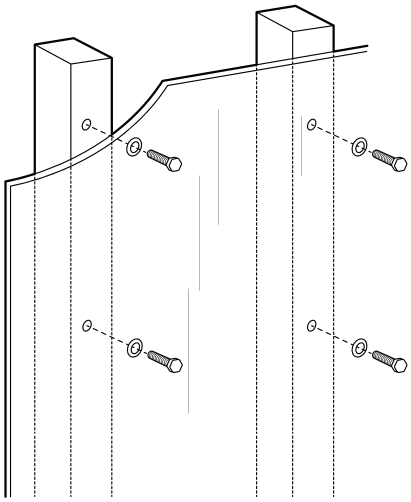

e)

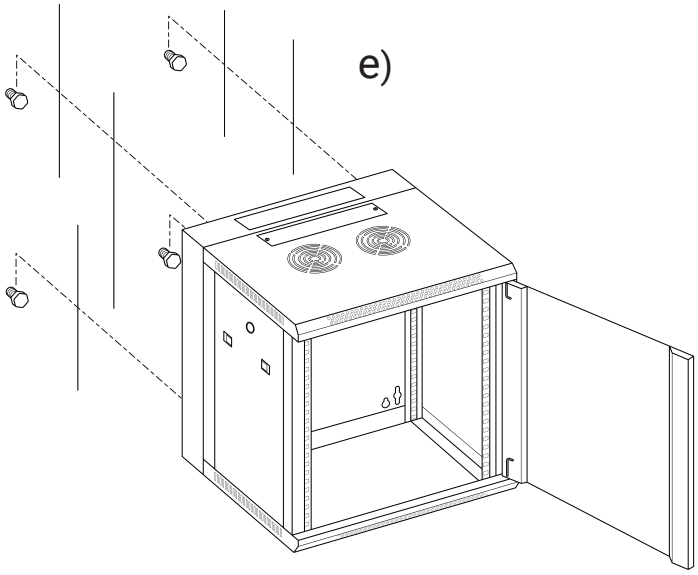

f)

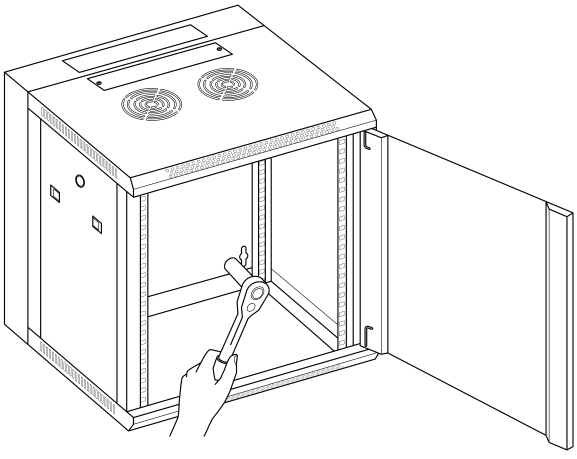

3) Montez l'équipement sur les rails filetés (e) à l'aide de vis standard 10/32 pour baie.

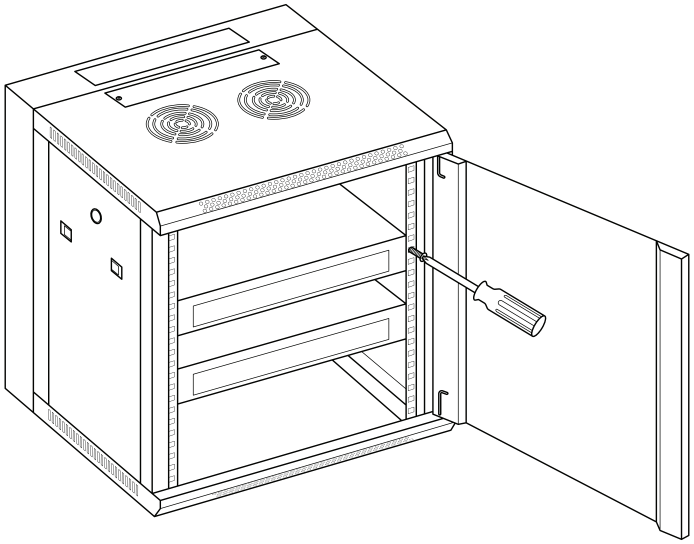

4) Retirez les plaques des orifices de gestion des câbles (d) pour raccorder l'équipement.

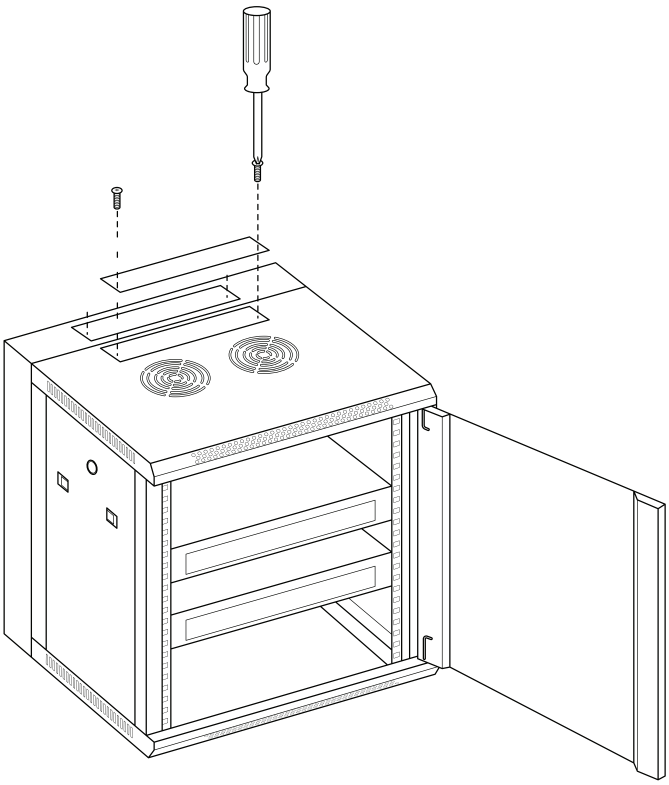

Pour o btenir plus de détails,composez le 1-833-574-9124 ou encoyez un courriel à AVARRO@adiglobal.com ••• Pour en savoir plus sur les produits AVARRO,rendez-vous à avarro.adiglobaldistribution.us

5) Fermez et verrouillez la charnière (h) et la porte d'accès (a) au besoin.

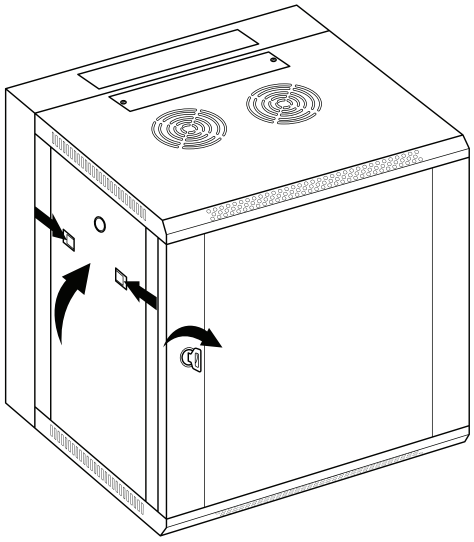

Option B
Fixation sur le béton ou sur panneau de gypse

Avant de commencer : assurez-vous que les ancrages sont capables de supporter le poids de l'équipement et du bâti (environ57 lb). Si vous n'utilisez pas les ancrages appropriés, vous risquez d'endommager l'équipement ou de vousblesser.

1) Marquez les emplacements correspondant aux trous intérieurs (f) ou aux trous extérieurs (g). Prépercez et installez les tire-fonds en laissant un dégagement d'environ 1/8 po par rapport au mur. Monter les trous intérieurs (f) à l'arrière du bâti sur les tire-fonds en utilisant l'encoche du trou. Ensuite, serrez les boulons de manière à ce que le bâti repose fermement contre le mur.

a)

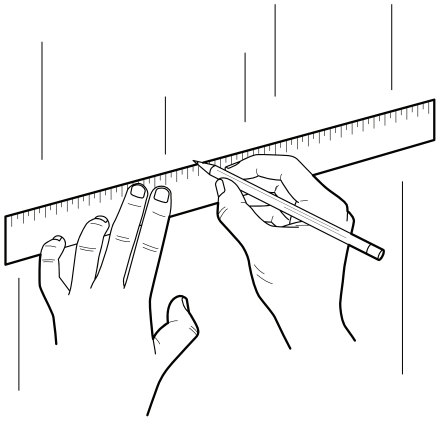

b)

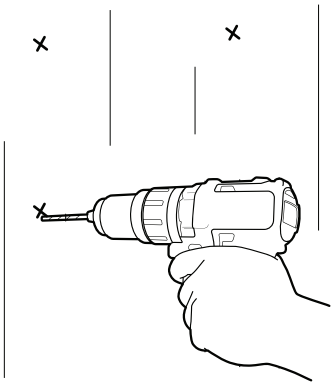

Pour o btenir plus de détails,composez le 1-833-574-9124 ou encoyez un courriel à AVARRO@adiglobal.com ••• Pour en savoir plus sur les produits AVARRO,rendez-vous à avarro.adiglobaldistribution.us

c)

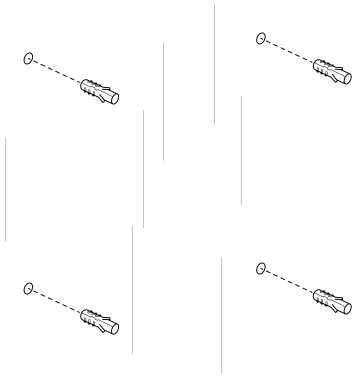

d)

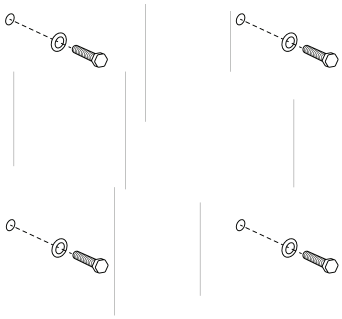

e)

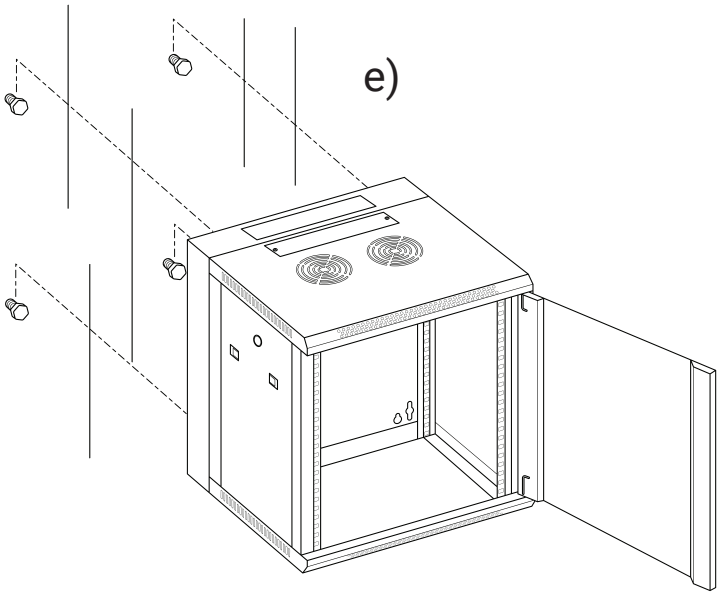

f)

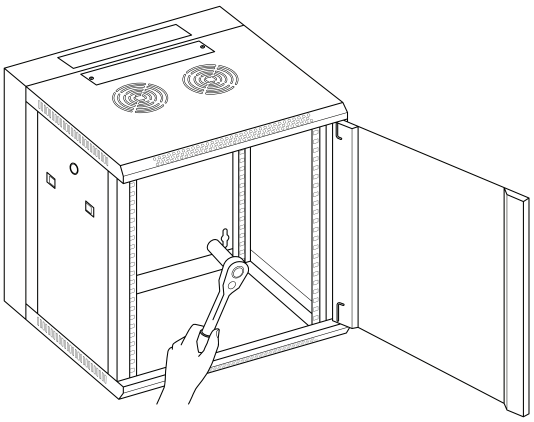

2) Montez l'équipement sur les rails filetés (e) à l'aide de vis standard 10/32 pour baie

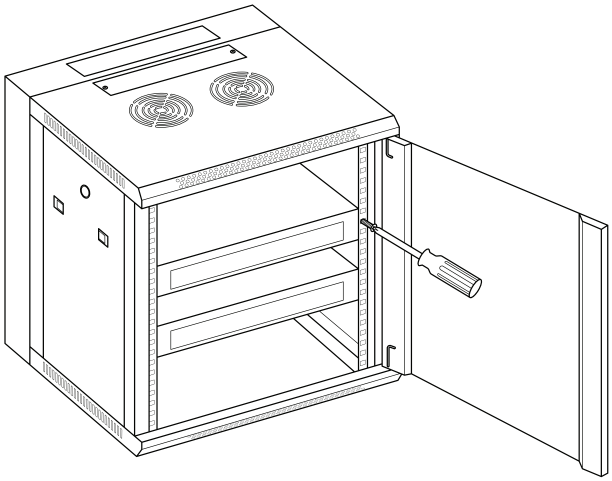

3) Retirez les plaques des orifices de gestion des câbles (d) pour raccorder l'équipement.

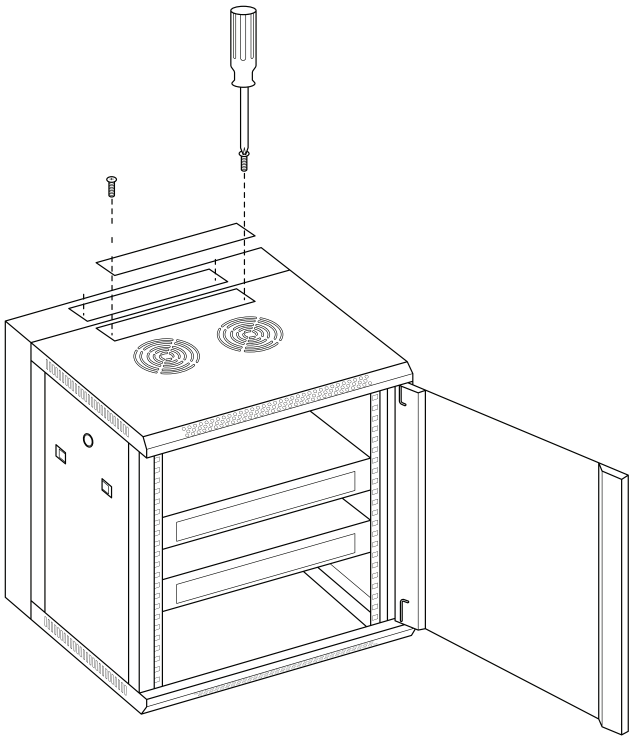

Pour o btenir plus de détails,composez le 1-833-574-9124 ou encoyez un courriel à AVARRO@adiglobal.com ••• Pour en savoir plus sur les produits AVARRO,rendez-vous à avarro.adiglobaldistribution.us

4) Fermez et verrouillez la charnière (h) et la porte d'accès (a) au besoin

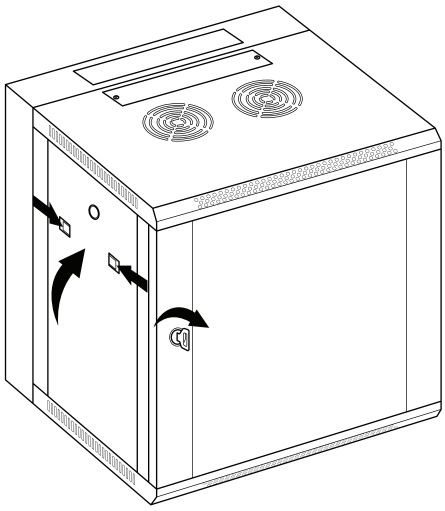

MISE EN GARDE

N'installez pas d'équipement pesant plus de 60 kg (132 lb) dans un rack 12U ou plus de 30 kg (66 lb) dans un rack 6U. Ne pas installer un équipement d'un poids supérieur à celui recommandé dans la baie. Le non-respect de cette consigne pourrait entraîner une chute de produits et causer des blessures et des dommages aux produits.Ce bâtiest destiné uniquement à une utilisation en intérieur. Ce produit est destiné à une une installation professionnelle uniquement et ne doit être installé que par un professionnel qualifié.

Possibilité d'inverser ou de retirer les portes avant

1. Ouvrez la porte et détachez la charnière (en haut) et la goupille (en bas).
2. Faites glisser la porte hors du bâti.
3. Inversez la charnière et fixez-la sur le côté opposé.
4. Retournez la porte et fixez-la sur le côté opposé du bâti. Le loquet sera à l'envers et doit être remplacé par un pêne de serrure inclus dans la quincaillerie.

Remarque : Retournez la porte et réinstallez-la pour changer le sens d'ouverture.

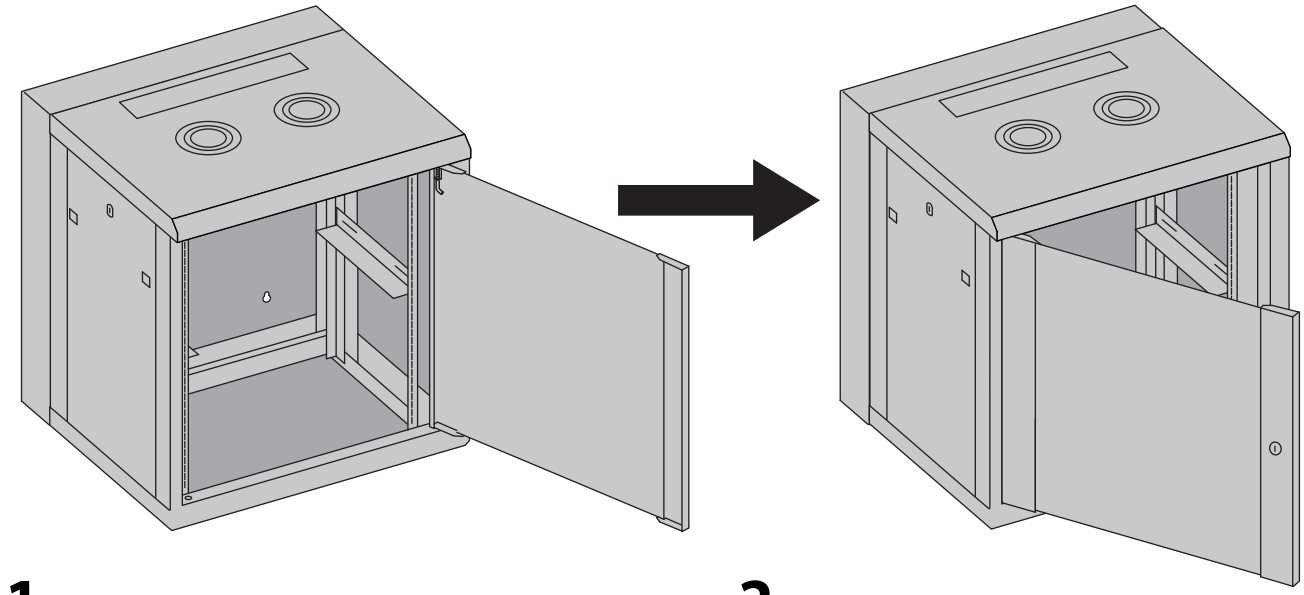

1 2

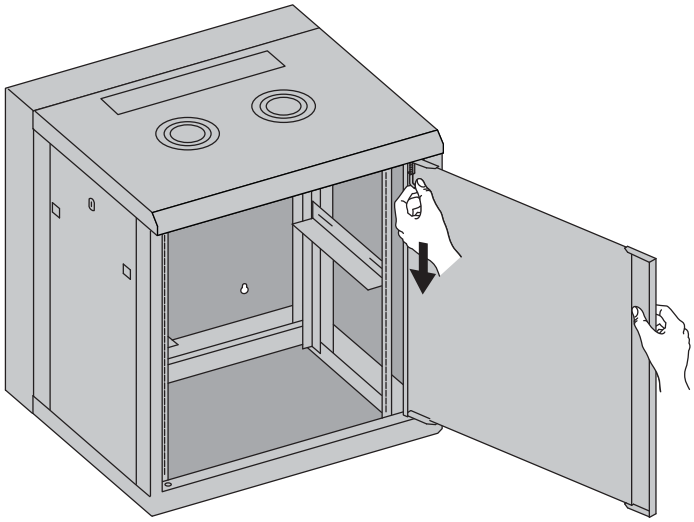

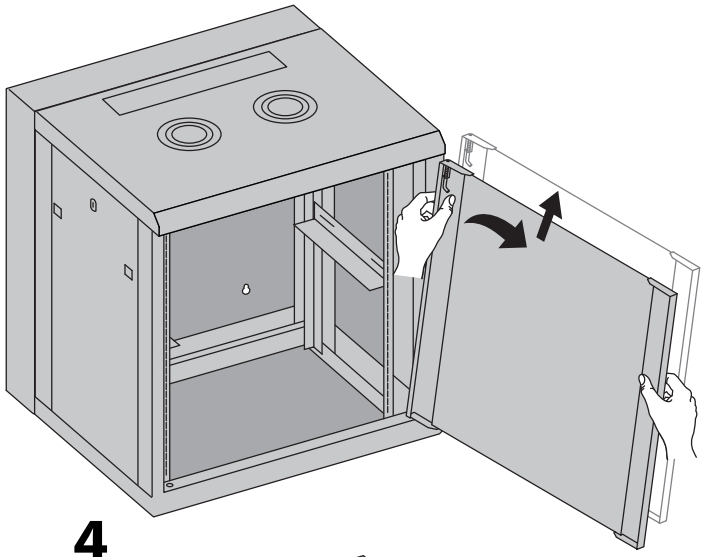

3 4

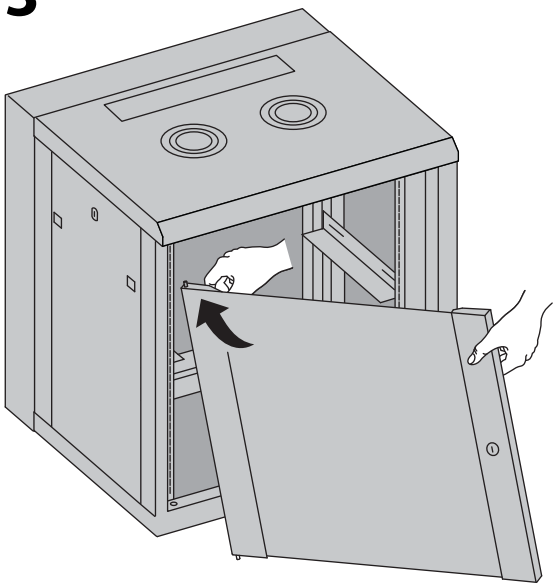

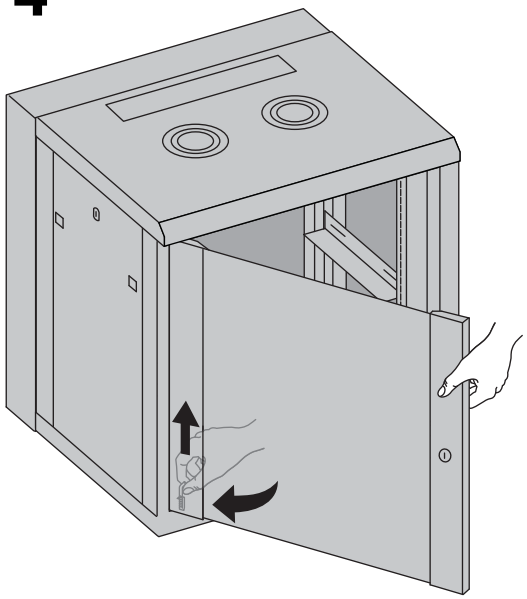

Fonctionnement du verrouillage des portes avant

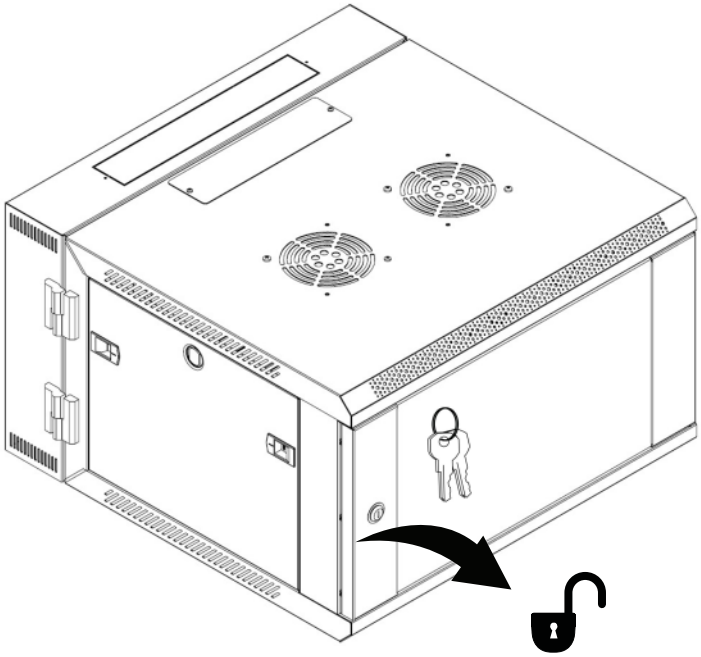

Panneaux latéraux amovibles

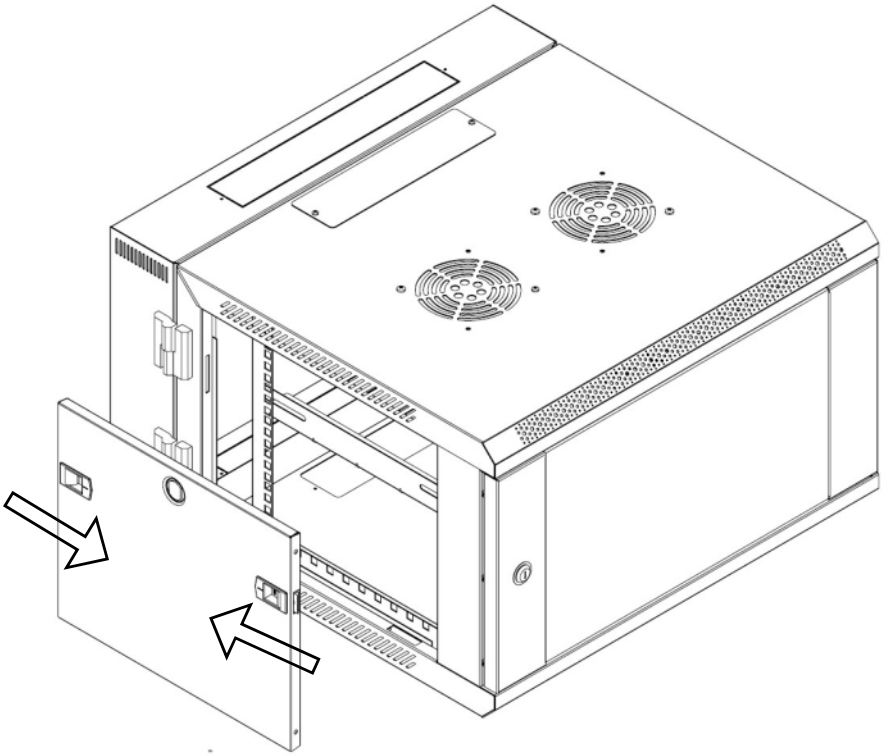

Pour o btenir plus de détails,composez le 1-833-574-9124 ou encoyez un courriel à AVARRO@adiglobal.com ••• Pour en savoir plus sur les produits AVARRO,rendez-vous à avarro.adiglobaldistribution.us

1. Garantie limitée

a. Général

Soumis aux conditions générales de cette garantie limitée à partir de la date de vente pour la durée des catégories de produits définies à la section 1(b), ADI garantit que ses produits AVARRO sont exempts de défauts de matériel et de fabrication selon un usage normal, à l'exception d'une usure normale. Sauf si la loi l'exige, la présente garantie limitée est offerte uniquement à l'acheteur et ne peut être transférée à un tiers.

En vertu de la présente garantie limitée et autre obligation, ADI n'endossera aucune responsabilité dans les cas suivants :

(i) le produit est mal installé, mal appliqué ou mal entretenu;
(ii) le produit est installé de manière non conforme aux paramètres d'utilisation indiqués, est modifié ou est mal entretenu ou réparé;
(iii) le produit est endommagé suite à des phénomènes naturels extérieurs comme la foudre, une surcharge électrique, un incendie, une inondation, un acte de la nature ou un phénomène similaire;
(iv) les défectuosités du produit sont le résultat d'une modification non autorisée, d'une mauvaise utilisation, d'un acte de vandalisme ou d'autres causes
non liés aux vices de matériaux ou de fabrication, ou à une défaillance des piles de quelque type que ce soit utilisées avec les produits vendus aux termes des présentes.

ADI garantit uniquement les produits portant la marque AVARRO et vendus par ADI. Les autres produits portant une marque de tiers sont garantis par le fabricant tiers pendant une période définie par ce dernier, et ADI cède à l'acheteur ces garanties et uniquement les garanties offertes par ces fabricants tiers ou vendeurs à l'égard de produits ne portant pas ses marques. ADI ne garantit pas de produits ne portant pas ses marques et vend ces produits tels quels, conformément à ses modalités de vente.

b. Les garanties particulières applicables aux catégories de produits sont les suivantes :

Pour o btenir plus de détails,composez le 1-833-574-9124 ou encoyez un courriel à AVARRO@adiglobal.com ••• Pour en savoir plus sur les produits AVARRO,rendez-vous à avarro.adiglobaldistribution.us

Catégories de produits	Période de garantie
Armoires en baies	Garantie 5 ans
Ventilateur de bâti et alimentation	Garantie 2 ans

2. EXCLUSION DE GARANTIES ET LIMITATION DE RESPONSABILITÉ

AUCUNE GARANTIE OU CONDITION, EXPRESSE OU IMPLICITE DE QUALITÉ MARCHANDE OU D'ADAPTABILITÉ À UN USAGE PARTICULIER N'EST OFFERTE, OUTRE LA DESCRIPTION CI-PRÉSENTE. DANS LA PLEINE MESURE PERMISE PAR LA LOI, ADI NE SAURAIT EN AUCUN CAS ÊTRE TENUE RESPONSABLE ENVERS QUICONQUE DES DOMMAGES CONSÉCUTIFS, INDIRECTS, SPÉCIAUX OU PUNITIFS DÉCOULANT DU PRODUIT OU LIÉS À CELUI-CI DE QUELQUE FAÇON QUE CE SOIT ET/OU DU NON-RESPECT DE LA PRÉSENTE GARANTIE OU DE TOUTE AUTRE GARANTIE OU CONDITION, EXPRESSE OU IMPLICITE, OU DE TOUTE AUTRE RÉCLAMATION FONDÉE SUR LA RESPONSABILITÉ, MÊME SI LA PERTE OU LES DOMMAGES SONT CAUSÉS PAR LA NÉGLIGENCE OU LA FAUTE D'ADI ET MÊME SI CETTE DERNIÈRE A ÉTÉ AVISÉE DE LA POSSIBILITÉ QUE DE TELLES PERTES OU DE TELS DOMMAGES SURVIENNENT. Les descriptions de produits (fournies par écrit ou verbalement par ADI ou ses mandataires), caractéristiques techniques, échantillons, modèles, bulletins, dessins, diagrammes, esquisses techniques ou documents similaires utilisés par l'acheteur pour passer une commande visent uniquement à décrire les produits d'ADI et ne doivent pas être interprétés comme des garanties ou conditions expresses. Les suggestions faites par ADI ou ses mandataires au sujet de l'utilisation, de l'application ou du caractère approprié des produits ne doivent pas être interprétées comme des garanties ou conditions expresses, sauf si ADI confirme par écrit qu'il s'agit de garanties ou de conditions expresses. ADI ne garantit pas qu'il n'y aura aucune atteinte à l'intégrité des produits qu'elle vend ou que les produits qu'elle vend ne seront pas contournés, qu'ils préviendront les blessures ou les pertes matérielles en cas de cambriolage, de vol, d'incendie ou autrement ou qu'ils constitueront dans tous les cas une protection ou un avertissement approprié. L'acheteur comprend qu'un produit dûment installé et entretenu permet uniquement de réduire le risque de cambriolage, de vol ou d'incendie sans avertissement, mais qu'il ne constitue pas une assurance ou une garantie qu'un tel événement ne se produira pas ou qu'il n'entraînera pas des blessures ou des pertes matérielles. PAR CONSÉQUENT, ADI NE SAURAIT ÊTRE TENUE RESPONSABLE DES BLESSURES, DES DOMMAGES MATÉRIELS OU D'AUTRES PERTES FAISANT L'OBJET D'UNE RÉCLAMATION, Y COMPRIS UNE RÉCLAMATION SELON LAQUELLE LE PRODUIT N'AURAIT PAS DONNÉ DE SIGNAL D'AVERTISSEMENT. Toutefois, si ADI est tenue responsable, directement ou indirectement, de pertes ou de dommages à l'égard des produits qu'elle vend, quelle qu'en soit la cause ou l'origine, sa responsabilité n'excédera en aucun cas le prix d'achat du produit, dont le remboursement sera exigé à titre de dommages-intérêts extrajudiciaires et non d'amende, et il s'agira du recours exclusif et intégral pouvant être exercé contre ADI.

Pour o btenir plus de détails,composez le 1-833-574-9124 ou encoyez un courriel à AVARRO@adiglobal.com ••• Pour en savoir plus sur les produits AVARRO,rendez-vous à avarro.adiglobaldistribution.us

3. Limitation de la responsabilité envers les clients de l'acheteur.

L'acheteur accepte de limiter la responsabilité à ses clients dans la pleine mesure permise par la loi. L'acheteur reconnaît qu'ADI ne sera réputée avoir fourni aux consommateurs de ses produits que les garanties qui sont exigées par la loi. L'acheteur ne doit en aucun cas déclarer à ses clients et/ou aux utilisateurs des produits d'ADI que cette dernière offre d'autres garanties. Par l'acceptation des produits, l'acheteur assume, dans la pleine mesure permise par la loi, la pleine responsabilité à l'égard de toutes les poursuites, réclamations, mises en demeure et causes d'action et à l'égard de tous les jugements se rapportant à des dommages-intérêts, que ce soit pour des préjudices personnels ou des dommages matériels, subis par une personne, une firme, une société ou une association commerciale, y compris les clients de l'acheteur et/ou les utilisateurs des produits, en raison de toute omission de la part des produits de déceler le danger pour la détection duquel ils sont conçus et/ou de donner l'alerte de ce danger ou un avertissement de toute autre défaillance des produits, que ces dommages aient été causés par la négligence dont ADI est l'auteur ou le coauteur, et il tiendra ADI à couvert à cet égard et prendra fait et cause pour lui.

4. Retours

Sous réserve des conditions générales énumérées ci-dessous et durant la période de garantie applicable, ADI remplacera ou créditera tout produit défectueux retourné port payé à sa seule discrétion et sans frais. L'obligation qui incombe à ADI de remplacer le produit visé par une garantie à vie limitée aux termes de la garantie en question si celui-ci est défectueux se limite à la disponibilité d'un produit de remplacement. ADI se réserve le droit de remplacer un produit défectueux par le produit qui est disponible à ce moment-là, ou de donner une note de crédit, à son gré. Si l'acheteur a un problème avec un produit d'ADI, il doit appeler sa succursale ADI locale pour connaître la marche à suivre pour retourner le produit.

Aux États-Unis, composer le 1 800 233-6261
Au Canada, composer le 877 234-7378
À Porto Rico, composer le 787 793-8830

N'oubliez pas d'avoir en main le numéro de modèle et la nature du problème. En cas de remplacement, le prix du produit retourné sera porté au crédit du compte de l'acheteur et une nouvelle facture sera établie pour le produit de remplacement. ADI se réserve le droit de donner une note de crédit plutôt que de remplacer le produit.

Si l'on établit que le produit AVARRO n'est pas défectueux ou que son mauvais fonctionnement résulte d'une utilisation abusive ou de dommages causés par l'utilisateur, le produit sera retourné à l'acheteur dans le même état que celui dans lequel il a été reçu et l'acheteur devra acquitter les frais de transport.

5. Droit applicable

Les lois de l'État de New York s'appliquent à la présente garantie limitée.

6. Divers

Si une modalité de la présente garantie limitée est interdite par ces lois, elle sera nulle, mais le reste de la présente garantie limitée demeurera pleinement en vigueur.

RK-ERW6U RK-ERW12U

Las unidades de 6U y 12U de AVARRO son sistemas de racks de montaje en pared para la gestión de componentes de aplicaciones de red, automatización, alta fidelidad y cine en casa cuando el espacio disponible en el piso es mínimo. Por su diseño robusto, puede utilizarse en instalaciones comerciales, y por su tamaño compacto, es apto para uso residencial. El interior se puede personalizar con los accesorios de estante estándar específicos para el proyecto en cuestión. Además, se incluyen dos llaves para la puerta de vidrio templado con cerradura.

Para obtener más información, llame al 1-833-574-9124 o envíe un correo electrónico a AVARRO@adiglobal.com ••• Para obtener más información sobre los productos de AVARRO visite avarro.adiglobaldistribution.us

Funciones

- Los tamaños 6U y 12U son ideales para el uso en redes, automatización, alta fidelidad y cine en casa.
- Diseño abierto que permite personalizar la configuración de los estantes (los estantes se venden por separado).
- El gabinete rack estándar de 19 in es compatible con todos los accesorios de rack estándar de 19 in.
- El marco completamente ensamblado ahorra un tiempo valioso en el lugar de trabajo.
- La rosca ANSI 10-32 es compatible con herraje estándar.
- Puerta frontal de vidrio templado con cerradura, con bisagra a la derecha o a la izquierda.
- Las bisagras de alta resistencia soportan el rack y el equipo para acceder al cableado.
- La bisagra de la pared se abre hacia la izquierda.
- Paneles laterales desmontables para facilitar el mantenimiento.
- Orificios posteriores para el paso de cables.
- Partes superior e inferior con ventilación (ventiladores no incluidos).
- Los paneles laterales se pueden cerrar con llave (cerraduras no incluidas).

Gabinetes rack (peso máximo):

RK-ERW6U: Rack de 6 RU de espacio: 66 libras(30 kg)
RK-ERW12U: Rack de 12 RU de espacio: 132 libras(60 kg)

Incluido en la caja:

Rack de 6 RU de espacio
10 tornillos 10-32
1 llave hexagonal
4 llaves para la puerta delantera/trasera

Rack de 12 RU de espacio
10 tornillos 10-32
1 llave hexagonal
4 llaves para la puerta delantera/trasera

Para obtener más información, llame al 1-833-574-9124 o envíe un correo electrónico a AVARRO@adiglobal.com ••• Para obtener más información sobre los productos de AVARRO visite avarro.adiglobaldistribution.us

Dimensiones

RK-ERW6U/ RK-ERW12U

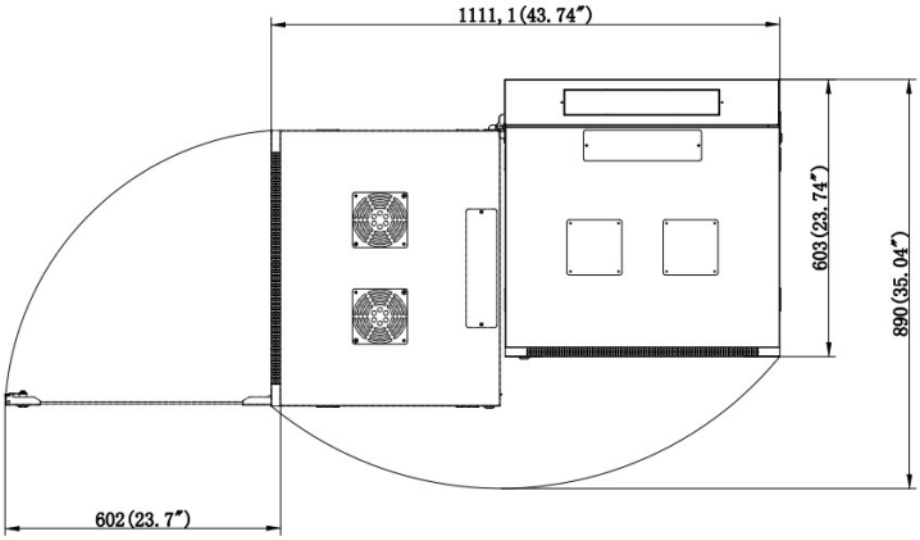

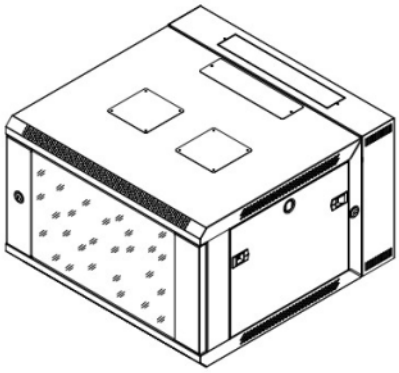

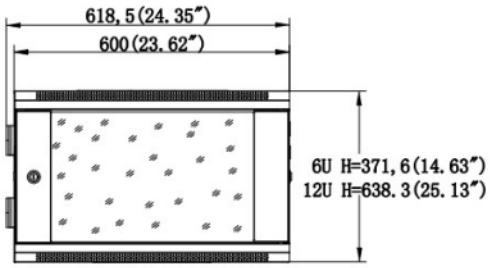

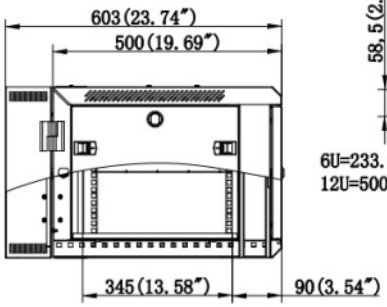

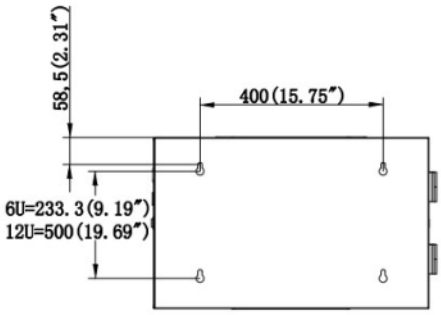

Para obtener más información, llame al 1-833-574-9124 o envíe un correo electrónico a AVARRO@adiglobal.com ••• Para obtener más información sobre los productos de AVARRO visite avarro.adiglobaldistribution.us

Piezas y herramientas necesarias para la instalación (no incluidas):

- Tirafondos para el montaje en montante o anclajes de peso nominal para el montaje en panel de yeso u hormigón
- Llave de tubo
- Taladro eléctrico (brocas de tamaño adecuado)
- Localizador de montantes (para montaje en montante)
- Nivel

Opción A
Montaje en montante

1) Utilice el localizador de montantes para identificar la ubicación de los montantes de la pared.

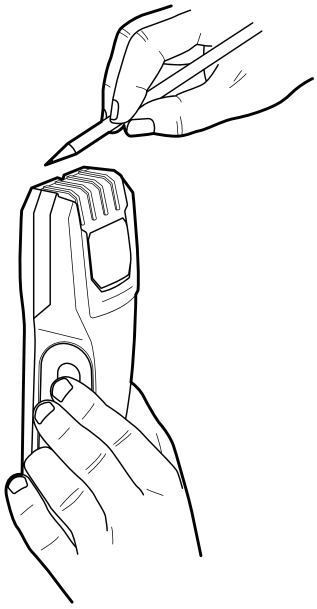

2) Marque las ubicaciones correspondientes a los orificios interiores (taladre los orificios e instale los tirafondos dejando una distancia de aproximadamente 1/8 in con respecto a la pared). Monte los orificios interiores (f) de la parte posterior del rack en los tirafondos utilizando el soporte de nivelación. A continuación, ajuste los tirafondos de manera que el rack quede al ras de la pared.

Para obtener más información, llame al 1-833-574-9124 o envíe un correo electrónico a AVARRO@adiglobal.com ••• Para obtener más información sobre los productos de AVARRO visite avarro.adiglobaldistribution.us

a)

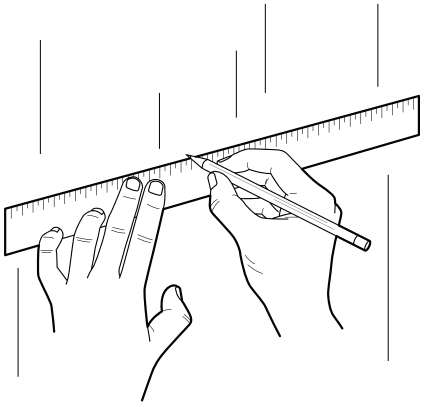

b)

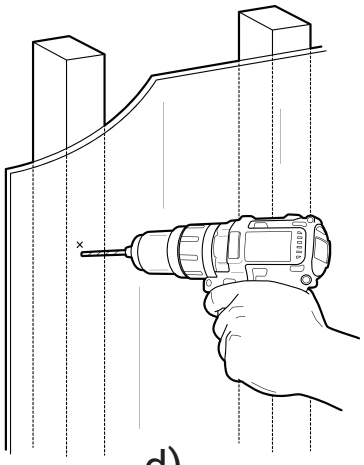

c)

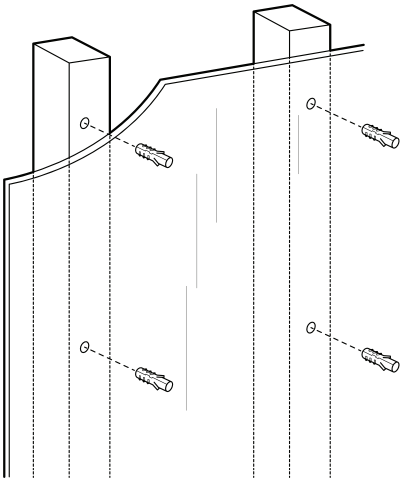

d)

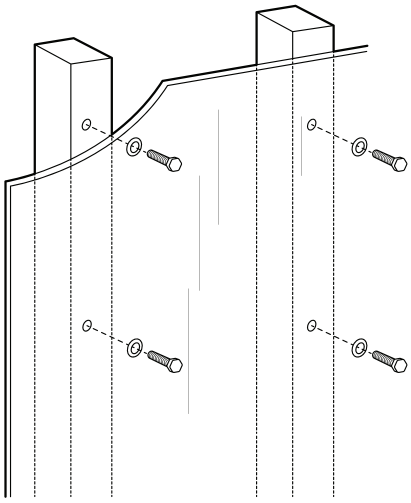

e)

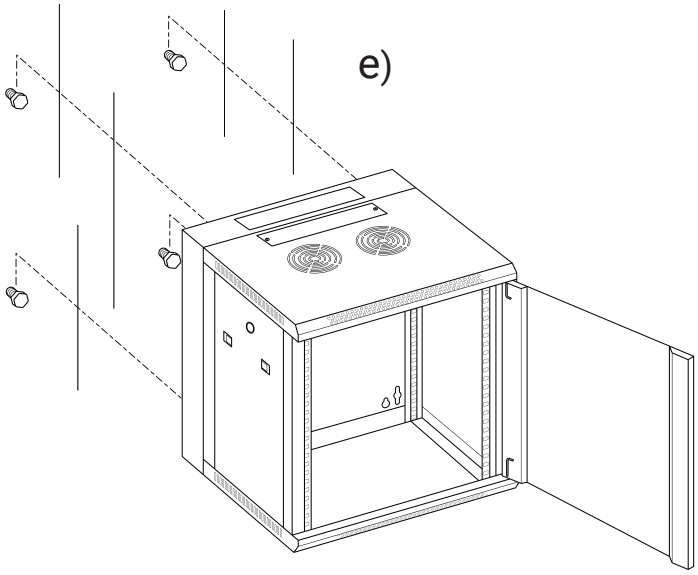

f)

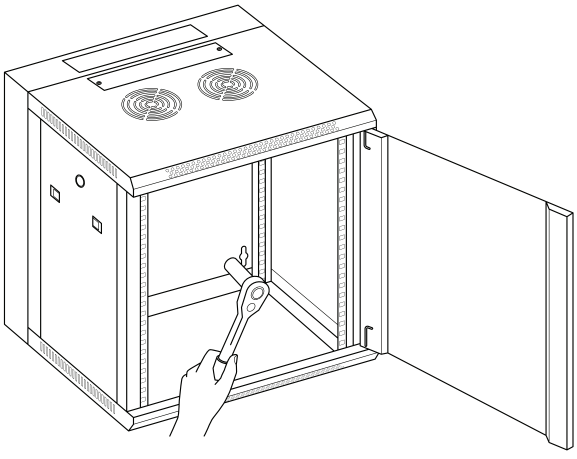

3) Monte el equipo en los rieles roscados (e) utilizando tornillos 10-32 estándar para racks.

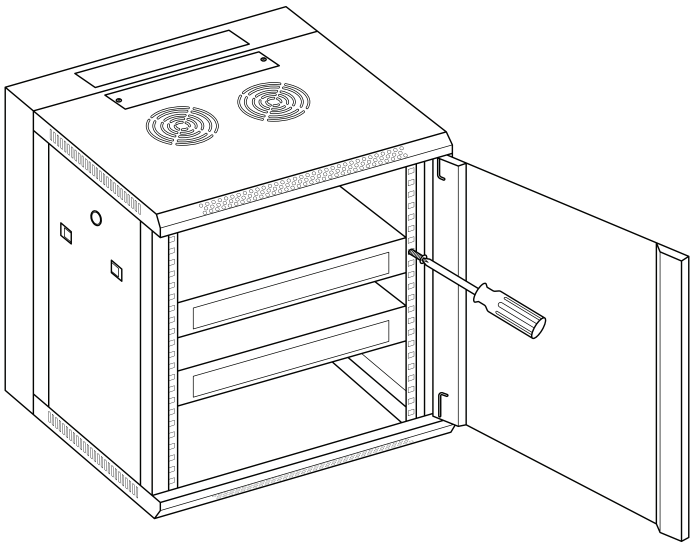

4) Retire las tapas de los orificios de organización de cables (d) para fijar el equipo.

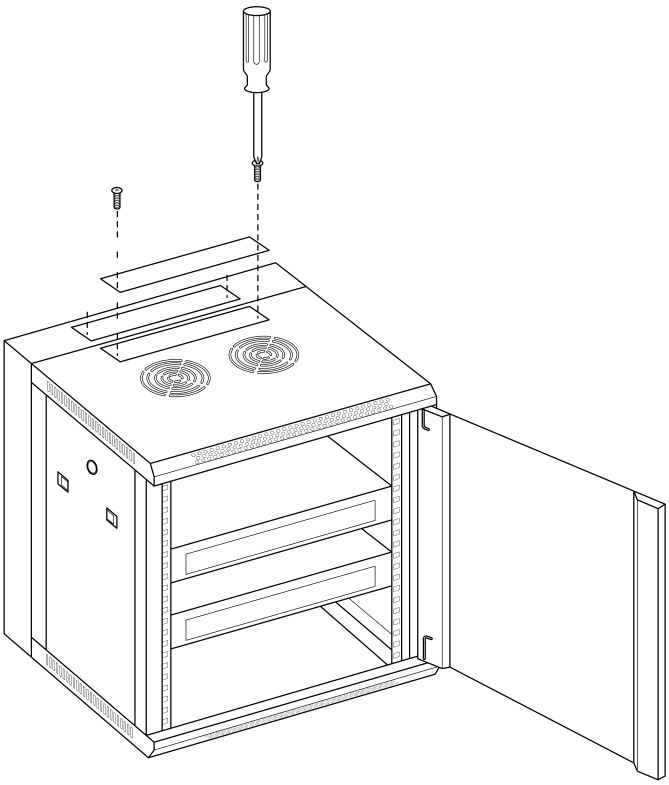

Para obtener más información, llame al 1-833-574-9124 o envíe un correo electrónico a AVARRO@adiglobal.com ••• Para obtener más información sobre los productos de AVARRO visite avarro.adiglobaldistribution.us

5) Cierre y bloquee la bisagra y la puerta frontal (a) según sea necesario.

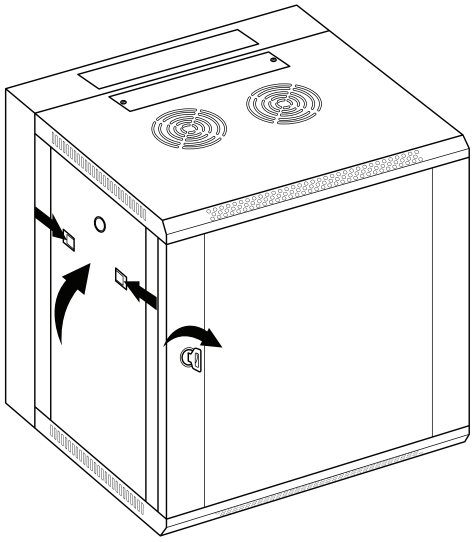

Opción B
Montaje en hormigón o en placa de yeso

Antes de comenzar: asegúrese de que los anclajes tengan capacidad para soportar el peso del equipo más el rack (que pesa aproximadamente 57 libras). Si no se utilizan los anclajes adecuados, se pueden producir daños en el equipo o lesiones personales.

1) Marque las ubicaciones correspondientes a los orificios interiores (f) o exteriores (g). Taladre los orificios e instale los tirafondos dejando una distancia de aproximadamente 1/8 in con respecto a la pared. Monte los orificios interiores (f) de la parte posterior del rack en los tirafondos utilizando el soporte de nivelación. A continuación, ajuste los tirafondos de manera que el rack quede al ras de la pared.

a)

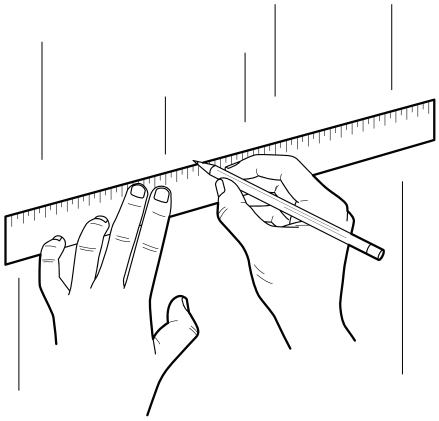

b)

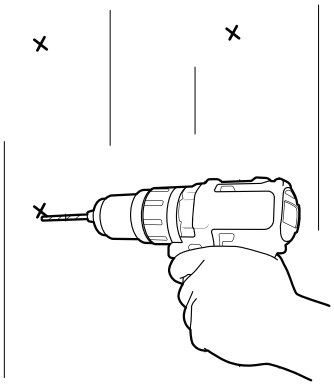

c)

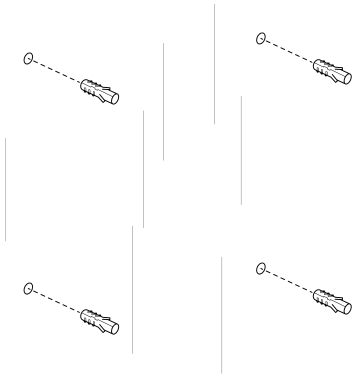

d)

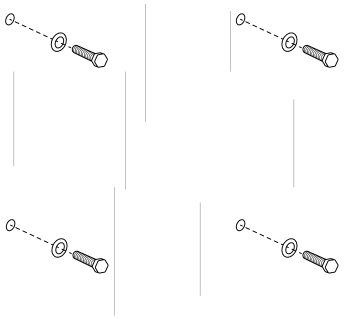

e)

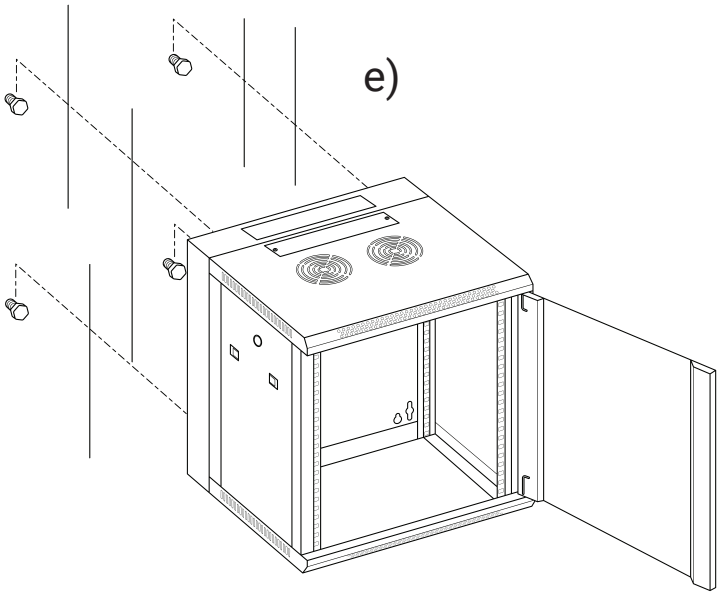

f)

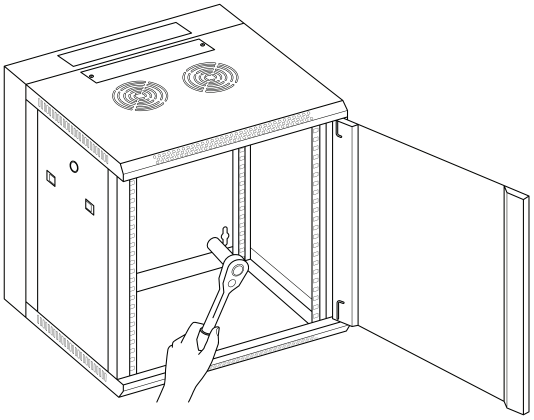

2) Monte el equipo en los rieles roscados (e) utilizando tornillos 10-32 estándar para racks.

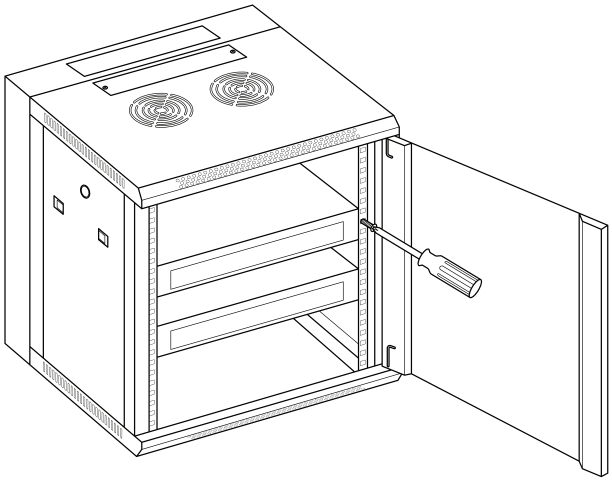

3) Retire las tapas de los orificios de organización de cables (d) para fijar el equipo.

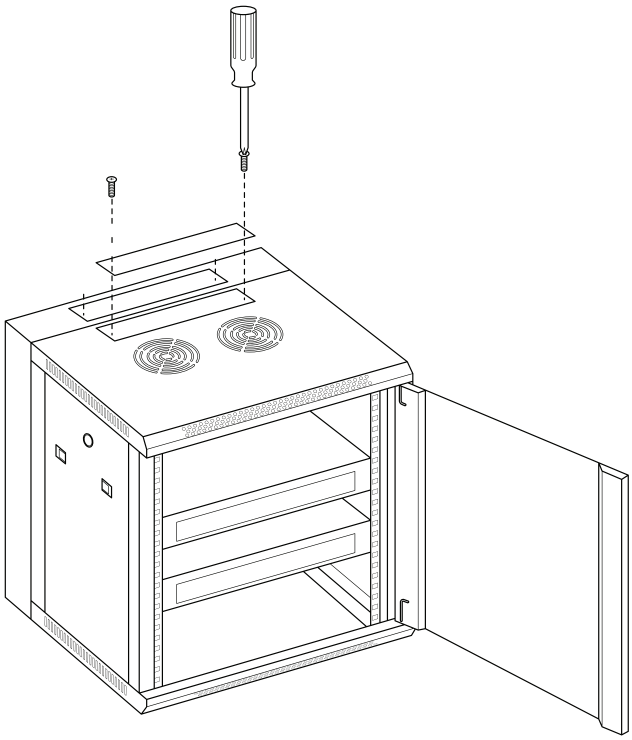

4) Cierre y bloquee la bisagra y la puerta frontal (a) según sea necesario.

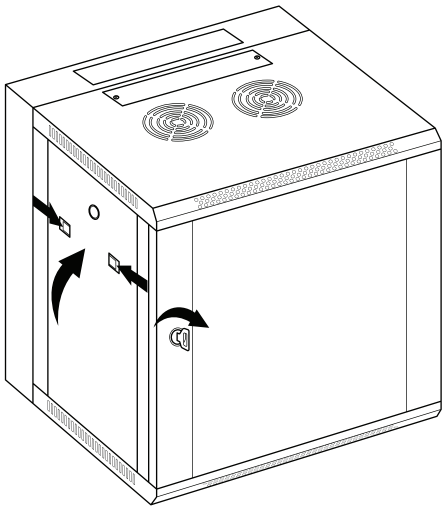

ADVERTENCIA

No instale equipos con un peso superior a 132 libras (60 kg) dentro de un rack de 12U ni superior a 66 libras (30 kg) dentro de un rack de 6U.
No instale equipos con un peso superior al recomendado dentro del rack. De lo contrario, el producto podría caerse y provocar lesiones personales y daños al producto.Este producto es solo para uso en interiores.Este producto está diseñado parainstalación profesional y solo debe ser instalado por un profesional calificado.

Posibilidad de invertir o retirar las puertas delanteras

1. Abra la puerta y tire de la bisagra (en la parte superior) y del pasador (en la parte inferior) para liberarla.
2. Deslice la puerta para sacarla del rack.
3. Invierta la bisagra y el pasador hacia el lado opuesto.
4. Dé vuelta la puerta y fíjela en el lado opuesto del rack. El pestillo estará al revés y se deberá reemplazar por una lengüeta de cerradura, que se incluye en el paquete de herrajes.

Nota: Dé vuelta la puerta y vuelva a instalarla para cambiar la dirección de funcionamiento.

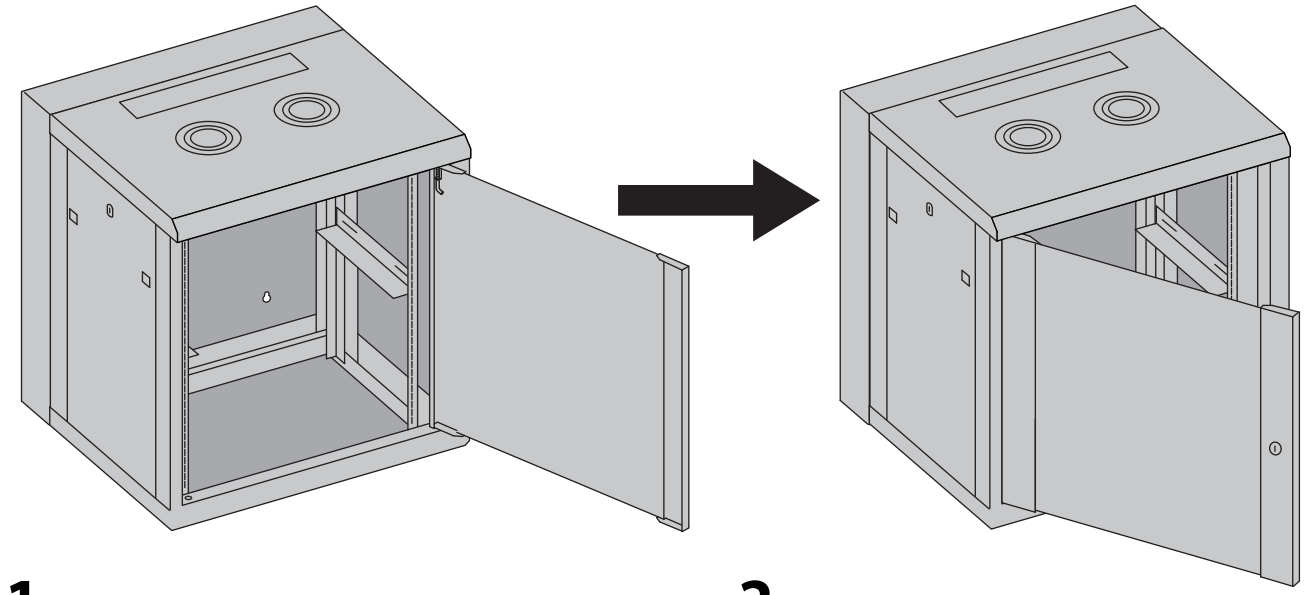

1 2

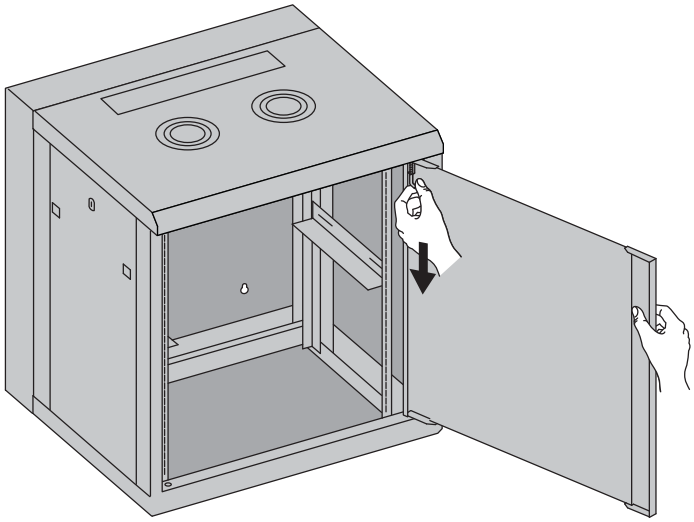

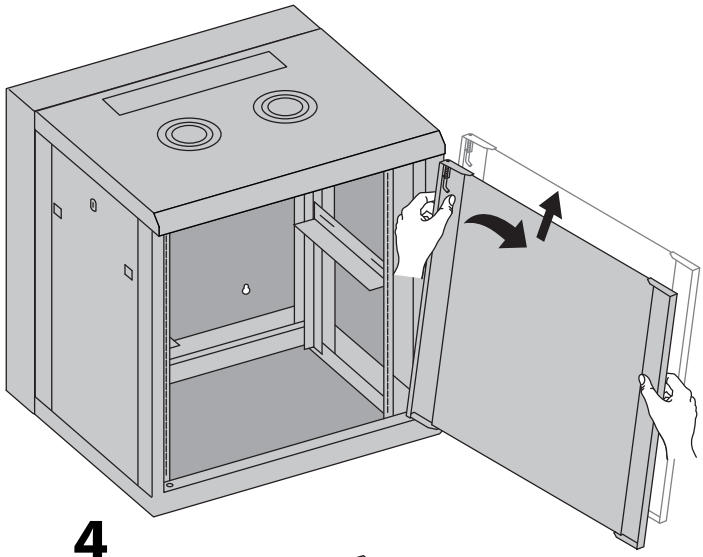

3 4

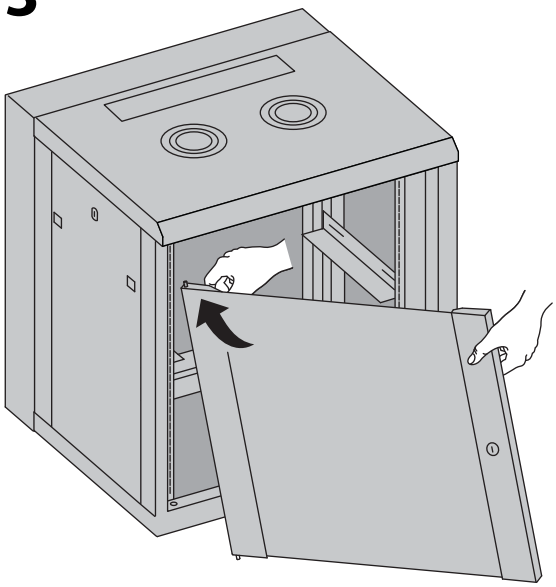

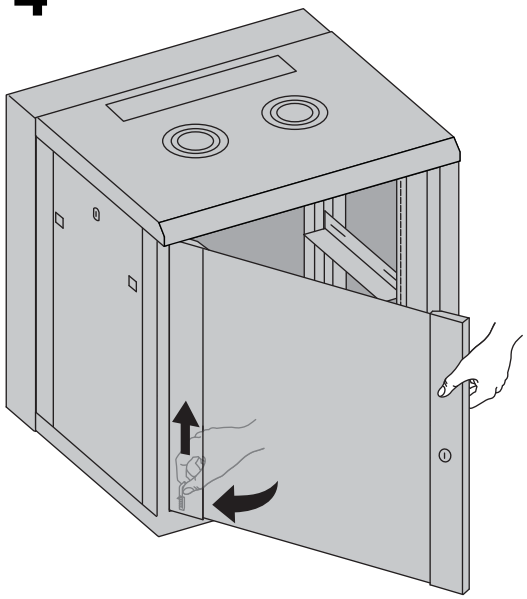

Funcionamiento del pestillo de la puerta frontal

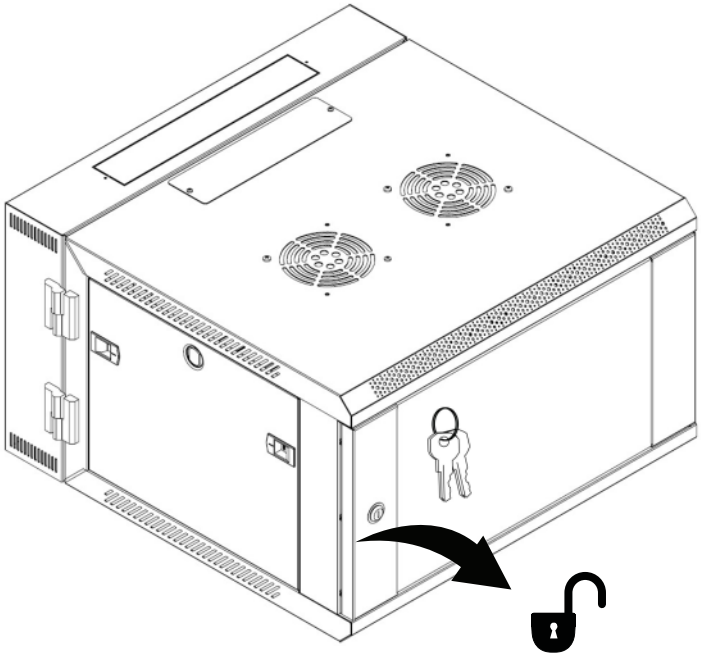

Paneles laterales desmontables

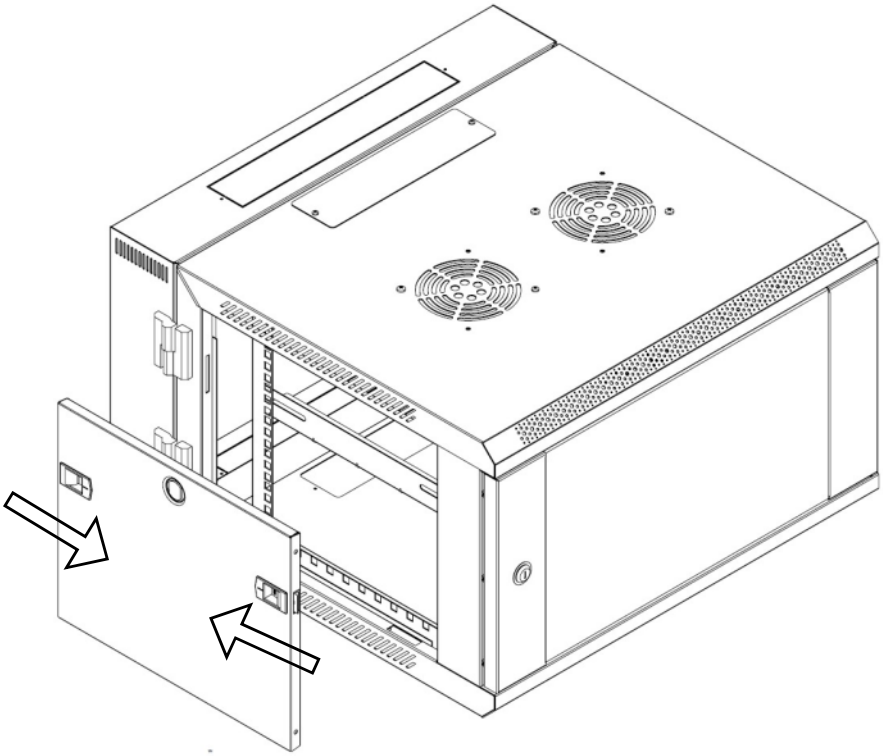

Para obtener más información, llame al 1-833-574-9124 o envíe un correo electrónico a AVARRO@adiglobal.com ••• Para obtener más información sobre los productos de AVARRO visite avarro.adiglobaldistribution.us

1. Garantía limitada

a. General

Sujeto a los términos y condiciones de esta Garantía limitada, desde la fecha de venta hasta el período correspondiente a las categorías de productos especificadas en la Sección 1(b), ADI garantiza que los productos de la marca AVARRO están libres de defectos en los materiales y de mano de obra en condiciones de uso y servicio normales, excepto por el desgaste normal. Salvo que lo exija la ley, esta Garantía limitada se otorga únicamente al Comprador y no puede ser cedida a ningún tercero.

ADI no tendrá ninguna obligación en virtud de esta Garantía limitada ni de ningún otro concepto si:

(i) El producto se instala, aplica o mantiene de manera incorrecta.
(ii) El producto se instala fuera de los parámetros de funcionamiento indicados, se altera o es objeto de mantenimiento o reparaciones inadecuados.
(iii) El daño es causado por sucesos naturales externos, como rayos, sobrecargas eléctricas, incendios, inundaciones, fenómenos de la naturaleza o similares.
(iv) Los defectos son consecuencia de modificaciones no autorizadas, uso indebido, vandalismo u otras causas no relacionadas con materiales defectuosos ni con defectos de fabricación, o fallas relacionados con baterías de cualquier tipo utilizadas con los productos vendidos según el presente documento.

ADI solo garantiza los productos de la marca AVARRO y vendidos por ADI. Cualquier otro producto con marca de terceros está garantizado por el fabricante externo por un período definido por ese fabricante, y ADI asigna al Comprador esas garantías y solo las garantías otorgadas por dichos fabricantes o proveedores externos para los productos que no son de marca ADI. ADI no garantiza por sí misma ningún producto que no sea de la marca ADI y solo lo vende "tal como está", de acuerdo con los términos y condiciones de venta de ADI.

b. Las garantías específicas para las categorías de productos son las siguientes:

Categorías de productos	Warranty Period
Armarios rack	5 años
Ventilador de rack y fuente de alimentación	2 años

2. EXCLUSIÓN DE GARANTÍAS, LIMITACIÓN DE RESPONSABILIDAD

NO EXISTEN GARANTÍAS NI CONDICIONES, EXPRESAS O IMPLÍCITAS, DE COMERCIALIZACIÓN O IDONEIDAD PARA UN FIN DETERMINADO O DE OTRO TIPO, QUE VAYAN MÁS ALLÁ DE LA DESCRIPCIÓN QUE FIGURA EN EL PRESENTE DOCUMENTO. EN LA MEDIDA EN QUE LO PERMITA LA LEY, EN NINGÚN CASO ADI SERÁ RESPONSABLE ANTE NADIE DE NINGÚN DAÑO (I) CONSECUENTE, INCIDENTAL, INDIRECTO, ESPECIAL O PUNITIVO QUE SURJA O SE RELACIONE DE ALGUNA MANERA CON EL PRODUCTO Y/O DEL INCUMPLIMIENTO DE ESTA O CUALQUIER OTRA GARANTÍA O CONDICIÓN, EXPRESA O IMPLÍCITA, O SOBRE CUALQUIER OTRA BASE DE RESPONSABILIDAD, AUNQUE LA PÉRDIDA O EL DAÑO SEA CONSECUENCIA DE LA PROPIA NEGLIGENCIA O CULPA DE ADI, Y AUNQUE ADI HAYA SIDO ADVERTIDA DE LA POSIBILIDAD DE TALES PÉRDIDAS O DAÑOS. Cualesquiera sean la descripción del producto (expresada por escrito u oralmente por ADI o por los representantes de ADI), las especificaciones, las muestras, los modelos, el anuncio, los dibujos, los diagramas, las hojas de ingeniería o materiales similares utilizados en relación con el pedido del Comprador tienen el único propósito de identificar los productos de ADI y no se interpretarán como una garantía o condición expresa. Cualquier sugerencia de ADI o de los representantes de ADI en relación con el uso, las aplicaciones o la idoneidad de los productos no se interpretará como una garantía o condición expresa, a menos que ADI la confirme como tal por escrito. ADI no garantiza que los productos que vende no puedan verse comprometidos ni alterados; que los productos impedirán cualquier daño personal o pérdida de propiedad por robo, hurto, incendio u otro motivo, o que los productos proporcionarán en todos los casos la advertencia o protección adecuada. El Comprador entiende y hará entender a su cliente que un producto correctamente instalado y mantenido no constituye un seguro ni una garantía de que no causará ni provocará daños personales o pérdidas materiales. EN CONSECUENCIA, ADI NO TENDRÁ NINGUNA RESPONSABILIDAD DE LESIONES PERSONALES, DAÑOS A LA PROPIEDAD O CUALQUIER OTRA PÉRDIDA BASADA EN CUALQUIER RECLAMACIÓN, INCLUIDA LA RECLAMACIÓN DE QUE EL PRODUCTO NO HAYA DADO ADVERTENCIA. Sin embargo, si ADI es responsable, directa o indirectamente, de cualquier pérdida o daño con respecto a los productos que vende, independientemente de la causa o el origen, su responsabilidad máxima no superará en ningún caso el precio de compra del producto, que se fijará como daños liquidados y no como una penalización, y constituirá la única y toda medida de reparación contra ADI.

3. Limitación de la responsabilidad ante los clientes del Comprador.

El Comprador se compromete a limitar la responsabilidad ante sus clientes en la medida en que lo permita la ley. El Comprador reconoce que solo se considerará que ADI da a los consumidores de sus productos las garantías legales que puedan ser exigidas por la ley y en ningún momento el Comprador manifestará a sus clientes y/o usuarios de los productos de ADI que ADI otorga alguna garantía adicional. Al aceptar los productos, en la medida en que lo permita la ley, el Comprador asume toda la responsabilidad de, y acepta indemnizar y eximir a ADI de responsabilidad y defenderla de, cualesquier y todos los juicios, reclamos, demandas, causas de acción y sentencias relacionadas con daños, ya sea por lesiones personales o a la propiedad personal, sufridos por cualquier persona, firma, corporación o asociación comercial, e incluye, entre otros, a los clientes del Comprador y/o los usuarios de los productos debido a cualquier incumplimiento de los productos en cuanto a detectar y/o advertir del peligro para el cual los bienes fueron diseñados o cualquier otro incumplimiento de los productos, sin importar si la negligencia o culpa individual, colectiva o concomitante de ADI hayan causado o contribuido a tales daños.

4. Devoluciones

Sujeto a los términos y condiciones que se enuncian a continuación, durante el período de garantía aplicable, ADI reemplazará el producto u otorgará un crédito en la compra, a su sola opción, sin cargo alguno, por cualquier producto defectuoso devuelto con franqueo pagado. Cualquier obligación de ADI de reemplazar los productos de la garantía limitada de por vida en virtud de esta garantía que resulte de un defecto está limitada a la disponibilidad del producto de reemplazo. ADI se reserva el derecho de reemplazar cualquiera de esos productos por los productos disponibles en ese momento, o proporcionar un crédito a su entera discreción. En el caso de que el Comprador tenga un problema con cualquier producto de ADI, debe llamar a su sucursal local de ADI a fin de recibir instrucciones para hacer la devolución:

Para Estados Unidos, llame al 1-800-233-6261
Para Canadá, llame al 877-234-7378
Para Puerto Rico, llame al 787-793-8830

Asegúrese de tener a mano el número de modelo y la naturaleza del problema. En caso de reemplazo, el producto devuelto se acreditará en la cuenta del Comprador y se emitirá una nueva factura por el artículo de reemplazo. ADI se reserva el derecho de emitir un crédito solo a cambio del reemplazo.

Si se determina que cualquier producto de la marca AVARRO se encuentra en buen estado de funcionamiento o que la incapacidad de dicho producto para funcionar correctamente es el resultado de daño o uso indebido por parte del usuario, el producto será devuelto al Comprador en las mismas condiciones en que lo recibió y el Comprador será responsable de cualquier costo de envío de la devolución.

5. Ley competente

Esta Garantía Limitada se rige por las leyes del estado de Nueva York.

6. Varios

Cuando dichas leyes prohíban algún término de esta Garantía limitada, este será considerado nulo y sin efecto, pero el resto de la Garantía limitada seguirá teniendo pleno vigor y efecto.