INLGTO5IRWF

5.1 MP CHROMAVIEW Vandal Proof Fixed Lens Turret Camera w/IR,IN/OUT, 2.8mm

- High quality image with 5MP, 1/2.7” CMOS sensor
- CHROMAVIEW ultra-high image quality in low light environments
- H.265+ & H.264 encoding
- 120dB true WDR technology
- Supports Micro SD card up to 512GB
- Smart IR, up to 30m (98ft) IR distance
- Perimeter protection functions: cross-line detection, intrusion detection, area entrance detection, area exit detection

NDAA Compliant

Legend: Smarter, Stronger, Fully NDAA Compliant

The **INLGTO5IRWF** is a 5MP vandal-proof fixed ChromaView turret network camera featuring a 1/2.7” CMOS sensor and advanced H.265+ / H.264 encoding for efficient storage. With 120dB True WDR and Smart IR up to 30m (98ft), it delivers crisp, detailed imaging even in challenging lighting conditions. Supporting Micro SD cards up to 512GB, it also includes powerful perimeter protection with cross-line, intrusion, and entrance/exit detection, making it ideal for reliable 24/7 security.

Dimensions

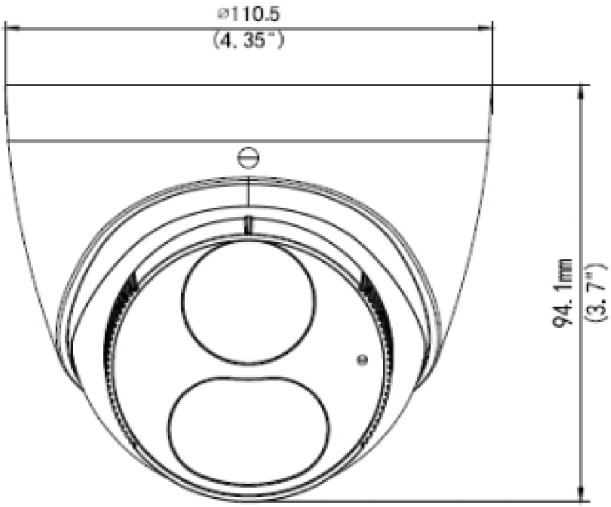

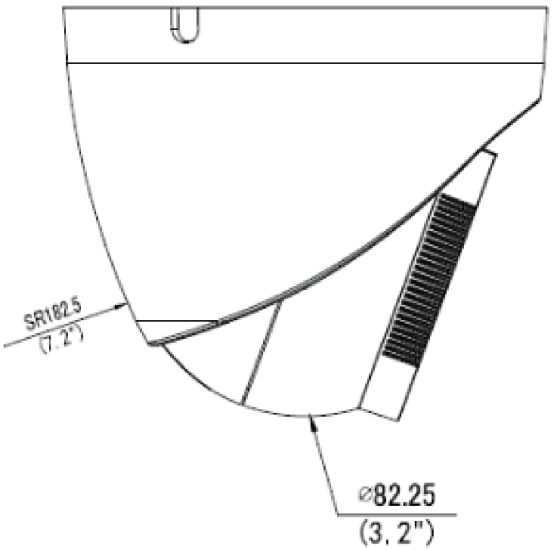

*Design and specifications are subjects to change without notice.

INLGTO5IRWF

5.1MP CHROMAVIEW Vandal Proof Fixed Lens Turret Camera with IR, IN/OUT, 2.8mm

Camera					
Image Sensor		1/2.7”, 5.0 megapixel, progressive scan, CMOS			
Minimum Illumination		CHROMAVIEW Colour: 0.001Lux (F1.0, AGC ON)			
Electronic Speed Shutter		Auto/Manual, 1 ~ 1/100000s			
Pan/Tilt/Rotate		Pan: 3° ~ 360°	Tilt: 0° ~ 80°	Rotate: 3° ~ 360°	
WDR		120 dB			
S/N Ratio		More than 56 dB			
Illumination					
Supplemental Light		Warm light			
Illumination Distance (Warm Light)		30 m (98.4 ft)			
LED On & Off Control		Auto/Manual			
Lens					
Focal Length		2.8mm			
Lens Type		Fixed			
Iris		F1.0			
Viewing Angle (H, V, D)		H : 102.0°	V : 53.4°	D : 121.0°	
DORI					
DORI Distance	Lens (mm)	Detect	Observe	Recognize	Identify
	2.8	63.0m/206.7ft	25.2m/82.7ft	12.6m/41.3ft	6.3m/20.7ft
Vidéo					
Compression		H.265+ / H.265 / H.264 / MJPEG			
H.264 code profile		Baseline profile, Main profile, High profile			
Frame Rate		Main Stream: 5MP (2880*1620), Max 30fps; 4MP (2560*1440), Max 30fps; 3MP (2304*1296), Max 30fps; 2MP (1920*1080), Max 30fps; 720P(1280*720), Max 30fps Sub Stream: 720P (1280*720), Max 30fps; D1 (720*576), Max 30fps; 640*360, Max 30fps; Third Stream: D1 (720*576), Max 30fps; 640*360, Max 30fps; 2CIF(704*288), Max 30fps; CIF(352*288), Max 30fps;			
Video Bit Rate		128 Kbps~16 Mbps			
On-Screen Display (OSD)		Up to 8 OSDs			
U-code		Supported			
Privacy Mask		Up to 4 areas			
Region of Interest		Supported			
Video Stream		Triple			

*Design and specifications are subjects to change without notice.

Image	
White Balance	Auto/Outdoor/Fine Tune/Sodium Lamp/Locked/Auto2
Digital Noise Reduction	2D/3D DNR
Flip	Normal/Vertical/Horizontal/180°/90°Clockwise/90°Anti-Clockwise
Image Features	Smart Illumination, Highlight Compensation, Backlight Compensation, Digital Defog,
AI	
Smart Intrusion Prevention	Cross line detection, intrusion detection, enter area detection, leave area detection (support false alarm filtering and the classification of human, non-motor vehicle and vehicle)
People counting	Support people flow counting and crowd density monitoring
Events	
Basic Detection	Motion detection, Ultra motion detection, Tampering alarm, Audio detection
General Function	Watermark, IP address filtering, Access policy, ARP protection, RTSP authentication, User authentication, HTTP authentication
Audio	
Audio Compression	G.711U, G.711A
Audio Bit Rate	64 Kbps
Suppression	Supported
Sampling Rate	8KHZ
Storage	
Edge Storage	Micro SD, up to 512 GB
Network Storage	ANR, NAS (NFS)
Interface	
Audio I/O	1 Input: impedance 35 kΩ, amplitude 2 V [p-p], 1 Output: impedance 600 Ω, amplitude 2 V [p-p]
Built-in Mic	Yes
Ethernet	1*RJ45 10M/100M Base-TX Ethernet
Network	
Protocols	IPv4, IPv6, IGMP, ICMP, ARP, TCP, UDP, DHCP, PPPoE, RTP, RTSP, RTCP, DNS, DDNS, NTP, FTP, UPnP, HTTP, HTTPS, SMTP, 802.1x, SNMP, QoS, RTMP, SSL/TLS, SSH
Compatibility	ONVIF (Profile S, G, T, M), API, SDK
Users/Hosts	Up to 32 users with 2 user levels: administrator
Security	Password Protection, Strong Password, HTTPS Encryption, Export Operation Logs, Basic and Digest Authentication for RTSP, Digest Authentication for HTTP, TLS 1.2, WSSE and Digest Authentication for ONVIF
Management Software	LEGEND VMS, ARKIV
Web Browser	Plug-in required live view: IE 10 and above, Chrome 45 and above, Firefox 52 and above, Edge 79 and above
	Plug-in free live view: Chrome 57.0 and above, Firefox 58.0 and above, Edge 16 and above

*Design and specifications are subjects to change without notice.

Certifications	
EMC	CE-EMC (EN 55032: 2015+A1:2020,EN 61000-3-3: 2013+A1: 2019,EN IEC 61000-3-2: 2019+A1:2021,EN 55035: 2017+A11:2020)FCC (FCC CFR 47 part15 B, ANSI C63.4-2014)
Safety	CE LVD (EN 62368-1:2014+A11:2017) CB (IEC 62368-1:2014) UL (UL 62368-1, 2nd Ed., Issue Date: 2014-12-01)
Environment	CE-RoHS (2011/65/EU;(EU)2015/863); WEEE (2012/19/EU); Reach (Regulation (EC) No 1907/2006)
Protection	IP67 (IEC 60529-2013) 4KV (Surge Protection)
General	
Power	DC 12V±25%, PoE (IEEE 802.3af)
Power Consumption	Less than 7.5W
Power Interface	Ø 5.5mm coaxial power plug
Dimensions (Ø x H)	Φ110.5 x 94.1mm (Ø4.4” x 3.7”)
Weight	0.97lb/0.44kg
Material	Metal
Working Environnement	-30°C ~ 60°C (-22°F ~ 140°F), Humidity: ≤95% RH (non-condensing)

Accessories

XLGJB03-G
Junction Box

XLGJB07WM03-G
Wall Mount

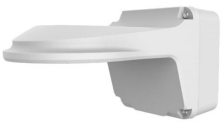

XLGUP06
Pole Mount

XLGWM03-D
Wall Mount

XLGUM06-D
Incline Mount

XLGSE24
Pendant Mount

XLGCM24
Ceiling Mount

XLGSE24-A
Pendant Mount

XLGUC08-C
Corner Mount

VUSD512G
Micro SD Card

*Design and specifications are subjects to change without notice.

Accessories Mount

Junction Mount

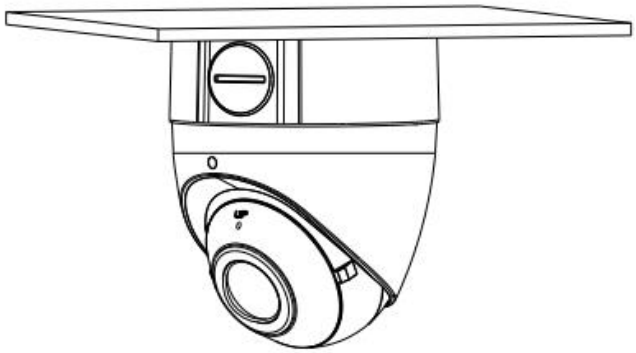

XLGJB03-G

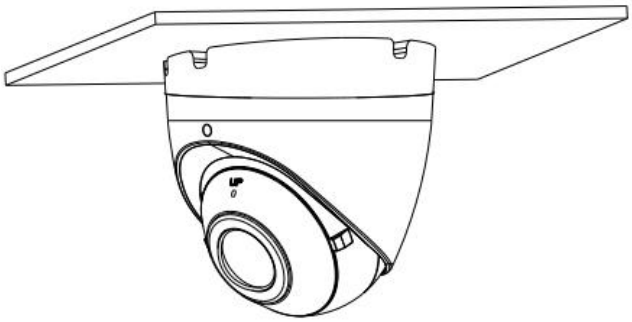

XLGUM06-D

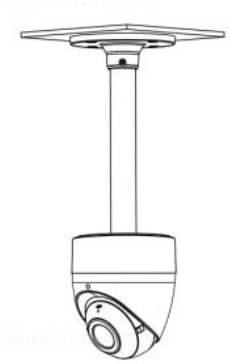

XLGCM24 + XLGJB03-G

Pole Mount

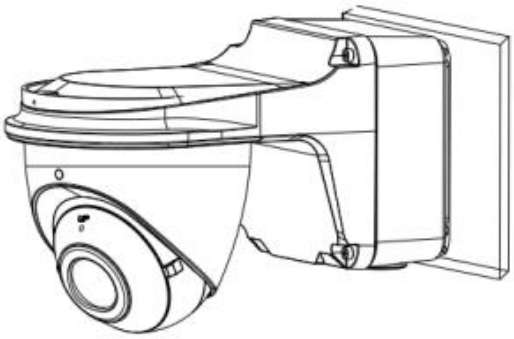

XLGJB07WM03-G

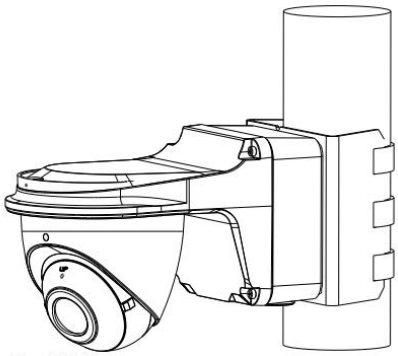

XLGJB07WM03-G + XLGUP06

*Design and specifications are subjects to change without notice.

INLGTO5IRWF

Caméra Tourelle Fixe Antivandale 5,1 MP CHROMAVIEW avec IR, Entrée/Sortie, 2,8 mm

- Image haute qualité avec capteur CMOS 5MP, 1/2.7”
- CHROMAVIEW : Imagerie couleur 24/7
- Compression H.265+ et H.264
- Technologie WDR réelle 120dB
- IR intelligent, portée jusqu’à 30 m (98 pieds)
- Prend en charge les cartes Micro SD jusqu’à 512 Go
- Fonctions de protection périmétrique : détection de franchissement de ligne, détection d’intrusion, détection d’entrée dans une zone, détection de sortie de zone

Legend: Plus intelligent, Plus robuste, Entièrement conforme à la NDAA

La **INLGTO5IRWF** est une caméra tourelle réseau 5 MP antivandale offrant une image claire grâce à son capteur CMOS 1/2.7”, son WDR 120 dB et son IR intelligent jusqu’à 30 m. Compatible Micro SD jusqu’à 512 Go, elle assure une sécurité 24/7 avec fonctions de détection avancées (franchissement de ligne, intrusion, entrée/sortie de zone).

Dimensions

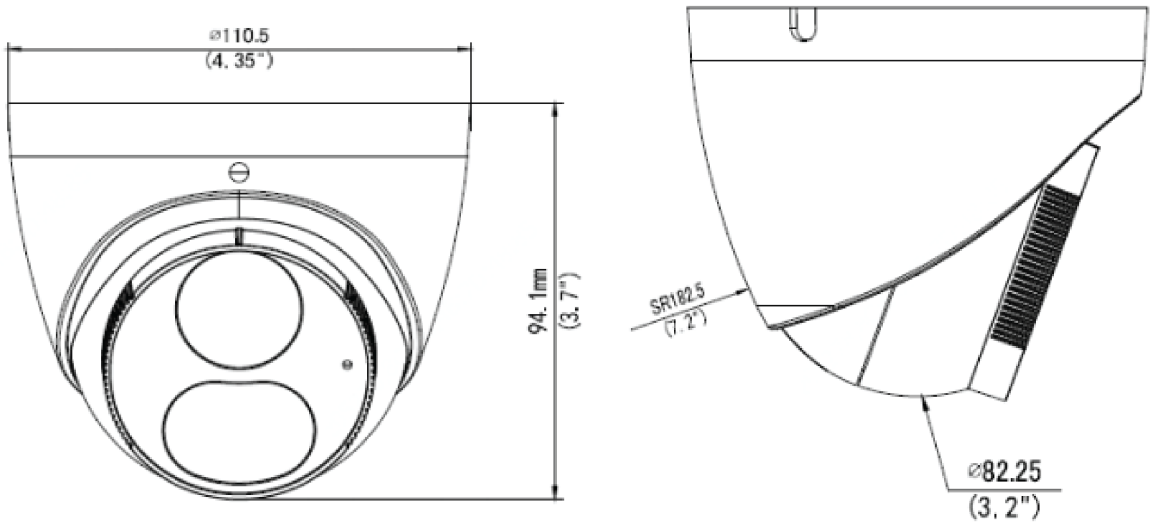

*Les conceptions et spécifications sont susceptibles d’être modifiées sans préavis.

INLGTO5IRWF

Caméra Tourelle Fixe Antivandale 5,1 MP CHROMAVIEW avec IR, E/S, 2.8 mm

Fiche Technique

Caméra					
Capteur d'image		1/2.7", 5.0 mégapixels, CMOS			
Illumination minimale		CHROMAVIEW Couleur : 0,001 lux (F1.0, AGC activé)			
Vitesse d'obturation		Auto/Manuel, 1 ~ 1/100000s			
Pano/Inclinaison/Rotation		Pano : 3° ~ 360°	Inclinaison : 0° ~ 80°	Rotation : 3° ~ 360°	
Plage Dynamique Étendue		120 dB			
Rapport S/B		Plus de 56 dB			
Illumination					
Portée Lumière Chaude		Jusqu'à 30 m / 98 pieds			
Longueur d'onde		850nm			
Contrôle IR Marche/Arrêt		Auto/Manuel			
Objectif					
Longueur focale		2.8mm			
Type de lentille		Fixe			
Iris		F1.0			
Angle de vue		H : 102.0°	V : 53.4°	D : 121.0°	
DORI					
Distance DORI	Lentille	Détecter	Observer	Reconnaître	Identifier
	2.8mm	63.0m /206.7ft	25.2m /82.7ft	12.6m /41.3ft	6.3m/20.7ft
Vidéo					
Compression		H.265+ / H.265 / H.264 / MJPEG			
Profil H.264		Profil de base, Profil principal, Profil élevé			
Débit d'image		Flux principal: 5 MP (2880 × 1620), max. 30 fps; 4 MP (2560 × 1440), max. 30 fps; 3 MP (2304 × 1296), max. 30 fps; 1080P (1920 × 1080), max. 30 fps; 720P (1280 × 720), Max 30 fps Sous-flux : 720P (1280 × 720), max. 30 fps; D1 (720 × 576), max. 30 fps; 640 × 360, max. 30 fps Troisième flux : D1 (720 × 576), max. 30 fps; 640 × 360, max. 30 fps; 2CIF (704 × 288), max. 30 fps; CIF (352 × 288), max. 30 fps;			
Débit binaire vidéo		128 Kbps ~ 16 Mbps			
Affichage à l'écran (OSD)		Jusqu'à 8 OSDs			
Masque de confidentialité		Jusqu'à 4 areas			
Zones d'intérêt		Pris en charge			
Flux vidéo		Triple			
U-code		Pris en charge			

*Les conceptions et spécifications sont susceptibles d'être modifiées sans préavis.

Image	
Balance des blancs	Auto/Extérieur/Réglage fin/Lampe sodium/Fixe/Auto2
Réduction du bruit numérique	2D/3D DNR
Inversion d'image	Normale / Verticale / Horizontale / 180° / 90°Clockwise / 90°Anti-clockwise
Fonctionnalités d'image	Illumination Intelligente, Compensation des hautes lumières, Compensation de contre-jour, Dégivrage numérique
Intelligence	
Détection	Prend en charge le comptage des flux de personnes et la surveillance de la densité des foules
Prévention d'intrusion intelligente	Détection de franchissement de ligne, détection d'intrusion, détection d'entrée dans une zone, détection de sortie d'une zone (prise en charge du filtrage des fausses alertes et de la classification des humains, des véhicules non motorisés et des véhicules).
Événements	
Détection de base	Détection de mouvement, détection de mouvement avancée, alarme de sabotage, détection audio
Fonctions générales	Filigrane, filtrage d'adresses IP, stratégie d'accès, protection ARP, authentification RTSP, authentification utilisateur, authentification HTTP
Audio	
Compression audio	G.711U, G.711A
Débit audio	64 Kbps
Fréquence d'échantillonnage	8KHz
Fonctions audio	Audio bidirectionnel, suppression
Stockage	
Stockage local	Micro SD, jusqu'à 512 Go
Stockage réseau	ANR, NAS (NFS)
Interface	
Entrée/Sortie Audio	1 Entrée : impédance 35 kΩ, amplitude 2 V [p-p] 1 Sortie : impédance 600 Ω, amplitude 2 V [p-p]
Ethernet	1*RJ45 10M/100M Base-TX Ethernet
Fonctions intégrées	Microphone intégré
Réseau	
Protocoles	IPv4, IPv6, IGMP, ICMP, ARP, TCP, UDP, DHCP, PPPoE, RTP, RTSP, RTCP, RTMP, DNS, DDNS, NTP, FTP, UPnP, HTTP, HTTPS, SMTP, 802.1x, SNMP, QoS, SSL/TLS, SSH
Compatibilité	ONVIF (Profils S, G, T, M), API, SDK
Utilisateur et hôte	Jusqu'à 32 utilisateurs avec 2 niveaux : administrateur et utilisateur courant
Sécurité	Protection par mot de passe, Mot de passe fort, Chiffrement HTTPS, Exportation des journaux d'opération, Authentification basic et digest pour RTSP, Authentification digest pour HTTP, TLS 1.2, Authentification WSSE et digest pour ONVIF
Logiciel de gestion	LEGEND VMS, ARKIV

*Les conceptions et spécifications sont susceptibles d'être modifiées sans préavis.

Navigateur Web	Vue en direct nécessitant un plug-in : IE 10+, Chrome 45+, Firefox 52+, Edge 79+ Vue en direct sans plug-in : Chrome 57+, Firefox 58+, Edge 16+
Certifications	
EMC	CE-EMC (EN 55032: 2015+A1:2020,EN 61000-3-3: 2013+A1: 2019,EN IEC 61000-3-2: 2019+A1: 2021,EN 55035: 2017+A11:2020)FCC (FCC CFR 47 part15 B, ANSI C63.4-2014)
Sécurité	CE LVD (EN 62368-1:2014+A11:2017)CB (IEC 62368-1:2014)UL (UL 62368-1, 2nd Ed., Date d'émission : 2014-12-01)
Environment	CE-RoHS (2011/65/EU;(EU)2015/863); WEEE (2012/19/EU); Reach (Regulation (EC) No 1907/2006)
Protection	IP67 (IEC 60529:1989+AMD1:1999+AMD2:2013) , 4KV (Protection contre les surtensions)
Général	
Alimentation	DC 12V±25%, PoE (IEEE 802.3af)
Consommation	Moins de 7.5 W
Interface d'alimentation	Prise coaxiale Ø 5.5 mm
Dimensions (Ø x H)	Φ110.5 x 94.1mm / Φ4.4" x 3.7"
Poids	0.44kg / 0.97lb
Matériel	Metal
Environnement de fonctionnement	-30°C ~ 60°C (-22°F ~ 140°F), Humidity: ≤95% RH (non-condensing)

Accessoires

XLGJB03-G
Boîte de Jonction

XLGJB07WM03-G
Support Mural

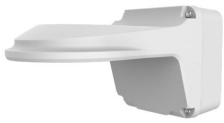

XLGUP06
Monture à poteau

XLGWM03-D
Support Mural

XLGUM06-D
Monture Inclinée

XLGSE24
Monture Suspendu

XLGCM24
Monture à Plafond

XLGSE24-A
Monture Suspendu

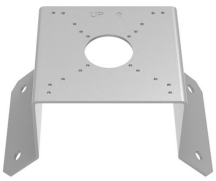

XLGUC08-C
Monture en Coin

VUSD512G
Carte Micro SD

*Les conceptions et spécifications sont susceptibles d'être modifiées sans préavis.

Montage Accessoires

Boîte de jonction

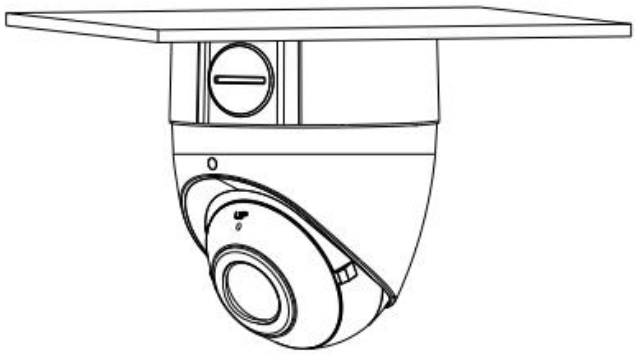

XLGJB03-G

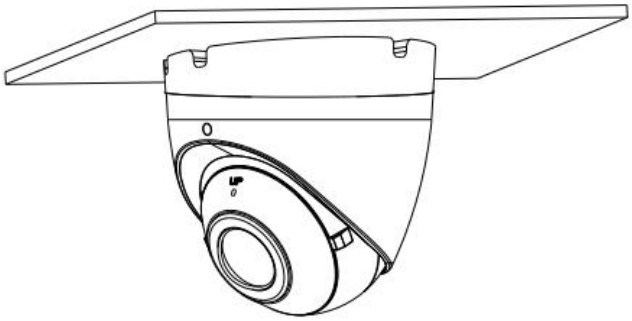

XLGUM06-D

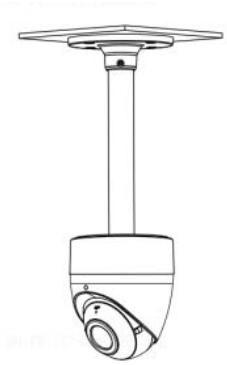

XLGCM24 + XLGJB03-G

Support poteau

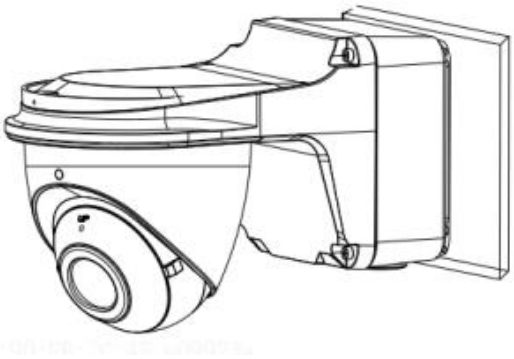

XLGJB07WM03-G

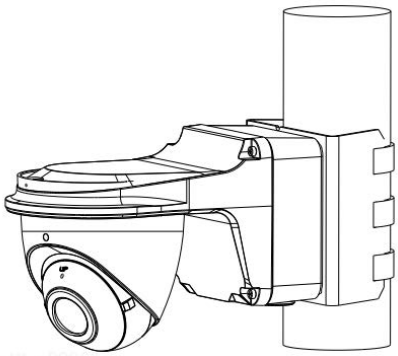

XLGJB07WM03-G + XLGUP06

*Les conceptions et spécifications sont susceptibles d'être modifiées sans préavis.