# INLGTO4IRWMF

## 4.1 MP Vandal Proof Fixed Turret Camera w/IR, 2.8mm

- High quality image with 4MP, 1/3” CMOS sensor
- 120dB True WDR technology
- H.265+ & H.264 encoding
- Smart IR, up to 30m (98ft) IR distance
- Supports Micro SD card up to 512GB
- Supports PoE Power Supply

NDAA Compliant

### Legend: Smarter, Stronger, Fully NDAA Compliant

The **INLGTO4IRWMF** is a 4.1MP vandal-proof fixed turret camera featuring a 1/3” CMOS sensor, 120dB True WDR technology for clear images in challenging lighting, and Smart IR with up to 30m (98ft) night vision. It supports H.265+ and H.264 encoding for optimized storage efficiency, includes a Micro SD slot for up to 512GB of local recording, and supports PoE for simplified installation.

### Dimensions

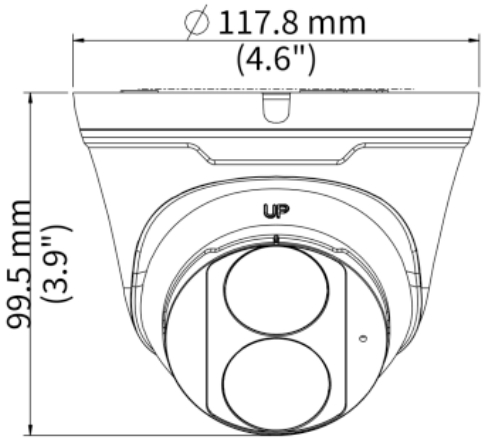


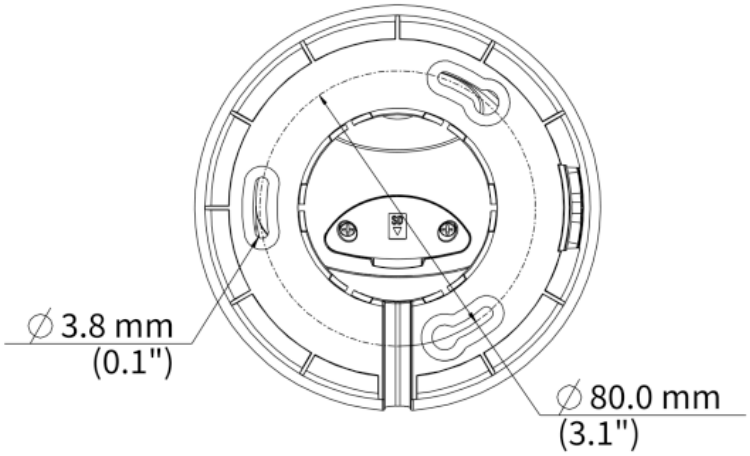


*Design and specifications are subject to change without notice.

| | | | | | |
|---|---|---|---|---|---|
| **Camera** | | | | | |
| Image Sensor | | 1/3.0”, 4.0 megapixel, CMOS | | | |
| Minimum Illumination | | Colour: 0.01 lux ( F2.0, AGC ON), 0 lux with IR | | | |
| Day/Night | | IR-cut filter with auto switch (ICR) | | | |
| Electronic Speed Shutter | | Auto/Manual, 1 ~ 1/100000s | | | |
| Pan/Tilt/Rotate | | Pan: 0° ~ 360° | Tilt: 0° ~ 80° | Rotate: 0° ~ 360° | |
| WDR | | 120 dB | | | |
| S/N Ratio | | More than 52 dB | | | |
| **Illumination** | | | | | |
| IR Range | | Up to 30m/98ft | | | |
| Wavelength | | 850nm | | | |
| IR On & Off Control | | Auto/Manual | | | |
| **Lens** | | | | | |
| Focal Length | | 2.8mm | | | |
| Iris | | F2.0 | | | |
| Lens Type | | Fixed | | | |
| Viewing Angle (H, V, D) | | H : 101.5° | V : 55.6° | D : 111.6° | |
| **DORI** | | | | | |
| DORI Distance | Lens (mm) | Detect | Observe | Recognize | Identify |
| | 2.8mm | 63m/206.7 ft | 25.2m/82.7ft | 12.6m/41.3ft | 6.3m/20.7ft |
| **Video** | | | | | |
| Compression | | H.265+ / H.265 / H.264 / MJPEG | | | |
| H.264 code profile | | Baseline profile, Main profile, High profile | | | |
| Frame Rate | | Main Stream:<br>4MP (2560*1440), Max 25fps; 3MP (2304*1296), Max 30fps;<br>1080P (1920*1080), Max 30fps; 720P (1280*720), Max 30fps<br>Sub Stream:<br>D1 (720*576), Max 30fps; 640*360, Max 30fps; 2CIF(704*288), Max 30fps;<br>CIF(352*288), Max 30fps | | | |
| Video Bit Rate | | 128 Kbps ~ 6144 Kbps | | | |
| On-Screen Display (OSD) | | Up to 4 OSDs | | | |
| Privacy Mask | | Up to 4 areas | | | |
| Region of Interest | | Supported | | | |
| Video Stream | | Double | | | |
| **Image** | | | | | |
| White Balance | | Auto/Outdoor/Fine Tune/Sodium Lamp/Locked/Auto2 | | | |
| Digital Noise Reduction | | 2D/3D DNR | | | |
| Flip | | Normal/Vertical/Horizontal/180°/90°Clockwise/90°Counterclockwise | | | |

*Design and specifications are subject to change without notice.

| | |
|---|---|
| Image Features | Smart IR, Highlight Compensation, Backlight Compensation, Digital Defog |
| **Events** | |
| Basic Detection | Cross line, Intrusion (based on human body detection), Ultra motion detection, Motion detection, Tampering alarm, Audio detection |
| General Function | Watermark, IP address filtering, tampering alarm, alarm input, alarm output, access policy, ARP protection, RTSP authentication, user authentication |
| **Audio** | |
| Audio Compression | G.711U, G.711A |
| Audio Bit Rate | 64 Kbps |
| Sampling Rate | 8KHZ |
| Audio functionality | Supression |
| **Storage** | |
| Edge Storage | Micro SD, up to 512GB |
| Network Storage | ANR, NAS (NFS) |
| **Interface** | |
| Ethernet | 1*RJ45 10M/100M Base-TX Ethernet |
| Built-in Features | Built-in Mic |
| **Network** | |
| Protocols | IPv4, IGMP, ICMP, ARP, TCP, UDP, DHCP, RTP, RTSP, RTCP, RTMP, DNS, DDNS, NTP, FTP, UPnP, HTTP, HTTPS, SMTP, QoS, SSL/TLS, SNMP |
| Compatibility | ONVIF (Profile S, G, T), API, SDK |
| User and Host | Up to 32 users with 2 user levels: administrator and common user |
| Security | Password Protection, Strong Password, HTTPS Encryption, Export Operation Logs, Basic and Digest Authentication for RTSP, Digest Authentication for HTTP, TLS 1.2, WSSE and Digest Authentication for ONVIF |
| Management Software | LEGEND VMS, ARKIV |
| Web Browser | Plug-in required for live view in: IE 10+, Chrome 45+, Firefox 52+, Edge 79+ |
| | Plug-in free live view: Chrome 57.0 and above, Firefox 58.0 and above, Edge 16 and above |
| **Certifications** | |
| EMC | CE-EMC (EN 55032, EN 61000-3-3, EN IEC 61000-3-2, EN 55035)<br>FCC (FCC 47 CFR part15 B) |
| Safety | CE LVD (EN 62368-1)<br>CB (IEC 62368-1)<br>UL/CUL (UL 62368-1, CAN/CSA C22.2 No. 62368-1) |
| Environment | CE-RoHS (2011/65/EU;(EU)2015/863); WEEE (2012/19/EU) |
| Protection | IP67 (IEC 60529), 4KVs (Surge Protection) |
| **General** | |
| Power | DC 12V±25%, PoE (IEEE 802.3af) |
| Power Consumption | Less than 7W |

*Design and specifications are subject to change without notice.

| | |
|---|---|
| Power Interface | Ø 5.5mm coaxial power plug |
| Dimensions (Ø x H) | Ø 118 x 96mm (Ø 4.6” x 3.8”) |
| Weight | 0.66lb/0.30kg |
| Material | Metal and Plastic |
| Working Environnement | -30°C ~ 60°C (-22°F ~ 140°F), Humidity: ≤95% RH (non-condensing) |

# Accessories

XLGJB03-G
Junction Box

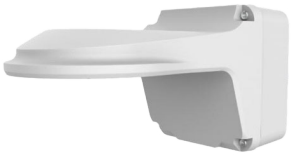

XLGJB07WM03-G
Wall Mount and
Junction Box

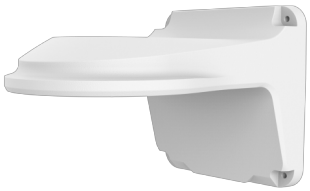

XLGWM03-D
Wall Mount

XLGA01
Plastic Waterproof
Joint

XLGUP06
Pole Mount

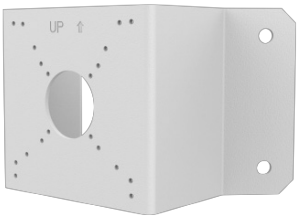


XLGUC08-C
Corner Mount

XLGSE24
Pendant Mount Pole
8 inch

XLGSE24-A
Pendant Mount Pole
20 inch

XLGCM24
Pendant Ceiling Mount

*Design and specifications are subject to change without notice.

# Accessories Mount

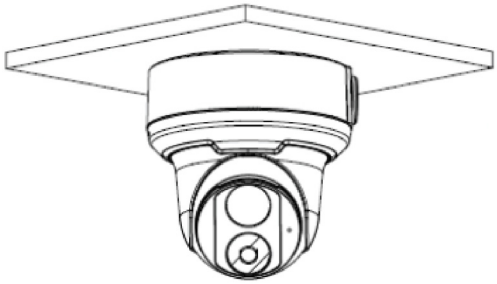

**Junction Mount**
XLGJB03-G

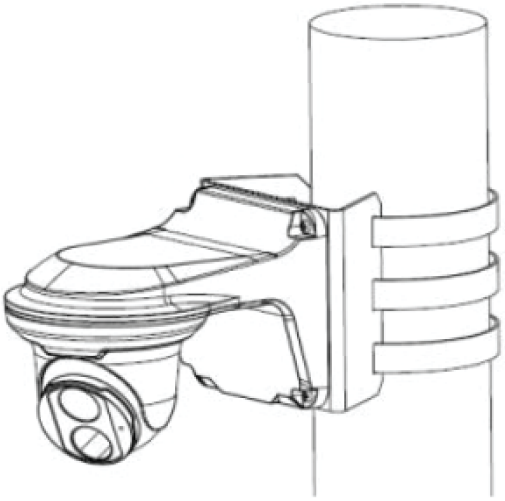

**Pole Mount**
XLGJBWM03-G + XLGUP06

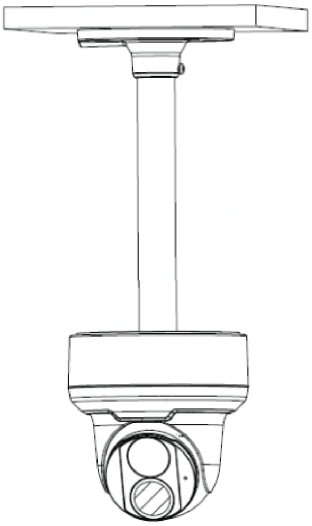

**Ceiling Mount**
XLGCM24 + XLGJB03

*Design and specifications are subject to change without notice.

# INLGTO4IRWMF

## Caméra tourelle fixe antivandale 4.1 MP avec IR, 2.8 mm

- Image de haute qualité avec capteur CMOS 4MP, 1/3”
- Technologie WDR véritable 120 dB
- Compression H.265+ et H.264
- IR intelligent, portée jusqu’à 30 m (98 pieds)
- Prend en charge les cartes Micro SD jusqu’à 512 Go
- Fonctions de protection périmétrique : détection de franchissement de ligne, détection d’intrusion, détection d’entrée dans une zone, détection de sortie de zone

NDAA Conforme

### Legend: Plus intelligent, Plus robuste, Entièrement conforme à la NDAA

La caméra **INLGTO4IRWMF** est une caméra tourelle fixe antivandale 4,1 MP dotée d’un capteur CMOS 1/3”, de la technologie WDR réelle 120 dB pour une image claire dans des conditions d’éclairage difficiles, et d’un éclairage infrarouge intelligent jusqu’à 30 mètres (98 pieds) pour la vision nocturne. Elle prend en charge l’encodage H.265+ et H.264 pour un stockage optimisé, comprend un emplacement Micro SD jusqu’à 512 Go pour l’enregistrement local, et prend en charge le PoE pour une installation simplifiée.

### Dimensions

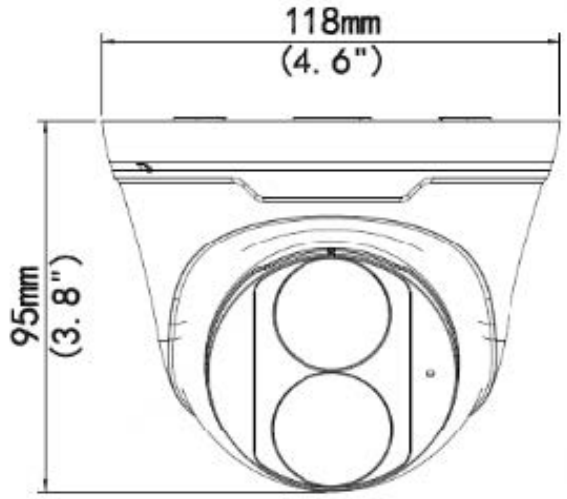


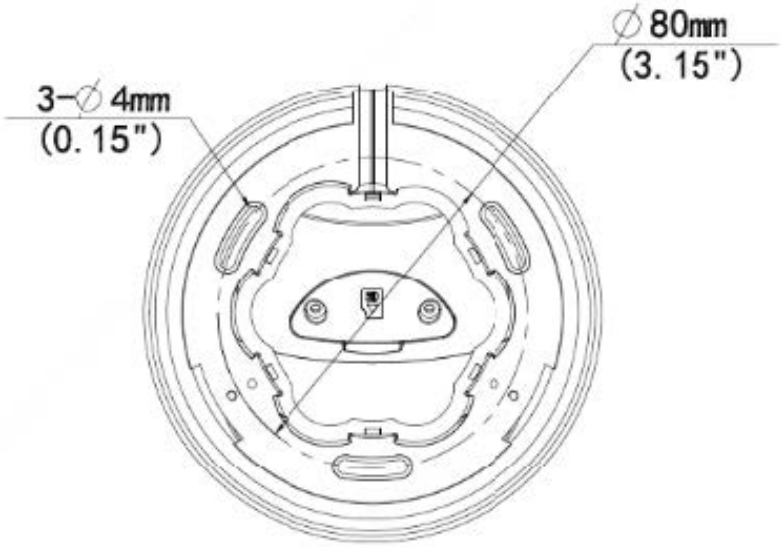


*Les conceptions et spécifications sont susceptibles d’être modifiées sans préavis.

**INLGTO4IRWMF**

# Caméra tourelle fixe antivandale 4.1 MP avec IR, 2.8mm

**Fiche Technique**

| | | | | | |
|---|---|---|---|---|---|
| **Caméra** | | | | | |
| Capteur d'image | 1/3", 4.0 mégapixels, CMOS | | | | |
| Illumination minimale | Couleur : 0,01 lux (F2.0, AGC activé), 0 lux avec IR | | | | |
| Jour/Nuit | Filtre IR avec commutation automatique (ICR) | | | | |
| Vitesse d'obturation | Auto/Manuel, 1 ~ 1/100000s | | | | |
| Pan/Incli/Rotate | Pan : 0° ~ 360° | Inclinaison : 0° ~ 80° | Rotation : 0° ~ 360° | | |
| Plage Dynamique Étendue | 120 dB | | | | |
| Rapport S/B | Plus de 52 dB | | | | |
| **Illumination** | | | | | |
| Portée IR | Jusqu'à 30 m / 98 pieds | | | | |
| Longueur d'onde | 850nm | | | | |
| Contrôle IR Marche/Arrêt | Auto/Manuel | | | | |
| **Objectif** | | | | | |
| Longueur focale | 2.8mm | | | | |
| Iris | F2.0 | | | | |
| Type de lentille | Fixe | | | | |
| Angle de vue (H, V, D) | H : 101.5° | V : 55.6° | D : 111.6° | | |
| **DORI** | | | | | |
| Distance DORI | Lentille | Détecter | Observer | Reconnaître | Identifier |
| | 2.8mm | 63.0m /206.7pi | 25.2m /82.7pi | 12.6m /41.3pi | 6.3m /20.7pi |
| **Vidéo** | | | | | |
| Compression | H.265+ / H.265 / H.264 / MJPEG | | | | |
| Profil H.264 | Profil de base, principal, élevé | | | | |
| Débit d'image | Flux principal : 4MP (2560*1440), Max 25fps; 3MP (2304*1296), Max 30fps; 1080P (1920*1080), Max 30fps; 720P (1280*720), Max 30fps<br><br>Sous-flux : D1 (720*576), Max 30fps; 640*360, Max 30fps; 2CIF(704*288), Max 30fps; CIF(352*288), Max 30fps | | | | |
| Débit binaire vidéo | 1128 Kbps ~ 6144 Kbps | | | | |
| Affichage à l'écran (OSD) | Jusqu'à 4 OSDs | | | | |
| Masque de confidentialité | Jusqu'à 4 zones | | | | |
| Zones d'intérêt | Pris en charge | | | | |
| Flux vidéo | Double | | | | |
| **Image** | | | | | |
| Balance des blancs | Auto/Extérieur/Réglage fin/Lampe sodium/Fixe/Auto2 | | | | |
| Réduction du bruit numérique | 2D/3D DNR | | | | |

*Les conceptions et spécifications sont susceptibles d'être modifiées sans préavis.

| | |
|---|---|
| Flip | Normale / Verticale / Horizontale / 180° / 90°Horaire / 90°Anti-horaire |
| Image Features | IR intelligent, Compensation des hautes lumières, Compensation de contre-jour, Dégivrage numérique |
| **Événements** | |
| Détection de base | Franchissement de ligne, intrusion (basée sur la détection corporelle humaine), détection de mouvement avancée, détection de mouvement, alarme de sabotage, détection audio |
| Fonctions générales | Filigrane, filtrage d'adresses IP, alarme de sabotage, entrée/sortie d'alarme, politique d'accès, protection ARP, authentification RTSP, authentification utilisateur |
| **Audio** | |
| Compression audio | G.711U, G.711A |
| Débit audio | 64 Kbps |
| Fréquence d'échantillonnage | 8KHz |
| Fonctions audio | Suppression |
| **Stockage** | |
| Stockage local | Micro SD, jusqu'à 512 Go |
| Stockage réseau | ANR, NAS (NFS) |
| **Interface** | |
| Ethernet | 1*RJ45 10M/100M Base-TX Ethernet |
| Fonctions intégrées | Micro intégré |
| **Réseau** | |
| Protocoles | IPv4, IGMP, ICMP, ARP, TCP, UDP, DHCP, RTP, RTSP, RTCP, RTMP, DNS, DDNS, NTP, FTP, UPnP, HTTP, HTTPS, SMTP, QoS, SSL/TLS, SNMP |
| Compatibilité | ONVIF (Profils S, G, T), API, SDK |
| Utilisateurs et hôte | Jusqu'à 32 utilisateurs avec 2 niveaux : administrator and common user |
| Sécurité | Protection par mot de passe, mot de passe complexe, chiffrement HTTPS, exportation des journaux d'opérations, authentification de base et par condensat pour RTSP, authentification par condensat pour HTTP, prise en charge de TLS 1.2, WSSE et authentification par condensat pour ONVIF |
| Logiciel de gestion | LEGEND VMS, ARKIV |
| Navigateur Web | Visualisation en direct nécessitant un plug-in : IE 10+, Chrome 45+, Firefox 52+, Edge 79+ |
| | Visualisation en direct sans plug-in : Chrome 57.0 et versions ultérieures, Firefox 58.0 et versions ultérieures, Edge 16 et versions ultérieures |
| **Certifications** | |
| EMC | CE-EMC (EN 55032, EN 61000-3-3, EN IEC 61000-3-2, EN 55035)<br>FCC (FCC 47 CFR part15 B) |
| Sécurité | CE LVD (EN 62368-1)<br>CB (IEC 62368-1)<br>UL/CUL (UL 62368-1, CAN/CSA C22.2 No. 62368-1) |
| Environment | CE-RoHS (2011/65/EU;(EU)2015/863); WEEE (2012/19/EU) |
| Protection | IP67 (IEC 60529), 4KVs (Surge Protection) |

*Les conceptions et spécifications sont susceptibles d'être modifiées sans préavis.

| **Général** | |
|---|---|
| Alimentation | DC 12V±25%, PoE (IEEE 802.3af) |
| Consommation | Moins de 7 W |
| Interface d'alimentation | Prise coaxiale Ø 5.5 mm |
| Dimensions (Ø x H) | Ø 118 x 96mm (Ø 4.6" x 3.8") |
| Poids | 0.66lb/0.30kg |
| Matériel | Métal et Plastique |
| Environnement de fonctionnement | -30 °C à 60 °C (-22 °F à 140 °F), humidité ≤ 95 % HR (sans condensation) |

# Accessoires

XLGJB03-G
Boîte de jonction

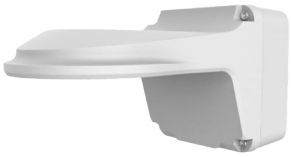

XLGJB07WM03-G
Support mural et boîte de jonction

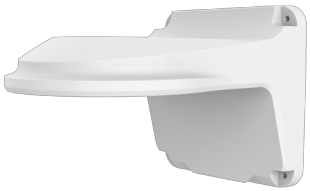

XLGWM03-D
Support mural

XLGA01
Bouchon de plastique étanche

XLGUP06
Monture sur poteau

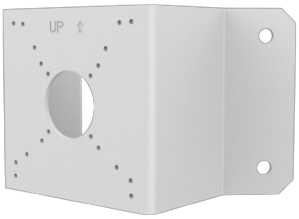


XLGUC08-C
Monture en angle

XLGSE24
Monture suspendu 8 pouces

XLGSE24-A
Monture suspendu 20 pouces

XLGCM24
Montage suspendu au plafond

*Les conceptions et spécifications sont susceptibles d'être modifiées sans préavis.

# Monture des accessoires

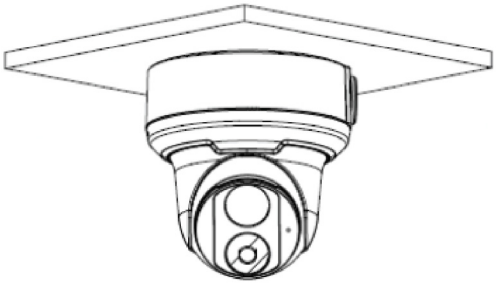

**Monture de jonction**
XLGJB03-G

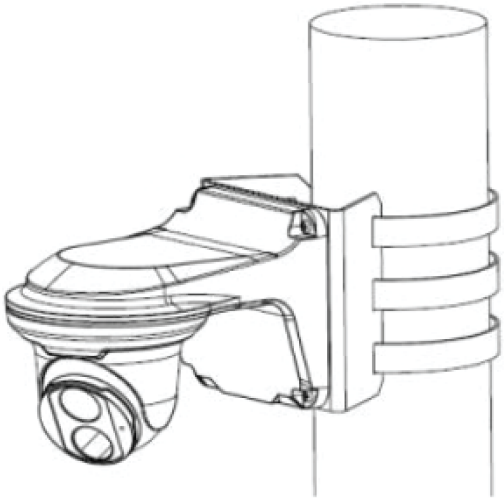

**Monture sur poteau**
XLGJBWM03-G + XLGUP06

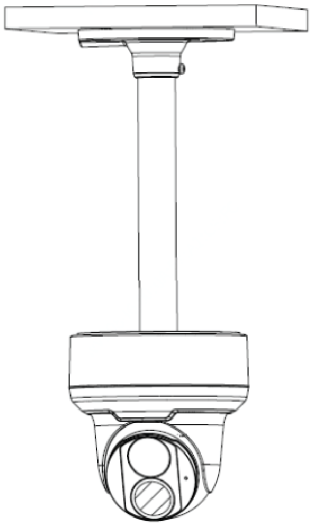

**Monture de plafond**
XLGCM24 + XLGJB03

*Les conceptions et spécifications sont susceptibles d'être modifiées sans préavis.