INLGTO2IRWF

2.1 MP AI Vandal Proof Fixed Turret Camera w/IR, IN/OUT, 2.8mm

- High quality image with 2MP, 1/2.8” CMOS sensor
- 120dB True WDR technology
- H.265+ & H.264 encoding
- Smart IR, up to 30m (98ft) IR distance
- Supports Micro SD card up to 512GB
- IP67: Water and Dust Resistant
- AI-powered detection minimizes false alarms by distinguishing humans, vehicles, and bicycles from environmental motion.

NDAA Compliant

Legend: Smarter, Stronger, Fully NDAA Compliant

The **INLGTO2IRWF** is a 2.1MP vandal-proof fixed turret camera equipped with a 1/2.7” CMOS sensor, 120dB True WDR, and Smart IR for clear imaging day and night. Its AI-powered detection intelligently distinguishes humans, vehicles, and bicycles, reducing false alarms caused by movement from foliage, animals, or lighting changes.

Dimensions

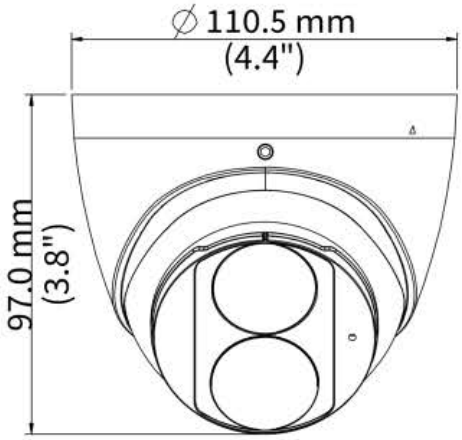

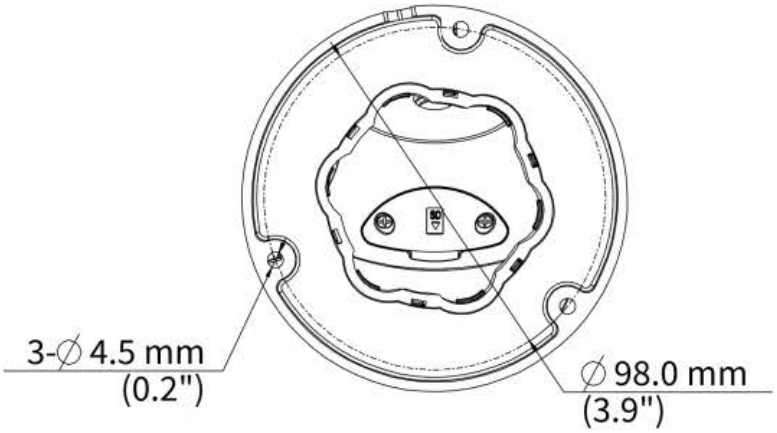

*Design and specifications are subject to change without notice.

Camera					
Image Sensor		1/2.8”, 2.0 megapixel, progressive scan, CMOS			
Minimum Illumination		Colour: 0.001 lux (F1.6, AGC ON), 0 lux with IR			
Day/Night		IR-cut filter with auto switch (ICR)			
Electronic Speed Shutter		Auto/Manual, 1 ~ 1/100000s			
Pan/Tilt/Rotate		Pan: 3° ~ 360°	Tilt: 0° ~ 80°	Rotate: 0° ~ 360°	
WDR		120 dB			
S/N Ratio		More than 52 dB			
Illumination					
IR Range		Up to 30m/98ft			
Wavelength		850nm			
IR On & Off Control		Auto/Manual			
Lens					
Focal Length		2.8mm			
Lens Type		Fixed			
Iris		F1.6			
Viewing Angle (H, V, D)		H : 106.7°	V : 57.1°	D : 115.7°	
DORI					
DORI Distance	Lens (mm)	Detect	Observe	Recognize	Identify
	2.8	43.4m /142.4ft	17.4m /57.1ft	8.7m /28.5ft	4.3m /14.1ft
Video					
Compression		H.265+ / H.265 / H.264 / MJPEG			
H.264 code profile		Baseline profile, Main profile, High profile			
Frame Rate		Main Stream: 2MP (1920*1080), Max 30fps; 720P (1280*720), Max 30fps Sub Stream: 720P (1280*720), Max 30fps; D1 (720*576), Max 30fps; 640*360,Max 30fps Third Stream: D1 (720*576), Max 30fps; 640*360,Max 30fps; 2CIF(704*288), Max 30fps; CIF(352*288), Max 30fps;			
Video Bit Rate		128 Kbps ~ 16 Mbps			
On-Screen Display (OSD)		Up to 8 OSDs			
Privacy Mask		Up to 4 areas			
Region of Interest		Supported			
Video Stream		Triple			
U-code		Supported			
Image					
White Balance		Auto/Outdoor/Fine Tune/Sodium Lamp/Locked/Auto2			
Digital Noise Reduction		2D/3D DNR			

*Design and specifications are subject to change without notice.

Flip	Normal/Vertical/Horizontal/180°/90°Clockwise/90°Counterclockwise
Image Features	Smart IR, Highlight Compensation, Backlight Compensation, Digital Defog
AI	
Smart Intrusion Prevention	Cross line detection, intrusion detection, enter area detection, leave area detection (support false alarm filtering and the classification of human, non-motor vehicle and vehicle)
People Counting	Support people flow counting and crowd density monitoring
Events	
Basic Detection	Motion detection, Ultra motion detection, Tampering alarm, Audio detection
General Function	Watermark, IP address filtering, Access policy, ARP protection, RTSP authentication, User authentication, HTTP authentication
Audio	
Audio Compression	G.711U, G.711A
Audio Bit Rate	64 Kbps
Sampling Rate	8KHZ
Audio Features	Suppression
Storage	
Edge Storage	Micro SD, up to 512GB
Network Storage	ANR, NAS (NFS)
Interface	
Ethernet	1*RJ45 10M/100M Base-TX Ethernet
Built-in Features	Built-in Mic
Network	
Protocols	IPv4, IPv6, IGMP, ICMP, ARP, TCP, UDP, DHCP, PPPoE, RTP, RTSP, RTCP, RTMP, DNS, DDNS, NTP, FTP, UPnP, HTTP, HTTPS, SMTP, 802.1x, SNMP, QoS, SSL/TLS, SSH
Compatibility	ONVIF (Profile S, G, T, M), API, SDK
User and host	Up to 32 users with 3 user levels: administrator, common user and operator
Security	Password protection, Strong password, HTTPS encryption, Export operation logs, Basic and digest authentication for RTSP, Digest authentication for HTTP, TLS 1.2, WSSE and digest authentication for ONVIF
Management Software	LEGEND VMS, ARKIV
Web Browser	Plug-in required for live view in: IE 10+, Chrome 45+, Firefox 52+, Edge 79+
	Plug-in free live view: Chrome 57+, Firefox 58+, Edge 16+
Certifications	
EMC	CE-EMC (EN 55032,EN 61000-3-3,EN IEC 61000-3-2,EN 55035) FCC (FCC 47 CFR part15 B)
Safety	CE LVD (EN 62368-1) CB (IEC 62368-1) UL/CUL (UL 62368-1, CAN/CSA C22.2 No. 62368-1)
Environment	CE-RoHS (2011/65/EU;(EU)2015/863) WEEE (2012/19/EU)

*Design and specifications are subject to change without notice.

Protection	IP67 (IEC 60529), 4KV (Surge Protection)
General	
Power	DC 12V±25%, PoE (IEEE 802.3af)
Power Consumption	Less than 5.0W
Power Interface	Ø 5.5mm coaxial power plug
Dimensions (Ø x H)	Ø110.5 x 94.1mm / Ø4.4” x 3.7”
Weight	0.42kg / 0.93lb
Material	Metal
Working Environnement	-30°C ~ 60°C (-22°F ~ 140°F), Humidity: ≤95% RH (non-condensing)

Accessories

XLGJB03-G
Junction Box

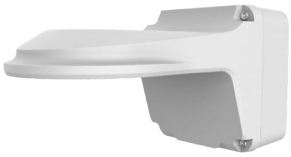

XLGJB07WM03-G
Wall Mount and Junction Box

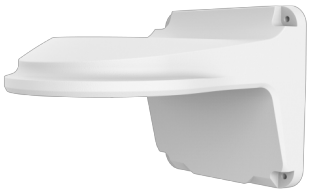

XLGWM03-D
Wall Mount

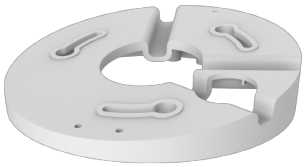

XLGUM06-D
Fixed Dome Indoor Incline Mount

XLGA01
Plastic Waterproof Joint

XLGUP06
Pole Mount

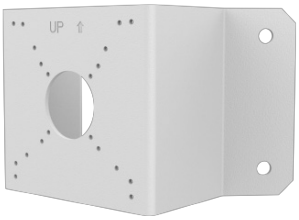

XLGUC08-C
Corner Mount

XLGSE24
Fixed Dome Pendant Mount Pole 8 inch

XLGSE24-A
Fixed Dome Pendant Mount Pole 20 inch

XLGCM24
Pendant Ceiling Mount

*Design and specifications are subject to change without notice.

INLGTO2IRWF

Caméra tourelle fixe antivandale IA 2.1 MP avec IR, E/S, 2.8 mm

- Image de haute qualité avec capteur CMOS 2MP, 1/2.8”
- Technologie WDR véritable 120 dB
- Compression H.265+ et H.264
- IR intelligent, portée jusqu’à 30 m (98 pieds)
- Prend en charge les cartes Micro SD jusqu’à 512 Go
- IP67 : Résistante à l’eau et à la poussière
- La détection intelligente alimentée par IA réduit les fausses alarmes en distinguant les humains, les véhicules et les vélos des mouvements environnementaux.

NDAA Conforme

Legend: Plus intelligent, Plus robuste, Entièrement conforme à la NDAA

La **INLGTO2IRWF** est une caméra tourelle fixe antivandale 2,1 MP, dotée d’un capteur CMOS 1/2.7”, de la technologie WDR réelle 120 dB et d’un IR intelligent pour une image claire de jour comme de nuit. Sa détection IA distingue avec précision les humains, les véhicules et les vélos, réduisant les fausses alarmes causées par le feuillage, les animaux ou les variations de lumière.

Dimensions

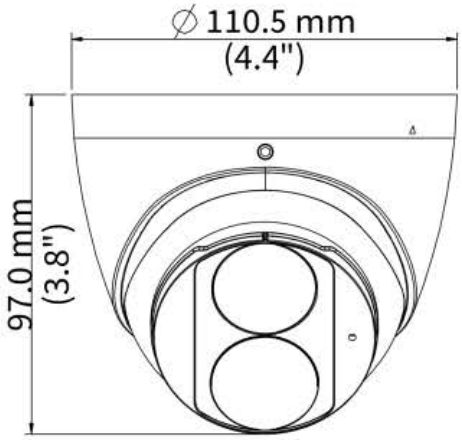

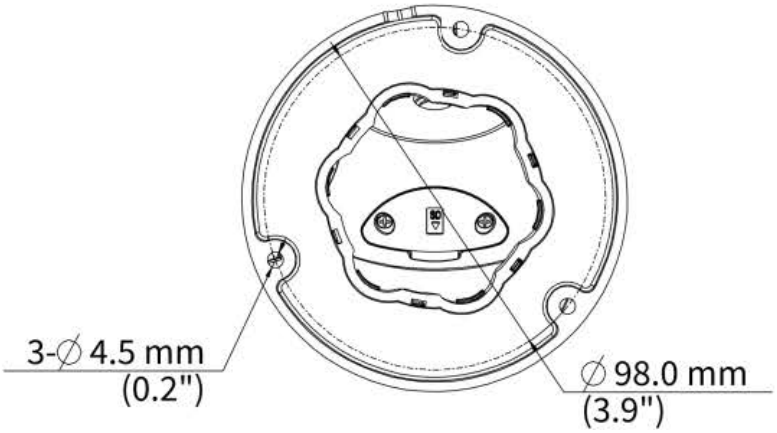

*Les conceptions et spécifications sont susceptibles d’être modifiées sans préavis.

INLGTO2IRWF

Caméra Tourelle Fixe Antivandale IA de 2.1 MP avec IR, E/S alarme, 2.8mm

Fiche Technique

Caméra					
Capteur d'image		1/2.8", 2.0 mégapixels, CMOS			
Illumination minimale		Couleur : 0.001 lux (F1.6, AGC activé), 0 lux avec IR			
Jour/Nuit		Filtre IR avec commutation automatique (ICR)			
Vitesse d'obturation		Auto/Manuel, 1 ~ 1/100000s			
Pan/Incli/Rotation		Pan : 3°~360°	Incli : 0°~80°	Rotation : 0°~360°	
Plage Dynamique Étendue		120 dB			
Rapport S/B		Plus de 52 dB			
Illumination					
Portée IR		Jusqu'à 30 m / 98 pieds			
Longueur d'onde		850nm			
Contrôle IR Marche/Arrêt		Auto/Manuel			
Objectif					
Longueur focale		2.8mm			
Type de lentille		Fixe			
Iris		F1.6			
Angle de vue (H, V, D)		H : 106.7°	V : 57.1°	D : 115.7°	
DORI					
Distance DORI	Lentille	Détecter	Observer	Reconnaître	Identifier
	2.8mm	43.4m /142.4ft	17.4m /57.1ft	8.7m /28.5ft	4.3m /14.1ft
Vidéo					
Compression		H.265+ / H.265 / H.264 / MJPEG			
Profil code H.264		Profil de base, Profil principal, Profil élevé			
Débit d'image		Flux principal: 2MP (1920*1080), Max 30fps; 720P (1280*720), Max 30fps Sous-flux : 720P (1280*720), Max 30fps; D1 (720*576), Max 30fps; 640*360,Max 30fps Troisième flux: D1 (720*576), Max 30fps; 640*360,Max 30fps; 2CIF(704*288), Max 30fps; CIF(352*288), Max 30fps			
Débit binaire vidéo		128 Kbps ~ 16Mbps			
Affichage à l'écran (OSD)		Jusqu'à 8 OSDs			
Masque de confidentialité		Jusqu'à 4 régions			
Zones d'intérêt		Pris en charge			
Flux vidéo		Triple			
U-code		Pris en charge			

*Les conceptions et spécifications sont susceptibles d'être modifiées sans préavis.

Image	
Balance des blancs	Auto/Extérieur/Réglage fin/Lampe sodium/Fixe/Auto2
Réduction du bruit numérique	2D/3D DNR
Retournement	Normale / Verticale / Horizontale / 180° / 90° Horaire / 90° Anti-horaire
Image Features	IR intelligent, Compensation des hautes lumières, Compensation de contre-jour, Dégivrage numérique
IA	
Prévention Intrusion Intelligente	Détection de franchissement de ligne, détection d'intrusion, détection d'entrée dans une zone, détection de sortie de zone (prise en charge du filtrage des fausses alarmes et de la classification des humains, des véhicules non motorisés et des véhicules)
Comptage de personnes	Prend en charge le comptage du flux de personnes et la surveillance de la densité de foule
Événements	
Détection de base	Franchissement de ligne, intrusion (basée sur la détection corporelle humaine), détection de mouvement, alarme de sabotage, détection audio
Fonctions générales	Filigrane, filtrage d'adresses IP, alarme de sabotage, entrée/sortie d'alarme, politique d'accès, protection ARP, authentification RTSP, authentification utilisateur
Audio	
Compression audio	G.711U, G.711A
Débit audio	64 Kbps
Fréquence d'échantillonnage	8KHz
Fonctions audio	Suppression
Stockage	
Stockage local	Micro SD, jusqu'à 512 Go
Stockage réseau	ANR, NAS (NFS)
Interface	
Ethernet	1*RJ45 10M/100M Base-TX Ethernet
Fonctions intégrées	Micro intégré
Réseau	
Protocoles	IPv4, IPv6, IGMP, ICMP, ARP, TCP, UDP, DHCP, PPPoE, RTP, RTSP, RTCP, RTMP, DNS, DDNS, NTP, FTP, UPnP, HTTP, HTTPS, SMTP, 802.1x, SNMP, QoS, SSL/TLS, SSH
Compatibilité	ONVIF (Profils S, G, T, M), API, SDK
Utilisateur et hôte	Jusqu'à 32 users avec 3 niveaux d'utilisateurs : administrateur, utilisateur commun et opérateur
Sécurité	Protection par mot de passe, mot de passe complexe, chiffrement HTTPS, exportation des journaux d'opérations, authentification de base et par condensat pour RTSP, authentification par condensat pour HTTP, prise en charge de TLS 1.2, WSSE et authentification par condensat pour ONVIF
Logiciel de gestion	LEGEND VMS, ARKIV

*Les conceptions et spécifications sont susceptibles d'être modifiées sans préavis.

Navigateur Web	Plug-in requis pour la visualisation en direct : IE 10+, Chrome 45+, Firefox 52+, Edge 79+
	Visualisation en direct sans plug-in : Chrome 57+, Firefox 58+, Edge 16+
Certifications	
EMC	CE-EMC (EN 55032,EN 61000-3-3,EN IEC 61000-3-2,EN 55035) FCC (FCC 47 CFR part15 B)
Sécurité	CE LVD (EN 62368-1) CB (IEC 62368-1) UL/CUL (UL 62368-1, CAN/CSA C22.2 No. 62368-1)
Environment	CE-RoHS (2011/65/EU;(EU)2015/863) WEEE (2012/19/EU)
Protection	IP67 (IEC 60529), 4KV (Protection contre les surtensions)
Général	
Alimentation	DC 12V±25%, PoE (IEEE 802.3af)
Consommation	Moins de 5.0W
Interface d'alimentation	Prise coaxiale Ø 5.5 mm
Dimensions (Ø x H)	Ø110.5 x 94.1mm / Ø4.4" x 3.7"

*Les conceptions et spécifications sont susceptibles d'être modifiées sans préavis.

Accessoires

XLGJB03-G
Boîte de jonction

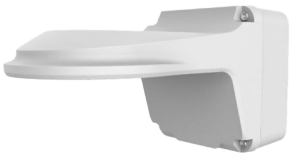

XLGJB07WM03-G
Support mural et boîte de jonction

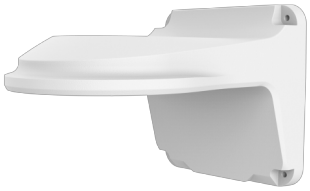

XLGWM03-D
Support mural

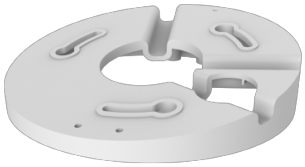

XLGUM06-D
Support incliné pour dôme fixe intérieur

XLGA01
Bouchon plastique étanche

XLGUP06
Support pour poteau

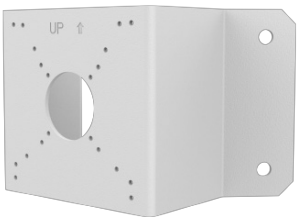

XLGUC08-C
Support d'angle

XLGSE24
Perche de montage pour dôme fixe – 8 pouces

XLGSE24-A
Perche de montage pour dôme fixe – 20 pouces

XLGCM24
Support plafond pour montage suspendu

*Les conceptions et spécifications sont susceptibles d'être modifiées sans préavis.