INLGBO5IRWA

5.1MP Intelligent LITE CHROMAVIEW IR VariFocal Bullet Camera, 2.7 - 13.5mm

- Lite ChromaView: 24/7 Full Colour Imaging
- High quality image with 5MP, 1/2.7” CMOS sensor
- 120dB True WDR technology
- H.265+ & H.264 encoding
- Intelligent People Flow Counting and Crowd Density Moniturin g
- Built-in Microphone
- Smart IR, up to 50m (164ft) IR distance
- Supports Micro SD card up to 512GB

NDAA Compliant

Legend: Smarter, Stronger, Fully NDAA Compliant

The **INLGBO5IRWA** is a 5.1MP turret camera featuring a 1/2.7” CMOS sensor, delivering Lite Chroma-View 24/7 full-color imaging, 120dB True WDR, and efficient H.265+/H.264 encoding for exceptional clarity in any lighting condition. It includes a built-in microphone, Smart IR with up to 30m (98ft) range, and supports a Micro SD card of up to 512GB for extended local recording.

Dimensions

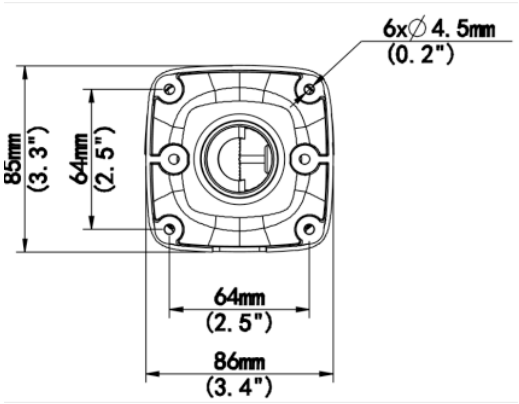

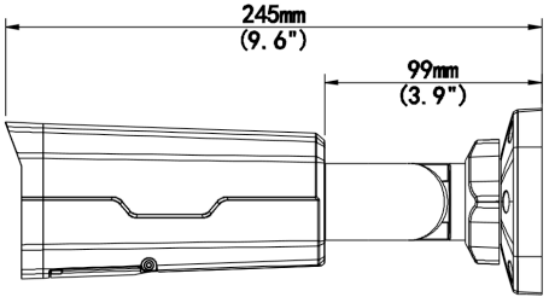

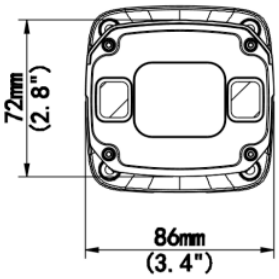

*Design and specifications are subject to change without notice.

Camera					
Image Sensor		1/2.7”, 5.0 megapixel , CMOS			
Minimum Illumination		Colour: 0.002 Lux (F1.2, AGC ON), 0 Lux with IR			
Day/Night		IR-cut filter with auto switch (ICR)			
Electronic Speed Shutter		Auto/Manual, 1 ~ 1/100000s			
Pan/Tilt/Rotate		Pan: 0° ~ 360°	Tilt: 0° ~ 90°	Rotate: 0° ~ 360°	
WDR		120 dB			
S/N Ratio		More than 52 dB			
Illumination					
IR Range		Up to 50m/164ft			
Wavelength		850nm			
IR On & Off Control		Auto/Manual			
Lens					
Focal Length		2.7~13.5mm			
Iris Type		Fixed			
Iris		F1.2			
Viewing Angle (H, V, D)		H : 106.3° ~ 32.5°	V : 53.5° ~ 18.0°	D : 126.0° ~ 38.5°	
Lens Type		Motorized			
DORI					
DORI Distance	Lens (mm)	Detect	Observe	Recognize	Identify
	2.7	60.8 m /199.5ft	24.3m /79.7ft	12.2m /40ft	6.1m/20ft
	13.5	303.8m /996.7ft	121.5m /398.6ft	60.8m /199.5ft	30.4m /99.7ft
Video					
Compression		H.265+ / H.265 / H.264 / MJPEG			
H.264 code profile		Baseline profile, Main profile, High profile			
Frame Rate		**Main Stream:** 5 MP (2880 × 1620), max. 30 fps; 4 MP (2560 × 1440), max. 30 fps; 3 MP (2304 × 1296), max. 30 fps; 1080P (1920 × 1080), max. 30 fps; **Sub Stream:** 720P (1280 × 720), max. 30 fps; D1 (720 × 576), max. 30 fps; 640 × 360, max. 30 fps; **Third Stream:** D1 (720 × 576), max. 30 fps; 640 × 360, max. 30 fps; 2CIF (704 × 288), max. 30 fps; CIF (352 × 288), max. 30 fps;			
Video Bit Rate		128 Kbps~16 Mbps			
On-Screen Display (OSD)		Up to 8 OSDs			
Privacy Mask		4 areas			
Region of Interest		Supported			
Video Stream		Triple			
U-code		Supported			

*Design and specifications are subject to change without notice.

Image	
White Balance	Auto / Outdoor / Fine Tune / Sodium Lamp / Locked / Auto2
Digital Noise Reduction	2D/3D DNR
Flip	Normal / Vertical / Horizontal / 180° / 90° Clockwise / 90° Counterclockwise
Image Features	Smart IR, Highlight Compensation, Backlight Compensation, Digital Defog
Intelligence	
People Counting	Support people flow counting and crowd density monitoring
Smart Intrusion Prevention	Cross line detection, intrusion detection, enter area detection, leave area detection (support false alarm filtering and the classification of human, non-motor vehicle and vehicle)
Events	
Basic Detection	Motion detection, Ultra motion detection, Tampering alarm, Audio detection
General Function	Watermark, IP address filtering, Access policy, ARP protection, RTSP authentication, User authentication, HTTP authentication
Audio	
Audio Compression	G.711U, G.711A
Audio Bit Rate	64 Kbps
Sampling Rate	8KHZ
Audio Features	Suppression, Two-way Audio
Storage	
Edge Storage	Micro SD, up to 512GB
Network Storage	ANR, NAS (NFS)
Interface	
Audio I/O	1 Input: impedance 35 kΩ, amplitude 2 V [p-p], 1 Output: impedance 600 Ω, amplitude 2 V [p-p]
Alarm I/O	1/1
Ethernet	1*RJ45 10M/100M Base-TX Ethernet
Network	
Protocols	IPv4, IPv6, IGMP, ICMP, ARP, TCP, UDP, DHCP, RTP, RTSP, RTCP, RTMP, DNS, DDNS, NTP, FTP, UPnP, HTTP, HTTPS, SMTP, SSL/TLS, 802.1x, SNMP, PPPoE
Compatibility	ONVIF (Profile S, Profile G, Profile T, Profile M), API, SDK
User/Host	Up to 32 users with 3 users levels: administratir, common user and operator
Security	Password Protection, Strong Password, HTTPS Encryption, Export Operation Logs, Basic and Digest Authentication for RTSP, Digest Authentication for HTTP, TLS 1.2, WSSE and Digest Authentication for ONVIF
Management Software	LEGEND VMS, ARKIV
Web Browser	Plug-in required live view: IE 10+, Chrome 45+, Firefox 52+, Edge 79+ Plug-in free live view: Chrome 57+, Firefox 58+, Edge 16+

*Design and specifications are subject to change without notice.

Certifications	
EMC	CE-EMC (EN 55032, EN 61000-3-3, EN IEC 61000-3-2, EN 55035) FCC (FCC 47 CFR part15 B)
Safety	CE LVD (EN 62368-1) CB (IEC 62368-1) UL/CUL (UL 62368-1, CAN/CSA C22.2 No. 62368-1)
Environment	CE-RoHS (2011/65/EU;(EU)2015/863); WEEE (2012/19/EU)
Protection	IP67 (IEC 60529), IK10 (IEC 62262), 6KV (Surge Protection)
General	
Power	DC 12V±25%, PoE (IEEE 802.3af)
Power Consumption	Less than 8.0W
Power Interface	Ø 5.5mm coaxial power plug
Dimensions (Ø x H)	245 mm × 86 mm × 72 mm / 9.6” × 3.4” × 2.8”
Weight	0.92 kg / 2.03 lb
Material	Metal
Working Environnement	-30 ℃ to 60 ℃ (-22 ℉ to 140 ℉), Humidity: ≤ 95% RH (non-condensing)
Reset Button	Supported

*Design and specifications are subject to change without notice.

Accessories

XLGJB07-D-V2
Junction Box

XLGJB06-A
Junction Box

XLGUP06-B
Wall Mount

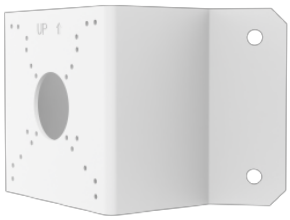

XLGUC08-C-V2
Corner Mount

XLGUP06-C-V2
Pole Mount

XLGA01
Plastic Waterproof
Joint

*Design and specifications are subject to change without notice.

INLGBO5IRWA

Caméra bullet varifocale 5.1 MP Intelligent LITE CHROMAVIEW IR, 2,7 – 13,5 mm

- Lite ChromaView : Imagerie en couleur 24/7
- Image haute qualité avec capteur CMOS 5MP, 1/2.7”
- Technologie WDR véritable 120 dB
- Encodage H.265+ et H.264
- Comptage intelligent du flux de personnes et surveillance de la densité de foule
- Microphone intégré
- IR intelligent, portée jusqu’à 50 m (164 pi)
- Prise en charge des cartes Micro SD jusqu’à 512 Go

NDAA Compliant

Legend: Plus intelligent, Plus robuste, Entièrement conforme à la NDAA

La **INLGBO5IRWA** est une caméra tourelle 5,1 MP dotée d’un capteur CMOS 1/2.7”, offrant une imagerie Lite ChromaView en couleurs 24/7, un WDR réel de 120 dB, ainsi qu’un encodage efficace H.265+/H.264 pour une clarté exceptionnelle dans toutes les conditions d’éclairage. Elle inclut un microphone intégré, une vision infrarouge intelligente (Smart IR) d’une portée allant jusqu’à 30 m (98 pi), et prend en charge les cartes Micro SD jusqu’à 512 Go pour un enregistrement local prolongé.

Dimensions

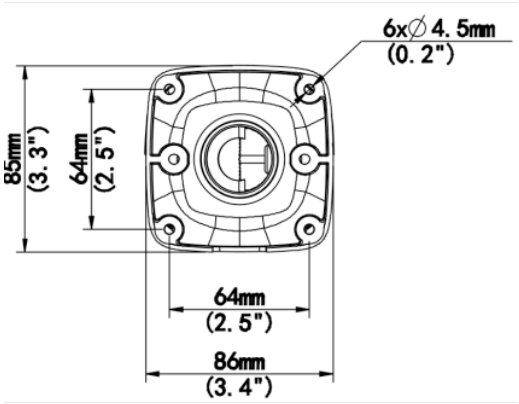

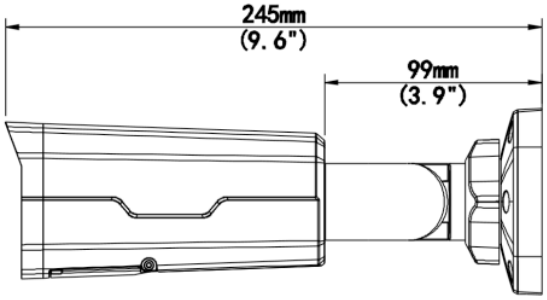

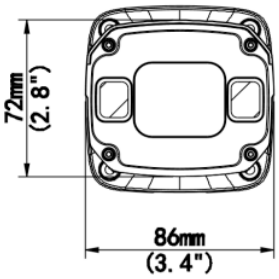

*Les conceptions et spécifications sont susceptibles d’être modifiées sans préavis.

Caméra					
Capteur d'image		CMOS 1/2.7", 5.0 mégapixels			
Illumination minimale		Couleur : 0,002 Lux (F1.2, AGC activé), 0 Lux avec IR			
Jour/Nuit		Filtre IR-cut avec commutation automatique (ICR)			
Vitesse d'obturation		Auto/Manuel, 1 ~ 1/100000s			
Pan/Incli/Rotation		Pan : 0° ~ 360°	Incli : 0° ~ 90°	Rotation : 0° ~ 360°	
Plage Dynamique Étendue		120 dB			
Rapport S/B		Plus de 52 dB			
Illumination					
Portée IR		Jusqu'à 50 m / 164 pieds			
Longueur d'onde		850nm			
Contrôle IR Marche/Arrêt		Auto/Manuel			
Objectif					
Longueur focale		2,7 ~ 13,5 mm			
Type de lentille		Fixe			
Iris		F1.2			
Angle de vue (H, V, D)		H : 106,3° ~ 32,5°	V : 53,5° ~ 18,0°	D : 126,0° ~ 38,5°	
DORI					
Distance DORI	Lentille	Détecter	Observer	Reconnaître	Identifier
	2.7mm	60,8 m / 199,5 pi	24,3 m / 121,5 pi	12,2 m / 79,7 pi	6,1 m / 20 pi
	13.5mm	303,8 m / 996,7 pi	121,5 m / 398,6 pi	60,8 m / 199,5 pi	30,4 m / 99,7 pi
Vidéo					
Compression		H.265+ / H.265 / H.264 / MJPEG			
Profil code H.264		Profil de base, Profil principal, Profil élevé			
Débit d'image		**Flux principal :** 5 MP (2880 × 1620), max. 30 fps; 4 MP (2560 × 1440), max. 30 fps; 3 MP (2304 × 1296), max. 30 fps; 1080P (1920 × 1080), max. 30 fps; **Sous-flux :** 720P (1280 × 720), max. 30 fps; D1 (720 × 576), max. 30 fps; 640 × 360, max. 30 fps; **Troisième flux:** D1 (720 × 576), max. 30 fps; 640 × 360, max. 30 fps; 2CIF (704 × 288), max. 30 fps; CIF (352 × 288), max. 30 fps;			
Débit binaire vidéo		128 Kbps ~ 16Mbps			
Affichage à l'écran (OSD)		Jusqu'à 8 OSDs			
Masque de confidentialité		Jusqu'à 4 régions			
Zones d'intérêt		Pris en charge			
Flux vidéo		Triple			
U-code		Pris en charge			

*Les conceptions et spécifications sont susceptibles d'être modifiées sans préavis.

Image	
Balance des blancs	Auto / Extérieur / Réglage fin / Lampe sodium / Verrouillé / Auto2
Réduction du bruit numérique	2D/3D DNR
Retournement	Normale / Verticale / Horizontale / 180° / 90° Horaire / 90° Anti-horaire
Image Features	IR intelligent, compensation des hautes lumières, compensation de contre-jour, désembuage numérique
Intelligence	
Comptage de personnes	Prise en charge du comptage du flux de personnes et de la surveillance de la densité de foule
Prévention intelligente des intrusions	Détection de ligne croisée, Détection d'intrusion, Détection d'entrée, Détection de sortie, Prise en charge du filtrage des fausses alertes, Classification : humain, véhicule et véhicule non motorisé
Événements	
Détection de base	Détection de mouvement, Détection de mouvement ultra, Alerte de sabotage, Détection audio
Fonctions générales	Filigrane, Filtrage d'adresses IP, Politique d'accès, Protection ARP, Authentification RTSP, Authentification utilisateur, Authentification HTTP
Audio	
Compression audio	G.711U, G.711A
Débit audio	64 Kbps
Fréquence d'échantillonnage	8KHz
Fonctions audio	Suppression, Audio bidirectionnel
Stockage	
Stockage local	Micro SD, jusqu'à 512 Go
Stockage réseau	ANR, NAS (NFS)
Interface	
Audio I/O	1 Input: impedance 35 kΩ, amplitude 2 V [p-p], 1 Output: impedance 600 Ω, amplitude 2 V [p-p]
Alarm I/O	1/1
Ethernet	1*RJ45 10M/100M Base-TX Ethernet
Réseau	
Protocoles	IPv4, IPv6, IGMP, ICMP, ARP, TCP, UDP, DHCP, RTP, RTSP, RTCP, RTMP, DNS, DDNS, NTP, FTP, UPnP, HTTP, HTTPS, SMTP, SSL/TLS, 802.1x, SNMP, PPPoE
Compatibilité	ONVIF (Profil S, Profil G, Profil T, Profil M), API, SDK
Utilisateur et hôte	Jusqu'à 32 utilisateurs avec 3 niveaux : administrateur, utilisateur commun et opérateur
Sécurité	Protection par mot de passe, mot de passe complexe, chiffrement HTTPS, exportation des journaux d'opérations, authentification de base et par condensat pour RTSP, authentification par condensat pour HTTP, prise en charge de TLS 1.2, WSSE et authentification par condensat pour ONVIF

*Les conceptions et spécifications sont susceptibles d'être modifiées sans préavis.

Logiciel de gestion	LEGEND VMS, ARKIV
Navigateur Web	Plug-in requis pour la vue en direct : IE 10+, Chrome 45+, Firefox 52+, Edge 79+ Sans plug-in : Chrome 57+, Firefox 58+, Edge 16+
Certifications	
EMC	CE-EMC (EN 55032, EN 61000-3-3, EN IEC 61000-3-2, EN 55035) FCC (FCC 47 CFR part 15 B)
Sécurité	CE LVD (EN 62368-1) CB (IEC 62368-1) UL/CUL (UL 62368-1, CAN/CSA C22.2 No. 62368-1)
Environment	CCE-RoHS (2011/65/EU; (EU) 2015/863) WEEE (2012/19/EU)
Protection	IP67 (IEC 60529), IK10 (IEC 62262), 6 kV (protection contre les surtensions)
Général	
Alimentation	DC 12V±25%, PoE (IEEE 802.3af)
Consommation	Moins de 8.0W
Interface d'alimentation	Prise coaxiale Ø 5.5 mm
Dimensions (Ø x H)	245 mm × 86 mm × 72 mm / 9.6" × 3.4" × 2.8"
Weight	0,92 kg / 2,03 lb
Matériel	Métal
Environnement de fonctionnement	-30 °C à 60 °C (-22 °F à 140 °F), humidité ≤ 95 % HR (sans condensation)
Bouton de réinitialisation	Pris en charge

*Les conceptions et spécifications sont susceptibles d'être modifiées sans préavis.

Accessories

XLGJB07-D-V2
Boîte de jonction

XLGJB06-A
Boîte de jonction

XLGUP06-B
Support mural

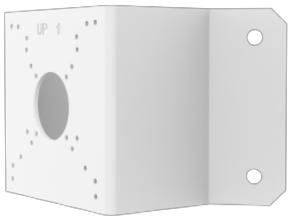

XLGUC08-C-V2
Monture en coin

XLGUP06-C-V2
Monture sur poteau

XLGA01
Bouchon étanche en plastique

*Les conceptions et spécifications sont susceptibles d'être modifiées sans préavis.