INLGBO4IRWF

4.1 MP Vandal Proof Fixed Bullet Camera with IR, IN/OUT, 2.8mm

- High quality image with 4MP, 1/3” CMOS sensor
- 120dB True WDR technology
- H.265+ & H.264 encoding
- Smart IR, up to 30m (98ft) IR distance
- Supports Micro SD card up to 512GB

NDAA Compliant

Legend: Smarter, Stronger, Fully NDAA Compliant

The **INLGBO4IRWF** is a 4.1MP fixed bullet camera featuring a 1/3” CMOS sensor, 120dB True WDR, and Smart IR with up to 30m (98ft) IR distance for superior low-light performance. It supports H.265+ and H.264 encoding for efficient video compression and includes a Micro SD slot for up to 512GB of local storage.

Dimensions

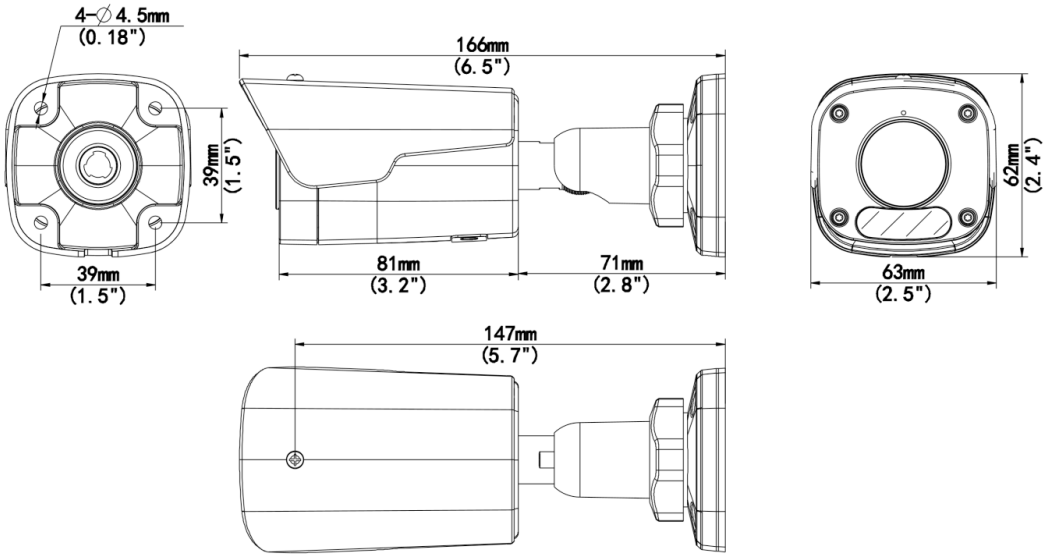

*Design and specifications are subject to change without notice.

Camera					
Image Sensor		1/3.0”, 4.0 megapixel, progressive scan, CMOS			
Minimum Illumination		Colour: 0.01 lux (F2.0, AGC ON), 0 lux with IR on			
Day/Night		IR-cut filter with auto switch (ICR)			
Electronic Speed Shutter		Auto/Manual, 1 ~ 1/100000s			
Pan/Tilt/Rotate		Pan: 0° ~ 360°	Tilt: 0° ~ 90°	Rotate: 0° ~ 360°	
WDR		120 dB			
S/N Ratio		More than 52 dB			
Illumination					
IR Range		Up to 30m/98ft			
Wavelength		850nm			
IR On & Off Control		Auto/Manual			
Lens					
Focal Length		2.8mm			
Lens Type		Fixed			
Iris		F2.0			
Viewing Angle (H, V, D)		H: 101.5°	V: 55.6°	D: 111.6°	
DORI					
DORI Distance	Lens (mm)	Detect	Observe	Recognize	Identify
	2.8	63m /206.7ft	25.2m /82.7ft	12.6m /41.3ft	6.3m /20.7ft
Video					
Compression		H.265+ / H.265 / H.264 / MJPEG			
H.264 code profile		Baseline profile, Main profile, High profile			
Frame Rate		Main Stream: 4 MP (2560 × 1440), max. 25 fps; 3 MP (2304 × 1296), max. 30 fps; 1080P (1920 × 1080), max. 30 fps; 720P (1280 × 720), max. 30 fps Sub Stream: D1 (720 × 576), max. 30 fps; 640 × 360, max. 30 fps; 2CIF (704 × 288), max. 30 fps; CIF (352 × 288), max. 30 fps			
Video Bit Rate		128 Kbps ~ 6144 Kbps			
On-Screen Display (OSD)		Up to 4 OSDs			
Privacy Mask		Up to 4 areas			
Region of Interest		Supported			
Video Stream		Double			
Image					
White Balance		Auto/Outdoor/Fine Tune/Sodium Lamp/Locked/Auto2			
Digital Noise Reduction		2D/3D DNR			
Flip		Normal/Vertical/Horizontal/180°/90° Clockwise/90° Anti-clockwise			
Image Features		Smart IR, Highlight Compensation, Backlight Compensation, Digital Defog			

*Design and specifications are subject to change without notice.

Events	
Basic Detection	Motion detection, Ultra motion detection, Tampering alarm, Audio detection, Cross line (based on human body detection), Intrusion (based on human body detection)
General Function	Watermark, IP address filtering, Access policy, ARP protection, RTSP authentication, User authentication
Audio	
Audio Compression	G.711U, G.711A
Audio Bitrate	64 Kbps
Suppression	Supported
Sampling Rate	8 kHz
Storage	
Edge Storage	Micro SD, up to 512GB
Network Storage	ANR, NAS (NFS)
Interface	
Ethernet	1*RJ45 10M/100M Base-TX Ethernet
Built-in Mic	Yes
Network	
Protocols	IPv4, IGMP, ICMP, ARP, TCP, UDP, DHCP, RTP, RTSP, RTCP, RTMP, DNS, DDNS, NTP, FTP, UPnP, HTTP, HTTPS, SMTP, QoS, SSL/TLS, SNMP
Compatibility	ONVIF (Profile S, Profile G, Profile T), API, SDK
User and host	Up to 32 users with 2 user levels: administrator and common user
Security	Password Protection, Strong Password, HTTPS Encryption, Export Operation Logs, Basic and Digest Authentication for RTSP, Digest Authentication for HTTP, TLS 1.2, WSSE and Digest Authentication for ONVIF
Management Software	LEGEND VMS, ARKIV
Web Browser	Plug-in required for live view in: IE 10+, Chrome 45+, Firefox 52+, Edge 79+
	Plug-in free live view: Chrome 57+, Firefox 58+, Edge 16+
Certifications	
EMC	CE-EMC (EN 55032,EN 61000-3-3,EN IEC 61000-3-2,EN 55035) FCC (FCC 47 CFR part15 B)
Safety	CE LVD (EN 62368-1) CB (IEC 62368-1) UL/CUL (UL 62368-1, CAN/CSA C22.2 No. 62368-1)
Environment	CE-RoHS (2011/65/EU;(EU)2015/863) WEEE (2012/19/EU)
Protection	IP67 (IEC 60529), 4KV (Surge Protection)
General	
Power	DC 12V±25%, PoE (IEEE 802.3af)
Power Consumption	Less than 7.0W
Power Interface	Ø 5.5mm coaxial power plug

*Design and specifications are subject to change without notice.

Dimensions (L x W x H)	166 × 63 × 62mm / 6.5” × 2.5” × 2.5”
Weight	0.39kg / 0.86lb
Material	Metal + Graphene
Working Environnement	-30°C ~ 60°C (-22°F ~ 140°F), Humidity: ≤95% RH (non-condensing)

Accessories

XLGJB05-A
Junction Box

XLGUP06-B
Mount Pole

XLGA01
Plastic Waterproof
Joint

XLGUP06-C
Mount Pole

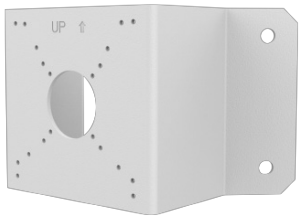

XLGUC08-C
Corner Mount

*Design and specifications are subject to change without notice.

INLGBO4IRWF

Caméra cylindrique IP fixe anti-vandalisme de 4MP avec IR et fente SD

- Image de haute qualité avec capteur CMOS 4MP, 1/3”
- Technologie WDR véritable 120 dB
- Compression H.265+ et H.264
- IR intelligent, portée jusqu’à 30 m (98 pieds)
- Prend en charge les cartes Micro SD jusqu’à 512 Go

NDAA Conforme

Legend: Plus intelligent, Plus robuste, Entièrement conforme à la NDAA

La INLGBO4IRWF est une caméra bullet fixe de 4,1 MP équipée d’un capteur CMOS 1/3”, d’un WDR réel 120 dB, ainsi que d’un Smart IR offrant une portée allant jusqu’à 30 m (98 pi) pour des performances optimales en faible luminosité. Elle prend en charge les encodages H.265+ et H.264 pour une compression vidéo efficace et dispose d’un emplacement Micro SD permettant jusqu’à 512 Go de stockage local.

Dimensions

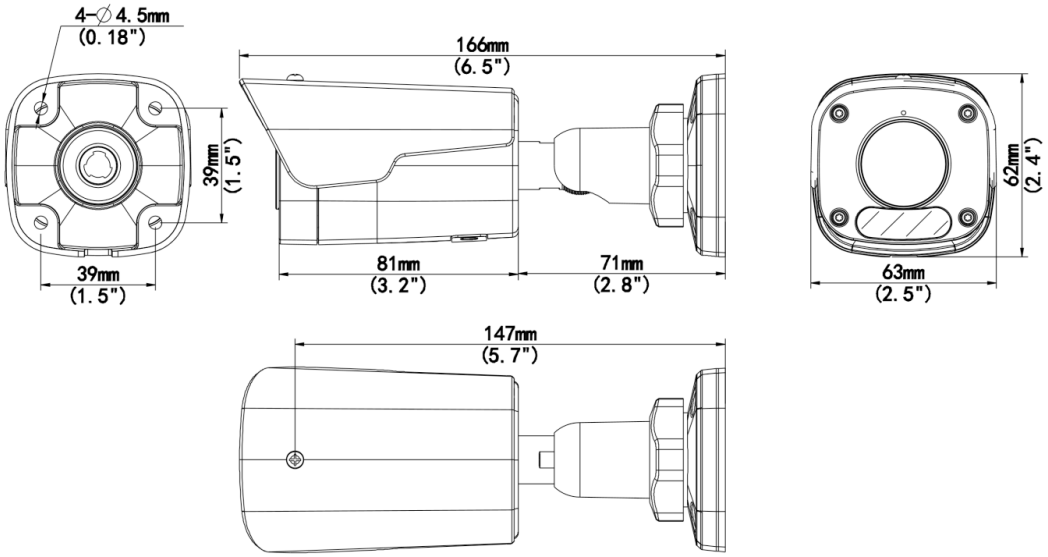

*Les conceptions et spécifications sont susceptibles d’être modifiées sans préavis.

Caméra					
Capteur d'image		1/3", 4.0 mégapixels, CMOS			
Illumination minimale		Couleur : 0.01 Lux (F2.0, AGC activé), 0 Lux avec IR			
Jour/Nuit		Filtre IR avec commutation automatique (ICR)			
Vitesse d'obturation		Auto/Manuel, 1 ~ 1/100000s			
Pan/Incli/Rotation		Pan : 0°~360°	Incli : 0°~90°	Rotation : 0°~360°	
Plage Dynamique Étendue		120 dB			
Rapport S/B		Plus de 52 dB			
Illumination					
Portée IR		Jusqu'à 30 m / 98 pieds			
Longueur d'onde		850nm			
Contrôle IR Marche/Arrêt		Auto/Manuel			
Objectif					
Longueur focale		2.8mm			
Type de lentille		Fixe			
Iris		F2.0			
Angle de vue (H, V, D)		H : 101.5°	V : 55.6°	D : 111.6°	
DORI					
Distance DORI	Lentille	Détecter	Observer	Reconnaître	Identifier
	2.8mm	63m /206.7ft	25.2m /82.7ft	12.6m /41.3ft	6.3m /20.7ft
Vidéo					
Compression		H.265+ / H.265 / H.264 / MJPEG			
Profil code H.264		Profil de base, Profil principal, Profil élevé			
Débit d'image		Flux principal : 4 MP (2560 × 1440), max. 25 fps; 3 MP (2304 × 1296), max. 30 fps; 1080P (1920 × 1080), max. 30 fps; 720P (1280 × 720), max. 30 fps Sous-flux : D1 (720 × 576), max. 30 fps; 640 × 360, max. 30 fps; 2CIF (704 × 288), max. 30 fps; CIF (352 × 288), max. 30 fps;			
Débit binaire vidéo		128 Kbps~6144 Kbps			
Affichage à l'écran (OSD)		Jusqu'à 4 OSDs			
Masque de confidentialité		Jusqu'à 4 régions			
Zones d'intérêt		Pris en charge			
Flux vidéo		Double			
Image					
Balance des blancs		Auto/Extérieur/Réglage fin/Lampe sodium/Fixe/Auto2			
Réduction du bruit numérique		2D/3D DNR			

*Les conceptions et spécifications sont susceptibles d'être modifiées sans préavis.

Retournement	Normale / Verticale / Horizontale / 180° / 90° Horaire / 90° Anti-horaire
Caractéristiques d'image	IR intelligent, Compensation des hautes lumières, Compensation de contre-jour, Dégivrage numérique
Événements	
Détection de base	Franchissement de ligne, intrusion (basée sur la détection corporelle humaine), détection de mouvement, alarme de sabotage, détection audio
Fonctions générales	Filigrane, filtrage d'adresses IP, politique d'accès, protection ARP, authentification RTSP, authentification utilisateur
Audio	
Compression Audio	G.711U, G.711A
Débit binaire audio	64 Kbps
Suppression	Pris en charge
Taux d'échantillonnage	8 kHz
Stockage	
Stockage local	Micro SD, jusqu'à 512 Go
Stockage réseau	ANR, NAS (NFS)
Interface	
Ethernet	1*RJ45 10M/100M Base-TX Ethernet
Microphone intégré	Pris en charge
Réseau	
Protocoles	IPv4, IGMP, ICMP, ARP, TCP, UDP, DHCP, RTP, RTSP, RTCP, RTMP, DNS, DDNS, NTP, FTP, UPnP, HTTP, HTTPS, SMTP, SSL/TLS, SNMP
Compatibilité	ONVIF (Profils S, G, T), API, SDK
Utilisateur et hôte	Jusqu'à 32 users avec 2 niveaux d'utilisateurs : administrateur et utilisateur commun
Sécurité	Protection par mot de passe, mot de passe complexe, chiffrement HTTPS, exportation des journaux d'opérations, authentification de base et par condensat pour RTSP, authentification par condensat pour HTTP, prise en charge de TLS 1.2, WSSE et authentification par condensat pour ONVIF
Logiciel de gestion	LEGEND VMS, ARKIV
Navigateur Web	Plug-in requis pour la visualisation en direct : IE 10+, Chrome 45+, Firefox 52+, Edge 79+
	Visualisation en direct sans plug-in : Chrome 57+, Firefox 58+, Edge 16+
Certifications	
EMC	CE-EMC (EN 55032,EN 61000-3-3,EN IEC 61000-3-2,EN 55035) FCC (FCC 47 CFR part15 B)
Sécurité	CE LVD (EN 62368-1) CB (IEC 62368-1) UL/CUL (UL 62368-1, CAN/CSA C22.2 No. 62368-1)
Environment	CE-RoHS (2011/65/EU;(EU)2015/863) WEEE (2012/19/EU)
Protection	IP67 (IEC 60529), 4KV (Protection contre les surtensions)

*Les conceptions et spécifications sont susceptibles d'être modifiées sans préavis.

Général	
Alimentation	DC 12V±25%, PoE (IEEE 802.3af)
Consommation	Moins de 5.5W
Interface d'alimentation	Prise coaxiale Ø 5.5 mm
Dimensions (L x L x H)	166 x 63 x 62mm / 6.5" × 2.5" × 2.5"
Poids	0.39kg / 0.86lb
Matériel	Métal + Graphène
Environnement de fonctionnement	-30 °C à 60 °C (-22 °F à 140 °F), humidité ≤ 95 % HR (sans condensation)

Accessoires

XLGJB05-A
Boîte de Jonction

XLGUP06-B
Support sur poteau

XLGA01
Bouchon étanche en plastique

XLGUP06-C
Support sur poteau

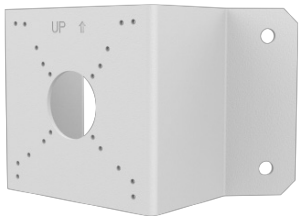

XLGUC08-C
Monture en coin

*Les conceptions et spécifications sont susceptibles d'être modifiées sans préavis.