LEGEND NX

LGNXDO5IRWA

LGNXDO5IRWAB

NDAA Compliant

5.1 MP Starlight Auto Focus Dome Network Camera

- 5MP High-Resolution Imaging
- Motorized Varifocal Lens
- 120 dB true WDR Technology
- IP67: Water and dust resistant
- IK10: Vandal-Proof
- Built-in microphone for live audio
- Advanced H.265+ Compression
- Smart Motion Detection powered by deep learning

IP67 | IK10 | Built-in Mic | 5 MP

In short

The 5MP security camera delivers high-quality imaging with flexible monitoring through a motorized varifocal lens. It features advanced H.265+ compression for efficient bandwidth usage and clear video in challenging lighting with 120 dB WDR technology. Built for durability, it is IP67 weatherproof, IK10 vandal-resistant, and includes a built-in microphone for real-time audio security.

Dimensions

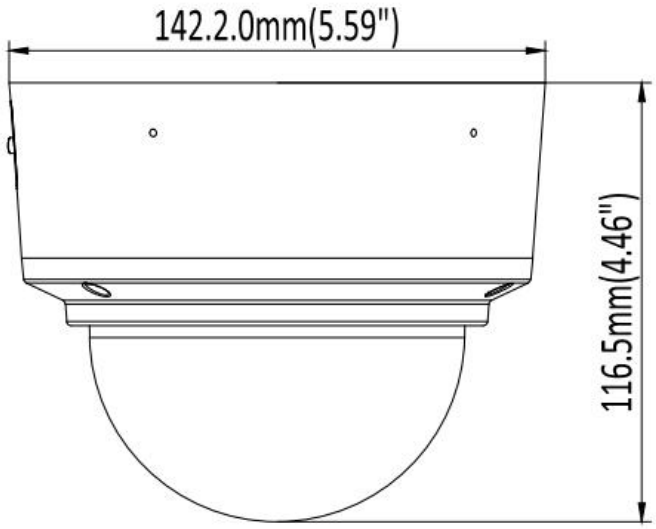

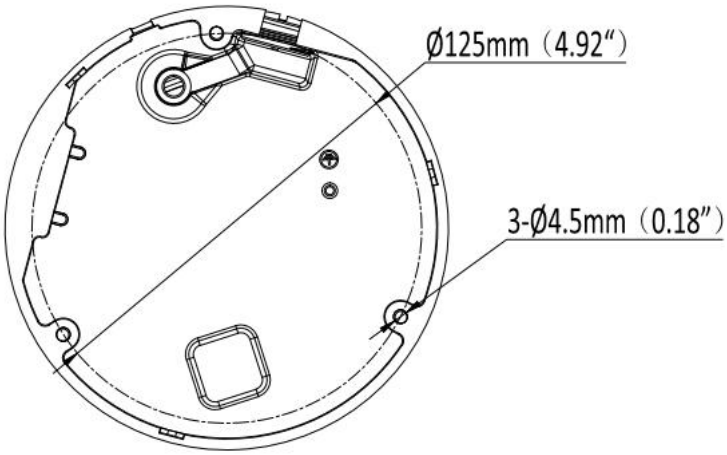

*Design and specifications are subjects to change without notice.

Technical Specifications

Camera: **LGNXDO5IRWA / LGNXDO5IRWAB**	
Image Sensor	1/2.7" Progressive Scan CMOS Sensor
Minimum Illumination	0.006 lux (Color) , 0 lux (IR on)
Illumination Range	30m / 98.43ft (IR light)
Embedded Features	Built-in Mic, Built-in Reset Button, Smart IR Light
Lens	
Focal Length	Motorized Varifocal lens, 2.7 ~ 13.5 mm
Field of View	Horizontal FOV: 110°~38°, vertical FOV:58°~21°, diagonal FOV: 130°~42°
Camera Image	
Maximum Resolution	5MP (2880 x 1620)
Frame Rate	Main Stream
	50Hz: 20fps 5MP (2880 × 1620), 25fps 4MP (2560 × 1440), 25fps 1080P (1920 × 1080)
	60Hz: 20fps 5MP (2880 × 1620), 30fps 4MP (2560 × 1440), 30fps 1080P (1920 × 1080)
	Sub Stream
	50Hz: 25fps 720P (1280 × 720), 25fps D1 (704 × 576), 25fps CIF (352 × 288),15fps MJPEG
	60Hz: 30fps 720P (1280 × 720), 30fps D1 (704 × 480) , 30fps CIF (352 × 240), 15fps MJPEG
	Third Stream
	50Hz: 25fps CIF (352 × 288)
	60Hz: 30fps CIF (352 × 240)
Image Calibration	Brightness / Contrast / Hue / Saturation / Sharpness
Shutter Time	Auto/Manual, 1/3 ~ 1/100000s
Day/Night	IR Cut Filter with auto switch
Wide Dynamic Range	120 dB et DWDR
Digital Noise Reduction	2D/3D DNR
Image Features	Backlight Compensation (BLC), Highlight Compensation (HLC), Region of Interest (ROI), Rotation, Defog
Compression	
Video Compression	H.265 + / H.265/ H.264+ / H.264
H.265 Codec Profile	Main Profile
H.264 Codec Profile	Base / Main / High profile
Video Bit Rate	11 Kbps ~ 10 Mbps
Video Stream	Triple
Audio Compression	G.711A, G.711U
Audio Bit Rate	64 Kbps
Intelligent Features	
Standard Events	Motion detection (support alarm triggering by specified target types (human)), Video Shelter
Advanced Events	Line Crossing, Area Intrusion, Region Entrance, Region Exiting, Fast Moving

*Design and specifications are subjects to change without notice.

Technical Specifications

Network	
Protocols	TCP/IP, ICMP, HTTP, HTTPS, FTP, DHCP, DNS, DDNS, RTP, RTSP, RTCP, NTP, IGMP, UPnP, SMTP, UPnP-TM, P2P, Bonjour
System Compatibility	Onvif (Profile S), CGI
Security	User authentication, IP address filtering, Video mask
Web Browsers	IE, Chrome, Firefox
Mobile Surveillance	iOS, Android
Hardware	
Ethernet	1 RJ45 10M/100M Ethernet Port
Storage	Up to 128GB
NDAA Compliant	Completely
General	
Working Conditions	--30°C ~ 60°C (-22°F ~ 140°F) Humidity 95% or less (non-condensing)
Power Supply	DC12V ± 10%
Power Consumption	Less than 7W
Protection Level	IP67
IK Rating	IK10
Material	Metal
Dimensions	142.2 × 116.5 mm (Φ 5.59″ × 4.46″)
Weight	930 g (2.05 lb)

Ordering Information

LGNXDO5IRWA

LGNXDO5IRWAB

*Design and specifications are subjects to change without notice.

What you may need

XLGNXLB12C
Junction Box
Φ142 mm × 46.5mm

XLGNXLB07C
Wall Mount
Φ136mm × 120mm x 208mm

XLGNXCM700
Pendant Mount Bracket
Φ116 mm × 734.5 mm

XLGNXPM03
Pole Mount
Φ170mm × 135.8mm × 43.7mm

Accessories Mount

XLGNXLB10

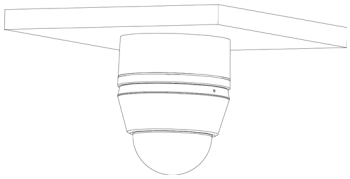

XLGNXLB14C

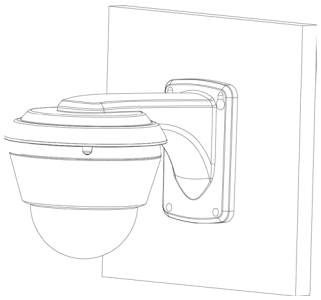

XLGNXLB10 + XLGNXLB14C

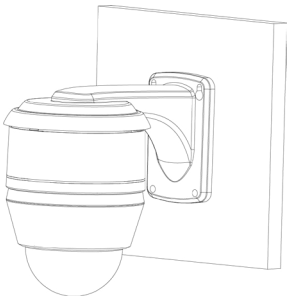

XLGNXLB10 + XLGNXCM700

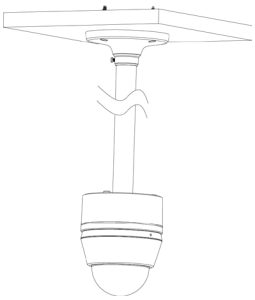

XLGNXPM03

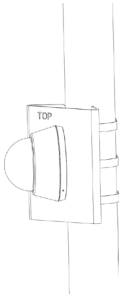

XLGNXPM03 + XLGNXLB14C

XLGNXPM03 + XLGNXLB10

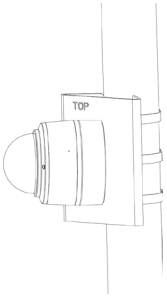

XLGNXPM03 + XLGNXLB10 + XLGNXLB14C

*Design and specifications are subjects to change without notice.

LEGEND NX

LGNXDO5IRWA

LGNXDO5IRWAB

NDAA Conforme

Caméra réseau dôme 5.1 MP Starlight

- Imagerie haute résolution 5MP
- Objectif Varifocal Motorisé
- Véritable technologie WDR 120 dB
- IP67 : Résistante à l'eau et la poussière
- IK10 : Résistante au vandalisme
- Microphone intégré
- Compression avancée H.265+
- Détection de mouvement intelligente alimentée par l'apprentissage profond

IP67 | IK10 | Built-in Mic

En Bref

La caméra de sécurité 5 MP offre une imagerie haute qualité avec une surveillance flexible grâce à un objectif varifocal motorisé. Elle intègre une compression avancée H.265+ pour une utilisation efficace de la bande passante et des vidéos claires, même dans des conditions de luminosité difficiles, grâce à la technologie WDR 120 dB. Conçue pour durer, elle est étanche (IP67), résistante aux chocs (IK10) et dispose d'un microphone intégré pour une sécurité audio en temps réel.

Dimensions

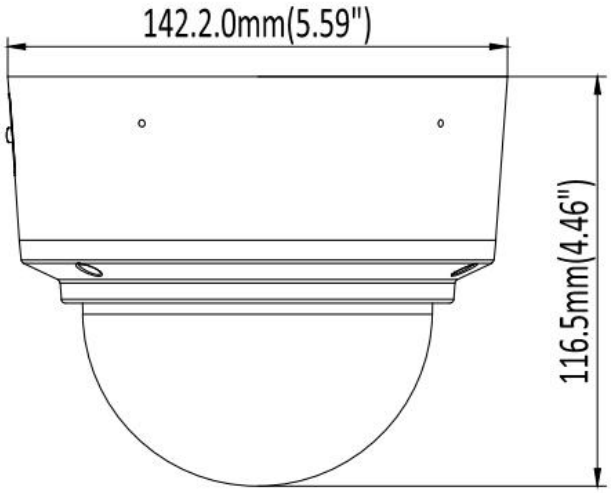

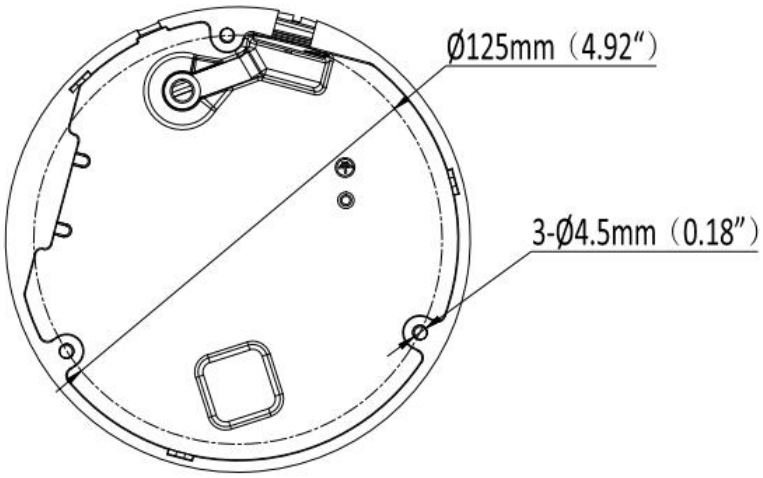

*Design et specifications sont sujets aux changements sans préavis

Fiche Technique

Caméra : **LGNXDO5IRWA / LGNXDO5IRWAB**	
Capteur d'Image	Capteur CMOS à balayage progressif de 1/2.7"
Illumination Minimale	0,006 lux (Couleur), 0 lux (IR activé)
Distance d'illumination	30 m / 98,43 ft (lumière infrarouge)
Fonctionnalités intégrées	Microphone intégré, bouton de réinitialisation intégré, éclairage IR intelligent
Objectif	
Longueur focale	Objectif varifocal motorisé, 2,7 ~ 13,5 mm
Champ de vision	Horizontal : 110°~38°; Vertical : 58°~21°; Diagonal : 130°~42°
Image de la Caméra	
Résolution maximale	5MP (2880 x 1620)
Fréquence d'Images	Flux Principal
	50Hz : 20fps 5MP (2880 x 1620), 25fps 4MP (2560 x 1440), 25fps 1080P (1920 x 1080)
	60Hz : 20fps 5MP (2880 x 1620), 30fps 4MP (2560 x 1440), 30fps 1080P (1920 x 1080)
	Sous-Flux
	50Hz : 25fps 720P (1280 x 720), 25fps D1 (704 x 576), 25fps CIF (352 x 288), 15fps MJPEG
	60Hz : 30fps 720P (1280 x 720), 30fps D1 (704 x 480), 30fps CIF (352 x 240), 15fps MJPEG
	Troisième Flux
	50Hz : 25fps CIF (352 x 288)
	60Hz : 30fps CIF (352 x 240)
Réglage d'Image	Luminosité / Contraste / Saturation / Teinte / Netteté
Temps d'Obturation	Auto/Manuel, 1/3 ~ 1/100000s
Jour/Nuit	Filtre de coupure IR
Plage Dynamique Étendue	120 dB
Réduction des bruits Numérique	2D/3D DNR
Caractéristiques d'image	Compensation de contre-jour (BLC), compensation des hautes lumières (HLC), région d'intérêt (ROI), rotation, désembuage
Compression	
Compression Vidéo	H.265+/ H.265/H.264 / H.264+ / MJPEG
Code de Profil H.265	Profil Principal
Code de Profil H.264	Profil de base / Profil principal / Profil élevé
Débit Binaire Vidéo	11 Kbps ~ 10 Mbps
Flux triples	Pris en charge
Compression Audio	G.711A, G.711U
Débit Binaire Audio	64 Kbps
Caractéristiques Intelligentes	
Événements de base	Détection de mouvement (prise en charge des déclenchements d'alarme par types de cibles spécifiés (humain), Protection Vidéo
Événements intelligents	Franchissement de ligne, Intrusion de zone, Entrée de région, Sortie de région, Déplacement rapide

*Design et specifications sont sujets aux changements sans préavis

Fiche Technique

Réseau	
Stockage Réseau	NAS (NFS, SMB/CIFS), ANR
Protocoles	TCP/IP, ICMP, HTTP, HTTPS, FTP, DHCP, DNS, DDNS, RTP, RTSP, RTCP, NTP, IGMP, UPnP, SMTP, UPnP-TM, P2P, Bonjour
Compatibilité de système	Onvif (Profil S), CGI
Securité	Authentification utilisateur, Filtrage des adresses IP, Masque Vidéo
Utilisateurs	Maximum 40 utilisateurs
Navigateur Web	IE, Chrome, Firefox
Surveillance Mobile	iOS, Android
Matériel	
Interface de Communication	1 port Ethernet RJ45 10M/100M
Stockage	Jusqu'à 128 Go
Conforme à la NDAA	Complètement
Général	
Conditions fonctionnelles	-30°C à 60°C (-22°F à 140°F) Humidité 95% ou moins (sans condensation)
Alimentation	DC12V ± 10%
Consommation Énergétique	Moins de 7W
Niveau de Protection	IP67
Indice IK	IK10
Matériel	Métal
Dimensions	142,2 x 116,5 mm (Φ 5,59" x 4,46")
Poids	930 g (2,05 lb)

Information de commande

LGNXDO5IRWA

LGNXDO5IRWAB

*Design et specifications sont sujets aux changements sans préavis.

Vous pourriez avoir besoin

XLGNXLB10
Boîte de Jonction
Φ112.5 mm × 49.5mm

XLGNXPM03
Support sur Poteau
Φ170mm × 135.8mm × 43.7mm

XLGNXLB14C
Support Mural
Φ120mm × 105.8mm x 183.5mm

XLGNXCM700
Support Suspendu
Φ116 mm × 734.5 mm

Monture des accessoires

XLGNXLB10

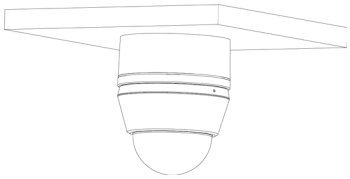

XLGNXLB14C

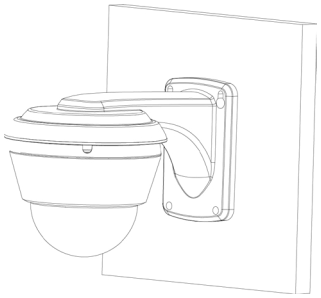

XLGNXLB10 + XLGNXLB14C

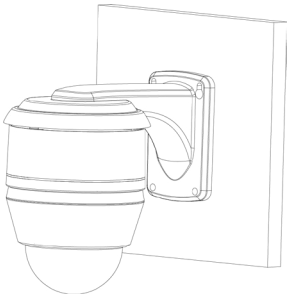

XLGNXLB10 + XLGNXCM700

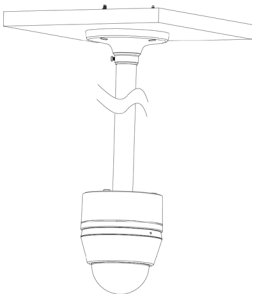

XLGNXPM03

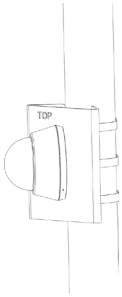

XLGNXPM03 + XLGNXLB14C

XLGNXPM03 + XLGNXLB10

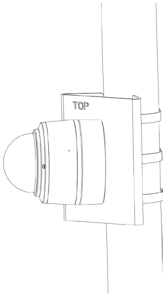

XLGNXPM03 + XLGNXLB10 + XLGNXLB14C

*Design et specifications sont sujets aux changements sans préavis.