INLGTO4IRF

4.1 MP Vandal Proof Fixed Turret Camera w/IR, IN/OUT, 2.8mm

- High quality image with 4MP, 1/3”CMOS sensor
- Digital Wide Dynamic Range
- H.265+ & H.264 encoding
- Smart IR, up to 30m (98ft) IR distance
- Supports Micro SD card up to 128GB
- Support PoE power supply

NDAA Compliant

Legend: Smarter, Stronger, Fully NDAA Compliant

The **INLGTO4IRF** is a 4.1MP vandal-proof fixed turret camera equipped with a 1/3” CMOS sensor, Smart IR up to 30m, and digital wide dynamic range for enhanced image quality in various lighting conditions. It supports H.265+ video compression, Micro SD storage up to 128GB, and PoE power supply for simplified installation.

Dimensions

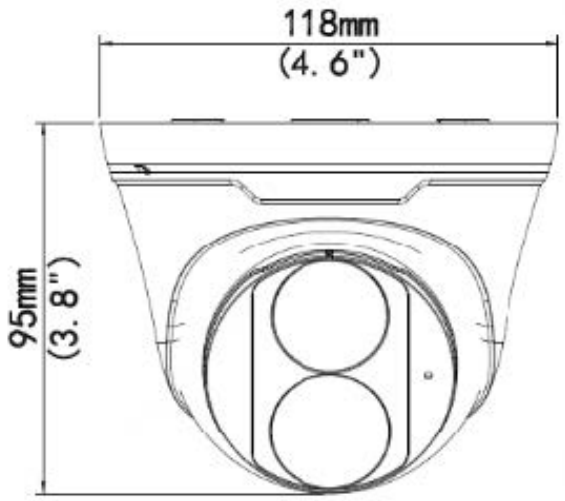

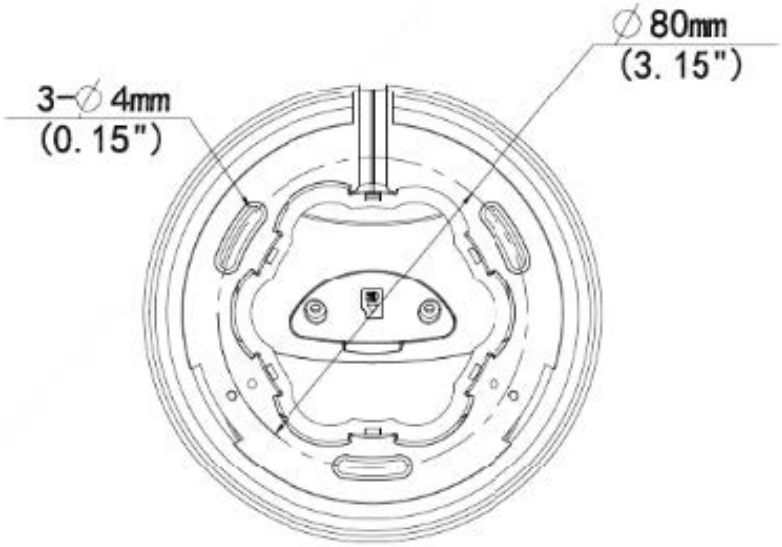

*Design and specifications are subject to change without notice.

Camera					
Image Sensor		1/3”, 4.0 megapixel, progressive scan, CMOS			
Minimum Illumination		Colour: 0.01 lux (F2.0, AGC ON), 0 lux with IR			
Day/Night		IR-cut filter with auto switch (ICR)			
Electronic Speed Shutter		Auto/Manual, 1 ~ 1/100000s			
Pan/Tilt/Rotate		Pan: 0° ~ 360°	Tilt: 0° ~ 75°	Rotate: 0° ~ 360°	
WDR		Digital Wide Dynamic Range			
S/N Ratio		More than 56 dB			
Illumination					
IR Range		Up to 30m/98ft			
Wavelength		850nm			
IR On & Off Control		Auto/Manual			
Lens					
Focal Length		2.8mm @F2.0			
Lens Type		Fixed			
Viewing Angle (H, V, D)		H : 97.0°	V : 52.2°	D : 107.5°	
DORI					
DORI Distance	Lens (mm)	Detect	Observe	Recognize	Identify
	2.8	63m / 206.7ft	25.2m /82.7ft	12.6m / 41.3ft	6.3m/20.7ft
Video					
Compression		H.265+ / H.265 / H.264 / MJPEG			
H.264 code profile		Baseline profile, Main profile, High profile			
Frame Rate		Main Stream: 4MP (2560*1440), Max 25fps; 3MP (2304*1296), Max 30fps; 1080P (1920*1080), Max 30fps; 720P (1280*720), Max 30fps Sub Stream: D1 (720*576), Max 30fps; 640*360,Max 30fps; 2CIF(704*288), Max 30fps; CIF(352*288), Max 30fps			
Video Bit Rate		128 Kbps~6144 kbps			
On-Screen Display (OSD)		Up to 4 OSDs			
Privacy Mask		Up to 4 areas			
Region of Interest		Up to 8 areas			
Video Stream		Double			
U-code		Supported			
Image					
White Balance		Auto/Outdoor/Fine Tune/Sodium Lamp/Locked/Auto2			
Image Settings		Image rotation, brightness, saturation, contrast, sharpness, gain adjustable by web browser			
Digital Noise Reduction		2D/3D DNR			
Flip		Normal/Vertical/Horizontal/180°			

*Design and specifications are subject to change without notice.

Image Features	Smart IR, Highlight Compensation, Backlight Compensation, Digital Defog
Events	
Basic Detection	Cross line, intrusion (based on human body detection), Motion detection, tampering alarm
General Function	Watermark, IP address filtering, tampering alarm, alarm input, alarm output, access policy, ARP protection, RTSP authentication, user authentication
Storage	
Edge Storage	Micro SD, up to 128GB
Network Storage	ANR, NAS (NFS)
Interface	
Ethernet	1*RJ45 10M/100M Base-TX Ethernet
Network	
Protocols	IPv4, IGMP, ICMP, ARP, TCP, UDP, DHCP, RTP, RTSP, RTCP, RTMP, DNS, DDNS, NTP, FTP, UPnP, HTTP, HTTPS, SMTP, QoS, SSL/TLS, SNMP
Compatibility	ONVIF (Profile S, G, T), API, SDK
User and host	32 users maximum with 2 user levels: administrator and common user
Security	Password protection, Strong password, HTTPS encryption, Export operation logs, Basic and digest authentication for RTSP, Digest authentication for HTTP, TLS 1.2, WSSE and digest authentication for ONVIF
Management Software	LEGEND VMS, ARKIV
Web Browser	Plug-in required for live view in: IE 10+, Chrome 45+, Firefox 52+, Edge 79+
	Plug-in free live view: Chrome 57.0 and above, Firefox 58.0 and above, Edge 16 and above
Certifications	
EMC	CE-EMC (EN 55032: 2015+A1:2020; EN 61000-3-3: 2013+A1: 2019; EN IEC 61000-3-2: 2019+A1: 2021; EN 55035: 2017+A11:2020) FCC (FCC CFR 47 part15 B, ANSI C63.4-2014)
Safety	CE LVD (EN 62368-1:2014+A11:2017) CB (IEC 62368-1:2014) UL (UL 62368-1, 2nd Ed., Issue Date: 2014-12-01)
Environment	CE-RoHS (2011/65/EU;(EU)2015/863); WEEE (2012/19/EU); Reach (Regulation (EC) No 1907/2006)
Protection	IP67 (IEC 60529:1989+AMD1:1999+AMD2:2013), 4KVs (Surge Protection)
General	
Power	DC 12V±25%, PoE (IEEE 802.3at)
Power Consumption	Less than 4W
Power Interface	Ø 5.5mm coaxial power plug
Dimensions (Ø x H)	Φ118 x 97mm (Φ4.6” x 3.8”)
Weight	0.30kg (0.66lb)
Material	Metal and Plastic
Working Environnement	-30°C ~ 60°C (-22°F ~ 140°F), Humidity: ≤95% RH (non-condensing)

*Design and specifications are subject to change without notice.

Accessories

XLGJB03-G
Junction Box

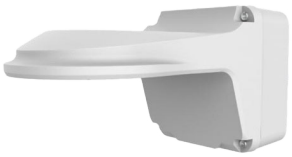

XLGJB07WM03-G
Wall Mount and
Junction Box

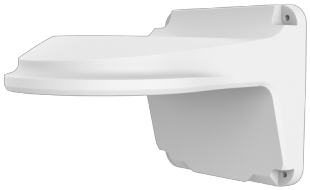

XLGWM03-D
Wall Mount

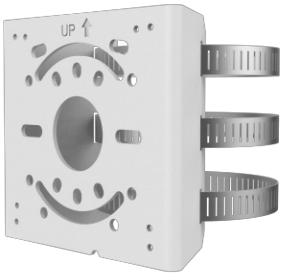

XLGUP06
Pole Mount

XLGA01
Plastic Waterproof
Joint

XLGSE24
Fixed Dome Pendant
Mount Pole 8 inch

XLGSE24-A
Fixed Dome Pendant
Mount Pole 20 inch

XLGCM24
Pendant Ceiling Mount

Accessories Mount

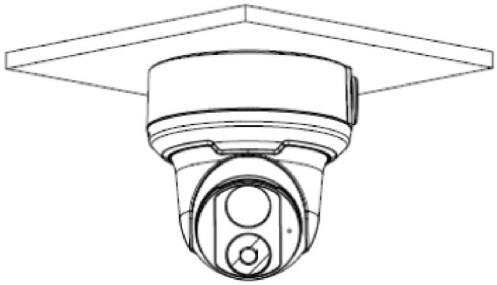

Junction Mount
XLGJB03-G

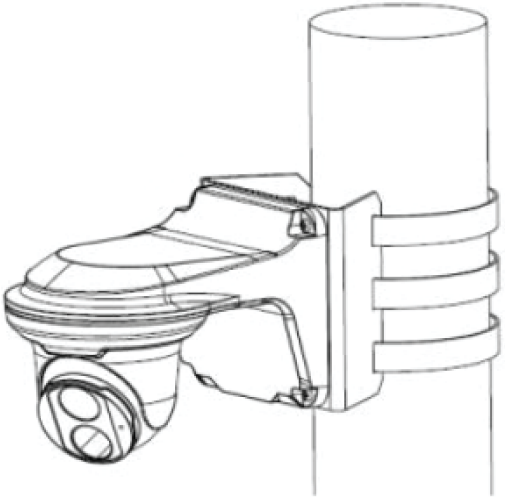

Pole Mount
XLGJBWM03-G + XLGUP06

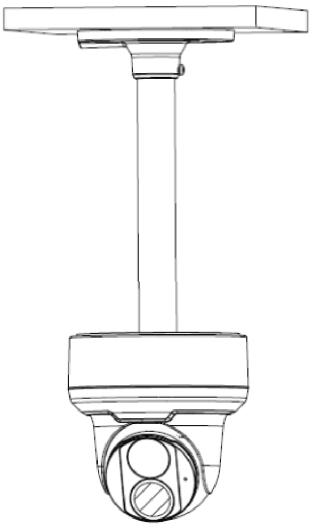

Ceiling Mount
XLGCM24 + XLGJB03

*Design and specifications are subject to change without notice.

INLGTO4IRF

Caméra Tourelle Fixe Antivandale de 4.1 MP avec IR, IN/OUT, 2,8 mm

- Image de haute qualité avec capteur CMOS 4MP, 1/3”
- Plage dynamique étendue numérique (DWDR)
- Compression H.265+ et H.264
- IR intelligent, portée jusqu’à 30 m (98 pieds)
- Prend en charge les cartes Micro SD jusqu’à 128 Go
- Alimentation par PoE possible

Legend: Plus intelligent, Plus robuste, Entièrement conforme à la NDAA

La **INLGTO4IRF** est une caméra tourelle fixe antivandale de 4,1 MP, équipée d’un capteur CMOS 1/3”, d’un IR intelligent jusqu’à 30 m et d’une plage dynamique numérique pour améliorer la qualité d’image dans diverses conditions d’éclairage. Elle prend en charge la compression vidéo H.265+, le stockage sur carte Micro SD jusqu’à 128 Go et l’alimentation PoE pour une installation simplifiée.

Dimensions

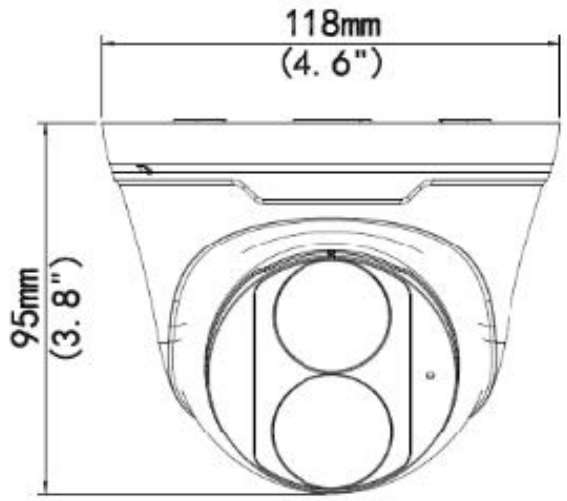

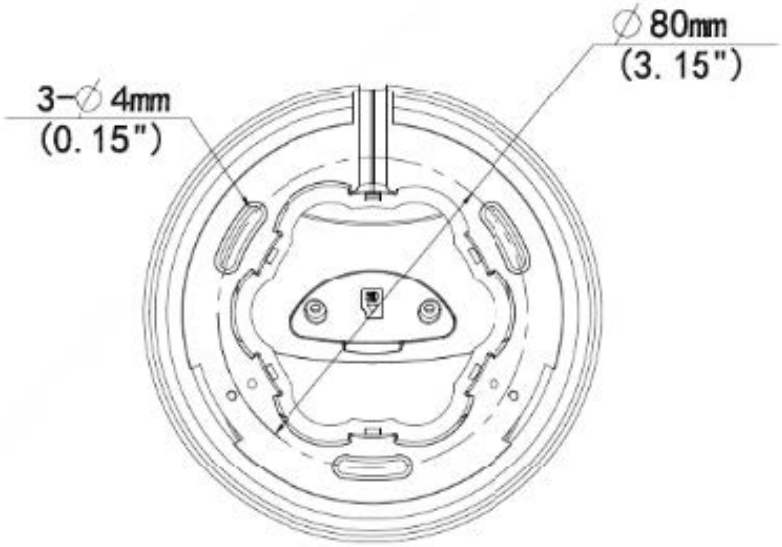

*Les conceptions et spécifications sont susceptibles d’être modifiées sans préavis.

INLGTO4IRF

Caméra Tourelle Fixe Antivandale 4,1 MP avec IR, IN/OUT, 2,8 mm

Fiche Technique

Caméra					
Capteur d'image	1/3", 4.0 mégapixels, balayage progressif, CMOS				
Illumination minimale	Couleur : 0,01 lux (F2.0, AGC activé), 0 lux avec IR				
Jour/Nuit	Filtre IR avec commutation automatique (ICR)				
Vitesse d'obturation	Auto/Manuel, 1 ~ 1/100000s				
Pan/Inclin/Rotation	Pan : 0° ~ 360°	Inclin : 0° ~ 75°	Rotation : 0° ~ 360°		
Plage Dynamique Étendue	Plage Dynamique Étendue Numérique (DWDR)				
Rapport S/B	Plus de 56 dB				
Illumination					
Portée IR	Jusqu'à 30 m / 98 pieds				
Longueur d'onde	850nm				
Contrôle IR Marche/Arrêt	Auto/Manuel				
Objectif					
Longueur focale	2.8 mm @ F2.0				
Iris	Fixe				
Angle de vue (H, V, D)	H : 97.0°	V : 52.2°	D : 107.5°		
DORI					
Distance DORI	Lentille	Détecter	Observer	Reconnaître	Identifier
	2.8mm	63m /206.7pi	25.2m /82.7pi	12.6m /41.30pi	6.3m /20.7pi
Vidéo					
Compression	H.265+ / H.265 / H.264 / MJPEG				
Profil H.264	Profil de base, profil principal, profil élevé				
Débit d'image	Flux principal : 4MP (2560×1440), Max 25fps; 3MP (2304×1296), Max 30fps; 1080P (1920×1080), Max 30fps; 720P (1280×720), Max 30fps Flux secondaire : D1 (720×576), Max 30fps; 640×360, Max 30fps; 2CIF (704×288), Max 30fps CIF (352×288), Max 30fps				
Débit binaire vidéo	128 Kbps ~ 6144 Kbps				
Affichage à l'écran (OSD)	Jusqu'à 4 OSDs				
Masque de confidentialité	Jusqu'à 4 zones				
Zones d'intérêt	Jusqu'à 8 zones				
Flux vidéo	Double				
U-code	Pris en charge				
Image					
Balance des blancs	Auto/Extérieur/Réglage fin/Lampe sodium/Fixe/Auto2				

*Les conceptions et spécifications sont susceptibles d'être modifiées sans préavis.

Paramètres d'image	Rotation, luminosité, saturation, contraste, netteté, gain (ajustables via navigateur web)
Réduction du bruit numérique	2D/3D DNR
Rotation	Normale / Verticale / Horizontale / 180°
Fonctionnalités d'image	IR intelligent, Compensation des hautes lumières, Compensation de contre-jour, Dégivrage numérique
Événements	
Détection de base	Franchissement de ligne, intrusion (basée sur la détection corporelle humaine), détection de mouvement, alarme de sabotage
Fonctions générales	Filigrane, filtrage d'adresses IP, alarme de sabotage, entrée/sortie d'alarme, politique d'accès, protection ARP, authentification RTSP, authentification utilisateur
Stockage	
Stockage local	Micro SD, jusqu'à 128 Go
Stockage réseau	ANR, NAS (NFS)
Interface	
Ethernet	1*RJ45 10M/100M Base-TX Ethernet
Réseau	
Protocoles	IPv4, IGMP, ICMP, ARP, TCP, UDP, DHCP, RTP, RTSP, RTCP, RTMP, DNS, DDNS, NTP, FTP, UPnP, HTTP, HTTPS, SMTP, QoS, SSL/TLS, SNMP
Compatibilité	ONVIF (Profil S, G, T), API, SDK
Utilisateurs et hôtes	32 utilisateurs maximum avec 2 niveaux : administrateur et utilisateur courant
Sécurité	Protection par mot de passe, mot de passe complexe, chiffrement HTTPS, exportation des journaux d'opérations, authentification de base et par condensat pour RTSP/HTTP, TLS 1.2, WSSE, ONVIF
Logiciel de gestion	LEGEND VMS, ARKIV
Navigateur Web	Plugin requis pour visualisation en direct : IE 10+, Chrome 45+, Firefox 52+, Edge 79+
	Visualisation directe sans plugin : Chrome 57.0 et plus, Firefox 58.0 et plus, Edge 16 et plus
Certifications	
EMC	CE-EMC (EN 55032: 2015+A1:2020; EN 61000-3-3: 2013+A1: 2019; EN IEC 61000-3-2: 2019+A1: 2021; EN 55035: 2017+A11:2020) FCC (FCC CFR 47 part15 B, ANSI C63.4-2014)
Sécurité	CE LVD (EN 62368-1:2014+A11:2017) CB (IEC 62368-1:2014) UL (UL 62368-1, 2e Éd., Date d'émission : 2014-12-01)
Environnement	CE-RoHS (2011/65/EU ; (EU)2015/863) ; WEEE (2012/19/EU) ; REACH (Règlement (CE) N° 1907/2006)
Protection	IP67 (IEC 60529:1989+A1:1999+A2:2013), 4KV (protection contre les surtensions)
Général	
Alimentation	DC 12V±25%, PoE (IEEE 802.3at)
Consommation	Moins de 4 W
Interface d'alimentation	Prise coaxiale Ø 5.5 mm

*Les conceptions et spécifications sont susceptibles d'être modifiées sans préavis.

Dimensions (Ø x H)	Ø118 x 97 mm (Ø4.6” x 3.8”)
Poids	0.30 kg (0.66 lb)
Matériel	Métal et Plastique
Environnement de fonctionnement	Température : -30°C ~ 60°C (-22°F ~ 140°F), Humidité : ≤95 % HR (sans condensation)

Accessoires

XLGJB03-G
Boîte de jonction

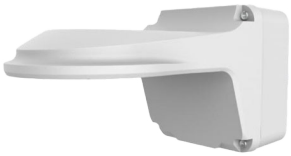

XLGJB07WM03-G
Support mural et boîte de jonction

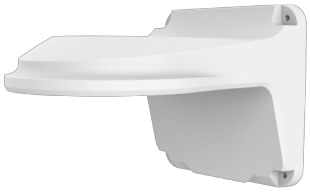

XLGWM03-D
Support mural

XLGUP06
Support pour montage sur poteau

XLGA01
Bouchon étanche en plastique

XLGSE24
Support suspendu pour dôme fixe – 8 pouces

XLGSE24-A
Support suspendu pour dôme fixe – 20 pouces

XLGCM24
Support plafond suspendu

*Les conceptions et spécifications sont susceptibles d’être modifiées sans préavis.

Monture des accessoires

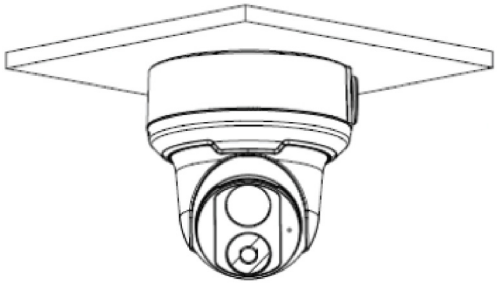

Monture de jonction
XLGJB03-G

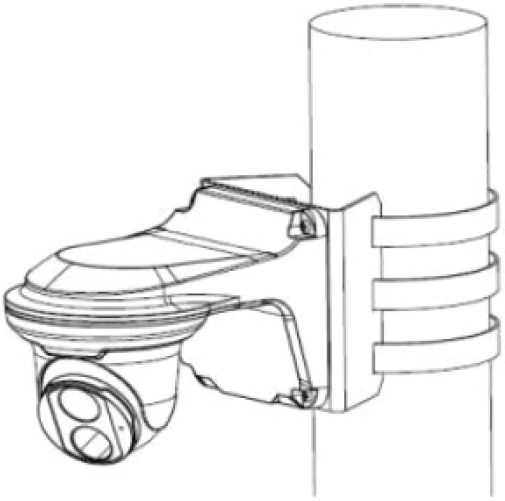

Monture sur poteau
XLGJBWM03-G + XLGUP06

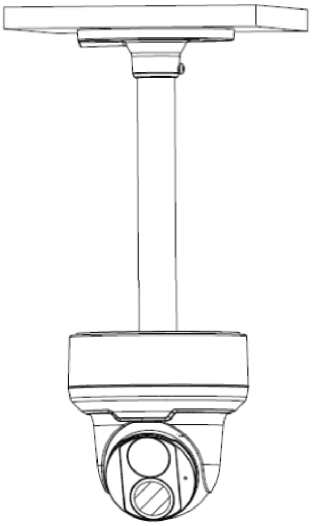

Monture de plafond
XLGCM24 + XLGJB03

*Les conceptions et spécifications sont susceptibles d'être modifiées sans préavis.