INLGTO5IR180WF

5MP HD Wide Angle Intelligent IR Fixed Turret Network Camera

- High quality image with 5MP, 1/2.7” CMOS sensor
- 120dB True WDR technology
- H.265+ & H.264 encoding
- Smart IR, up to 20m (65.6ft) IR distance
- Supports Micro SD card up to 512GB
- Perimeter protection functions: cross-line detection, intrusion detection, area entrance detection, area exit detection

NDAA Compliant

Legend: Smarter, Stronger, Fully NDAA Compliant

The **INLGTO5IR180WF** is a 5MP wide angle fixed turret network camera featuring a 1/2.7” CMOS sensor, 120dB WDR, Smart IR up to 20m (65.6ft), and advanced perimeter protection functions such as cross-line, intrusion, area entrance, and area exit detection. It supports H.265+/H.264 encoding for efficient storage and includes a Micro SD slot for up to 512GB of local recording.

Dimensions

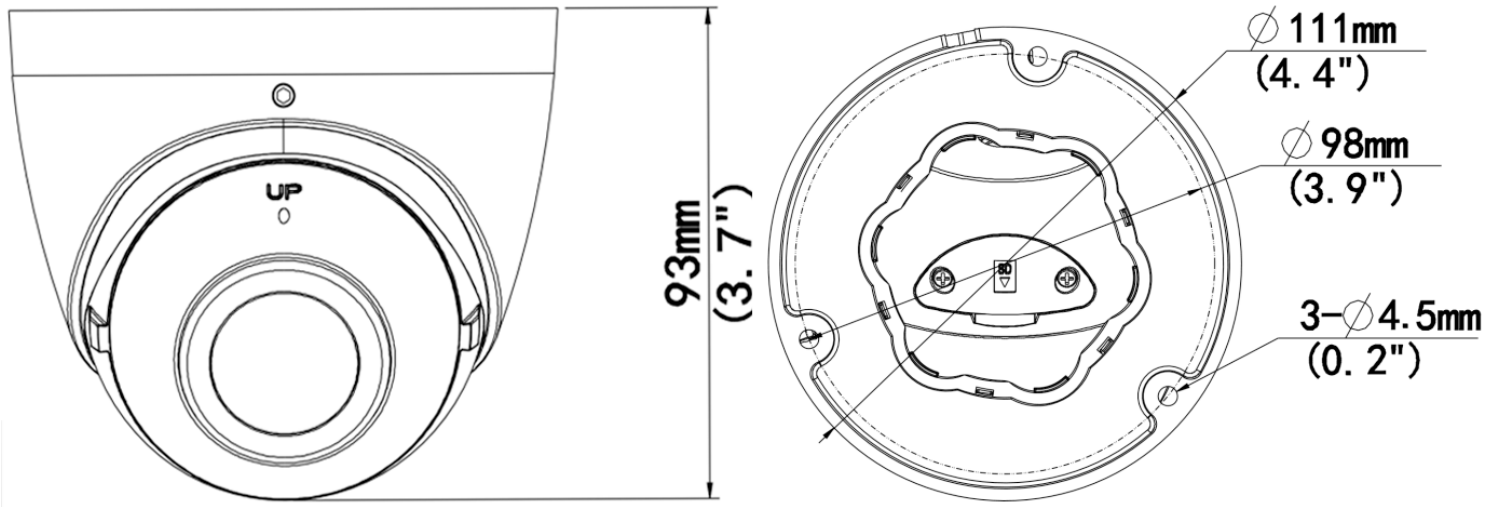

*Design and specifications are subject to change without notice.

Camera					
Image Sensor		1/2.7”, 5.0 megapixel, CMOS			
Minimum Illumination		Colour: 0.01 lux (F2.0, AGC ON), 0 lux with IR on			
Day/Night		IR-cut filter with auto switch (ICR)			
Electronic Speed Shutter		Auto/Manual, 1 ~ 1/100000s			
Pan/Tilt/Rotate		Pan : 0° ~ 360°	Tilt : 0° ~ 75°	D : 0° ~ 360°	
WDR		120 dB			
S/N Ratio		More than 52 dB			
Illumination					
IR Range		Up to 20m/65.6ft			
Wavelength		850nm			
IR On & Off Control		Auto/Manual			
Lens					
Focal Length		1.68mm			
Iris Type		Fixed			
Iris		F2.0			
Viewing Angle (H, V, D)		H : 180°	V : 100°	D : 180°	
DORI					
DORI Distance	Lens (mm)	Detect	Observe	Recognize	Identify
	1.68	37.8m /124.0ft	15.1m /49.6ft	7.6m /24.9ft	3.8m/12.5ft
Video					
Compression		H.265+ / H.265 / H.264 / MJPEG			
H.264 code profile		Baseline profile, Main profile, High profile			
Frame Rate		Main Stream : 5 MP (2880 × 1620), max. 30 fps; 4 MP (2560 × 1440), max. 30 fps; 3 MP (2304 × 1296), max. 30 fps; 1080P (1920 × 1080), max. 30 fps; 1280 × 720 max. 30 fps Sub Stream : 1080P (1920 × 1080), max. 30 fps; 720P (1280 × 720), max. 30 fps; D1 (720 × 576), max. 30 fps; 640 × 360, max. 30 fps; 2CIF (704 × 288), max. 30 fps; CIF (352 × 288), max. 30 fps; Third Stream : D1 (720 × 576), max. 30 fps; 640 × 360, max. 30 fps; 2CIF (704 × 288), max. 30 fps; CIF (352 × 288), max. 30 fps;			
Video Bit Rate		128 Kbps~16 Mbps			
On-Screen Display (OSD)		Up to 8 OSDs			
Privacy Mask		Up to 4 areas			
Region of Interest		Supported			
Video Stream		Triple			
U-code		Supported			

*Design and specifications are subject to change without notice.

Image	
White Balance	Auto/Outdoor/Fine Tune/Sodium Lamp/Locked/Auto2
Digital Noise Reduction	2D/3D DNR
Flip	Normal/Vertical/Horizontal/180°
Image Features	Smart IR, Highlight Compensation, Backlight Compensation, Dewarping, Digital Defog
Intelligence	
Smart Intrusion Prevention	Cross line detection, intrusion detection, enter area detection, leave area detection (support false alarm filtering and the classification of human, non-motor vehicle and vehicle)
Events	
Basic Detection	Motion detection, Ultra motion detection, Tampering alarm, Audio detection
General Function	Watermark, IP address filtering, Access policy, ARP protection, RTSP authentication, User authentication, HTTP authentication
Audio	
Audio Compression	G.711U, G.711A
Audio Bit Rate	64 Kbps
Sampling Rate	8KHz
Audio Features	Suppression
Storage	
Edge Storage	Micro SD, up to 512GB
Network Storage	ANR, NAS (NFS)
Interface	
Ethernet	1*RJ45 10M/100M Base-TX Ethernet
Built-in Features	Built-in Microphone
Network	
Protocols	IPv4, IPv6, IGMP, ARP, TCP, UDP, DHCP, PPPoE, RTP, RTSP, RTCP, RTMP, DNS, DDNS, NTP, FTP, HTTP, HTTPS, SMTP, 802.1x, SNMP, QoS
Compatibility	ONVIF (Profile S, G, T, M), API, SDK
User & Host	32 users maximum with 3 user levels: administrator, common user and operator
Security	Password protection, Strong password, HTTPS encryption, Export operation logs, Basic and digest authentication for RTSP, Digest authentication for HTTP, TLS 1.2, WSSE and digest authentication for ONVIF
Management Software	LEGEND VMS, ARKIV
Web Browser	Plug-in required live view: IE 10+, Chrome 45+, Firefox 52+, Edge 79+ Plug-in free live view: Chrome 57+, Firefox 58+, Edge 16+
Certifications	
EMC	CE-EMC (EN 55032, EN 61000-3-3, EN IEC 61000-3-2, EN 55035) FCC (FCC 47 CFR part15 B)
Safety	CE LVD (EN 62368-1) CB (IEC 62368-1)UL/CUL (UL 62368-1, CAN/CSA C22.2 No. 62368-1)

*Design and specifications are subject to change without notice.

Environment	CE-RoHS (2011/65/EU;(EU)2015/863);
Protection	IP67 (IEC 60529), IK10 (IEC 62262), 4KV (Surge Protection)
General	
Power	DC 12V±25%, PoE (IEEE 802.3af)
Power Consumption	Less than 5.5W
Power Interface	Ø 5.5mm coaxial power plug
Dimensions (Ø x H)	Ø111 mm × 93 mm / Ø4.4" × 3.7"
Weight	0.48kg / 1.06lb
Material	Metal
Working Environnement	-30 ℃ to 60 ℃ (-22 ℉ to 140 ℉), Humidity: ≤ 95% RH (non-condensing)
Reset Button	Supported

Accessories

XLGJB03-G
Junction Box

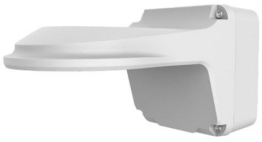

XLGJB07WM03-G
Wall Mount

XLGUP06
Pole Mount

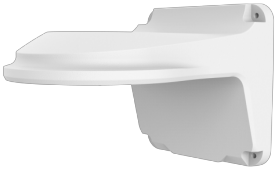

XLGWM03-D
Wall Mount

XLGUC08-C
Corner Mount

XLGSE24
Pendant Mount

XLGCM24
Ceiling Mount

XLGSE24-A
Pendant Mount

XLGUM06-D
Fixed Dome Indoor
Incline Mount

XLGA01
Plastic Waterproof
Joint

*Design and specifications are subject to change without notice.

Accessories Mount

Junction Mount

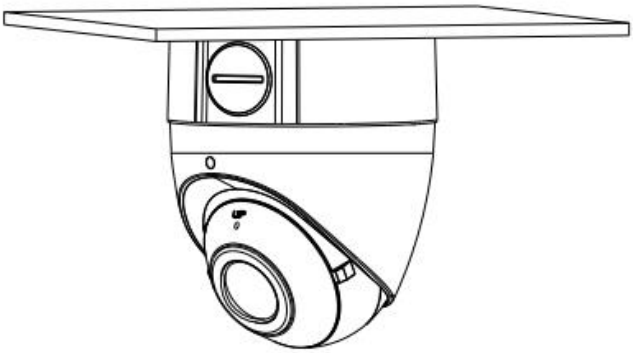

XLGJB03-G

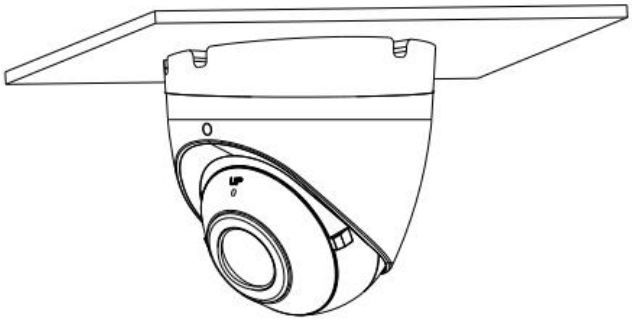

XLGUM06-D

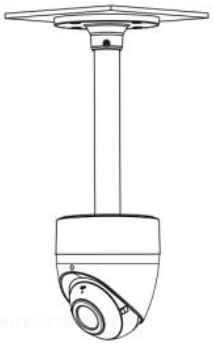

XLGCM24 + XLGJB03-G

Pole Mount

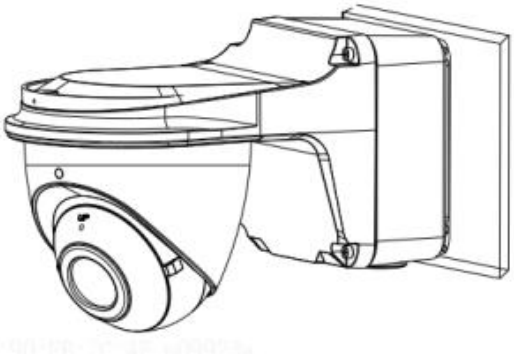

XLGJB07WM03-G

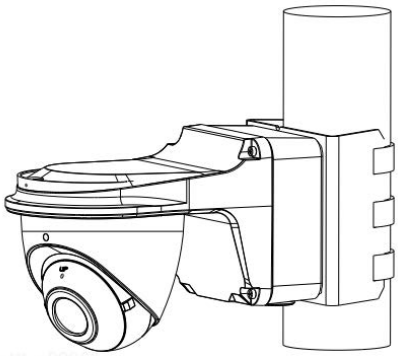

XLGJB07WM03-G + XLGUP06

*Design and specifications are subject to change without notice.

INLGTO5IR180WF

Caméra réseau tourelle fixe IR intelligente grand angle HD 5MP

- Image haute qualité avec capteur CMOS 5MP, 1/2.7”
- Technologie WDR véritable 120 dB
- Compression H.265+ et H.264
- IR intelligent jusqu’à 20 m (65,6 pi)
- Prend en charge les cartes Micro SD jusqu’à 512 Go
- Fonctions de protection périmétrique : détection de franchissement de ligne, détection d’intrusion, détection d’entrée de zone, détection de sortie de zone

NDAA Conforme

Legend: Plus intelligent, Plus robuste, Entièrement conforme à la NDAA

La **INLGTO5IR180WF** est une caméra réseau tourelle fixe grand angle de 5MP équipée d’un capteur CMOS 1/2.7”, d’un WDR 120dB, d’un IR intelligent jusqu’à 20 m (65,6 pi) et de fonctions avancées de protection périmétrique telles que la détection de franchissement de ligne, d’intrusion, d’entrée et de sortie de zone. Elle prend en charge l’encodage H.265+/H.264 pour un stockage efficace et inclut un logement Micro SD jusqu’à 512 Go pour l’enregistrement local.

Dimensions

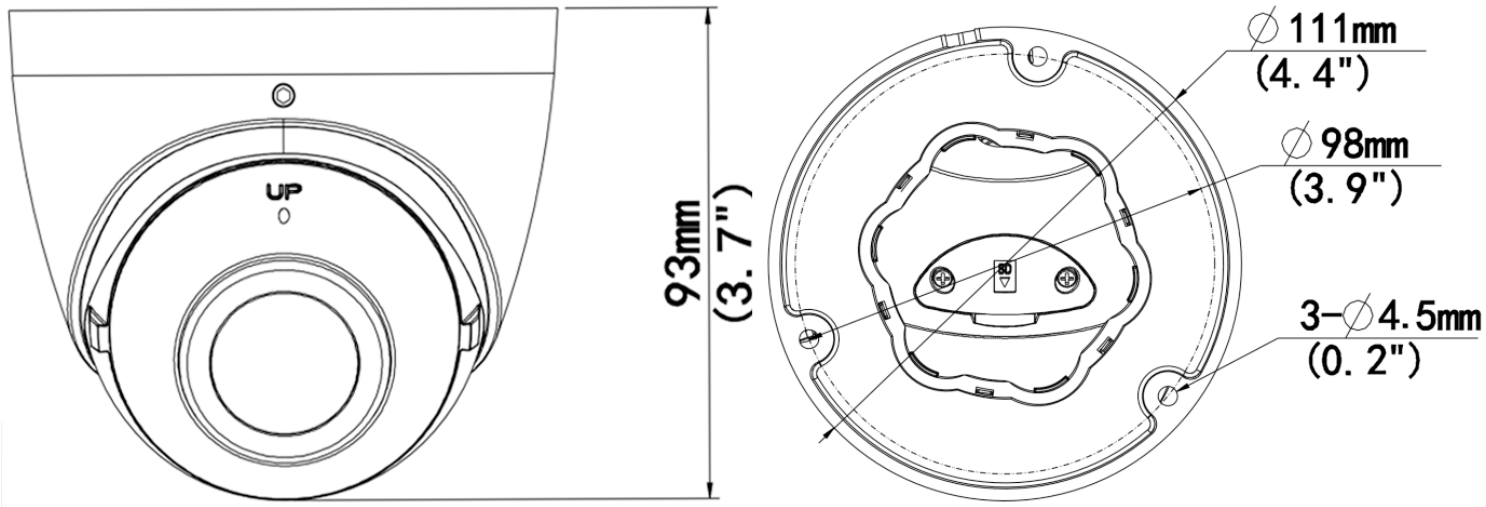

*Les conceptions et spécifications sont susceptibles d’être modifiées sans préavis.

INLGTO5IR180WF
Caméra réseau tourelle fixe IR intelligente grand angle HD 5MP

Fiche Technique

Caméra					
Capteur d'image		1/2.7", 5.0 mégapixels, CMOS			
Illumination minimale		Couleur : 0,01 lux (F2.0, AGC activé), 0 lux avec IR			
Jour/Nuit		Filtre IR avec commutation automatique (ICR)			
Vitesse d'obturation		Auto/Manuel, 1 ~ 1/100000s			
Pano/Inclinaison/Rotation		Pano : 0° ~ 360°	Inclinaison : 0° to 75°	Rotation : 0° ~ 360°	
Plage Dynamique Étendue		120 dB			
Rapport S/B		Plus de 52 dB			
Illumination					
Portée IR		Jusqu'à 20 m / 65.6 pieds			
Longueur d'onde		850nm			
Contrôle IR Marche/Arrêt		Auto/Manuel			
Objectif					
Longueur focale		1.68mm			
Type d'Iris		Fixe			
Iris		F2.0			
Angle de vue (H, V, D)		H : 180°	V : 100°	D : 180°	
DORI					
Distance DORI	Lentille	Détecter	Observer	Reconnaître	Identifier
	1.68mm	37.8m /124.0ft	15.1m /49.6ft	7.6m /24.9ft	7.1m/12.5ft
Vidéo					
Compression		H.265+ / H.265 / H.264 / MJPEG			
Profil H.264		Baseline profile, Main profile, High profile			
Débit d'image		Flux principal : 5 MP (2880 × 1620), max. 30 fps; 4 MP (2560 × 1440), max. 30 fps; 3 MP (2304 × 1296), max. 30 fps; 1080P (1920 × 1080), max. 30 fps; 1280 × 720 max. 30 fps Sous-flux : 1080P (1920 × 1080), max. 30 fps; 720P (1280 × 720), max. 30 fps; D1 (720 × 576), max. 30 fps; 640 × 360, max. 30 fps; 2CIF (704 × 288), max. 30 fps; CIF (352 × 288), max. 30 fps; Troisième flux : D1 (720 × 576), max. 30 fps; 640 × 360, max. 30 fps; 2CIF (704 × 288), max. 30 fps; CIF (352 × 288), max. 30 fps;			
Débit binaire vidéo		128 Kbps~16 Mbps			
Affichage à l'écran (OSD)		Jusqu'à 8 OSDs			
Masque de confidentialité		Jusqu'à 4 zones			
Zones d'intérêt		Pris en charge			
Flux vidéo		Triple			
U-code		Pris en charge			

*Les conceptions et spécifications sont susceptibles d'être modifiées sans préavis.

Image	
Balance des blancs	Auto/Extérieur/Réglage fin/Lampe sodium/Fixe/Auto2
Réduction du bruit numérique	2D/3D DNR
Inversion d'image	Normale / Verticale / Horizontale / 180°
Fonctionnalités d'image	IR intelligent, Compensation des hautes lumières (HLC), Compensation de contre-jour (BLC), Déwarping, Dégivrage numérique
Intelligence	
Prévention d'intrusion intelligente	Détection de franchissement de ligne, détection d'intrusion, détection d'entrée de zone, détection de sortie de zone (prise en charge du filtrage des fausses alertes et classification des humains, véhicules et véhicules non motorisés)
Événements	
Détection de base	Détection de mouvement, Détection ultra-rapide, Alarme de sabotage, Détection audio
Fonctions générales	Filigrane, Filtrage d'adresses IP, Politique d'accès, Protection ARP, Authentification RTSP, Authentification utilisateur, Authentification HTTP
Audio	
Compression audio	G.711U, G.711A
Débit audio	64 Kbps
Fréquence d'échantillonnage	8KHz
Fonctions audio	Suppression
Stockage	
Stockage local	Micro SD, jusqu'à 512 Go
Stockage réseau	ANR, NAS (NFS)
Interface	
Ethernet	1*RJ45 10M/100M Base-TX Ethernet
Fonctions intégrées	Microphone intégré
Réseau	
Protocoles	IPv4, IPv6, IGMP, ARP, TCP, UDP, DHCP, PPPoE, RTP, RTSP, RTCP, RTMP, DNS, DDNS, NTP, FTP, HTTP, HTTPS, SMTP, 802.1x, SNMP, QoS
Compatibilité	ONVIF (Profils S, G, T, M), API, SDK
Utilisateur et hôte	Maximum 32 utilisateurs avec 3 niveaux : administrateur, utilisateur courant et opérateur
Sécurité	Protection par mot de passe, Mot de passe fort, Chiffrement HTTPS, Exportation des journaux d'opération, Authentification Basic et Digest pour RTSP, Authentification Digest pour HTTP, TLS 1.2, Authentification WSSE et Digest pour ONVIF
Logiciel de gestion	LEGEND VMS, ARKIV
Navigateur Web	Visualisation nécessitant un plug-in : IE 10+, Chrome 45+, Firefox 52+, Edge 79+ Visualisation sans plug-in : Chrome 57+, Firefox 58+, Edge 16+

*Les conceptions et spécifications sont susceptibles d'être modifiées sans préavis.

Certifications	
EMC	CE-EMC (EN 55032, EN 61000-3-3, EN IEC 61000-3-2, EN 55035) FCC (FCC 47 CFR part15 B)
Sécurité	CE LVD (EN 62368-1) CB (IEC 62368-1) UL/CUL (UL 62368-1, CAN/CSA C22.2 No. 62368-1)
Environment	CE-RoHS (2011/65/EU ; (UE)2015/863)
Protection	IP67 (IEC 60529), IK10 (IEC 62262), Protection contre les surtensions 4KV
Général	
Alimentation	DC 12V ± 25 %, PoE (IEEE 802.3af)
Consommation	Moins de 5,5 W
Interface d'alimentation	Prise coaxiale Ø 5.5 mm
Dimensions (Ø x H)	Ø111 mm × 93 mm / Ø4,4" × 3,7"
Poids	0,48 kg / 1,06 lb
Matériel	Métal
Environnement de fonctionnement	-30 °C à 60 °C (-22 °F à 140 °F), Humidité : ≤ 95 % HR (sans condensation)
Bouton de réinitialisation	Pris en charge

*Les conceptions et spécifications sont susceptibles d'être modifiées sans préavis.

Accessoires

XLGJB03-G
Boîte de jonction

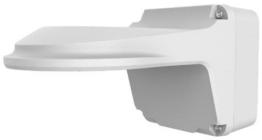

XLGJB07WM03-G
Support Mural

XLGUP06
Monture sur poteau

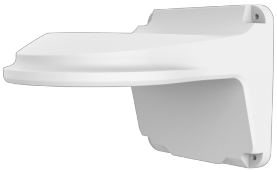

XLGWM03-D
Support Mural

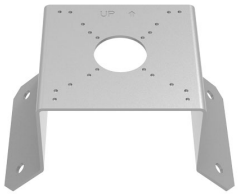

XLGUC08-C
Monture en coin

XLGSE24
Monture suspendu

XLGCM24
Monture à plafond

XLGSE24-A
Monture suspendu

XLGUM06-D
Montage incliné pour dôme

XLGA01
Bouchon étanche en plastique

*Les conceptions et spécifications sont susceptibles d'être modifiées sans préavis.