SOPORTES DE INTERSECCIÓN TIPO “T” PARA BANDEJA PORTACABLES DE PANDUIT

Números de Parte: PWBPF2X4**, PWBPF2X6**, PWBPF2X8**, PWBPF2X12**, PWBPF2X18**, PWBPF2X24**, PWBPF4X4**, PWBPF4X6**, PWBPF4X8**, PWBPF4X12**, PWBPF4X18**, PWBPF4X24**, PWBPF6X6**, PWBPF6X8**, PWBPF6X12**, PWBPF6X18**, PWBPF6X24**

©Panduit Corp. 2023

INSTRUCCIONES DE INSTALACIÓN

FS178-SPA

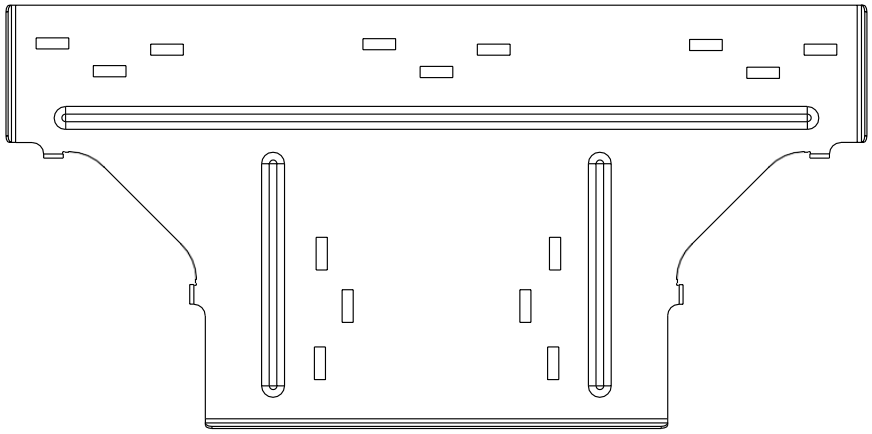

Placa de Conexión
(1) Proporcionada

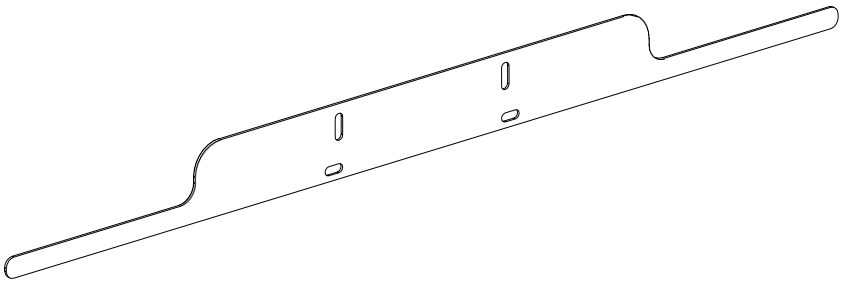

Lámina de Radio de Protección
(2) Proporcionada

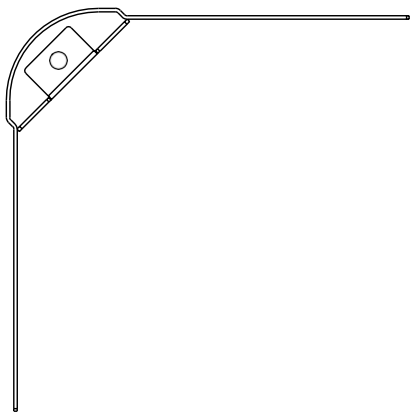

Soporte de Radio
(2) Proporcionado

Materiales de Montaje Incluidos.

Para Soporte Técnico: www.panduit.com/resources/install_maintain.asp

** = BL, WH, EZ

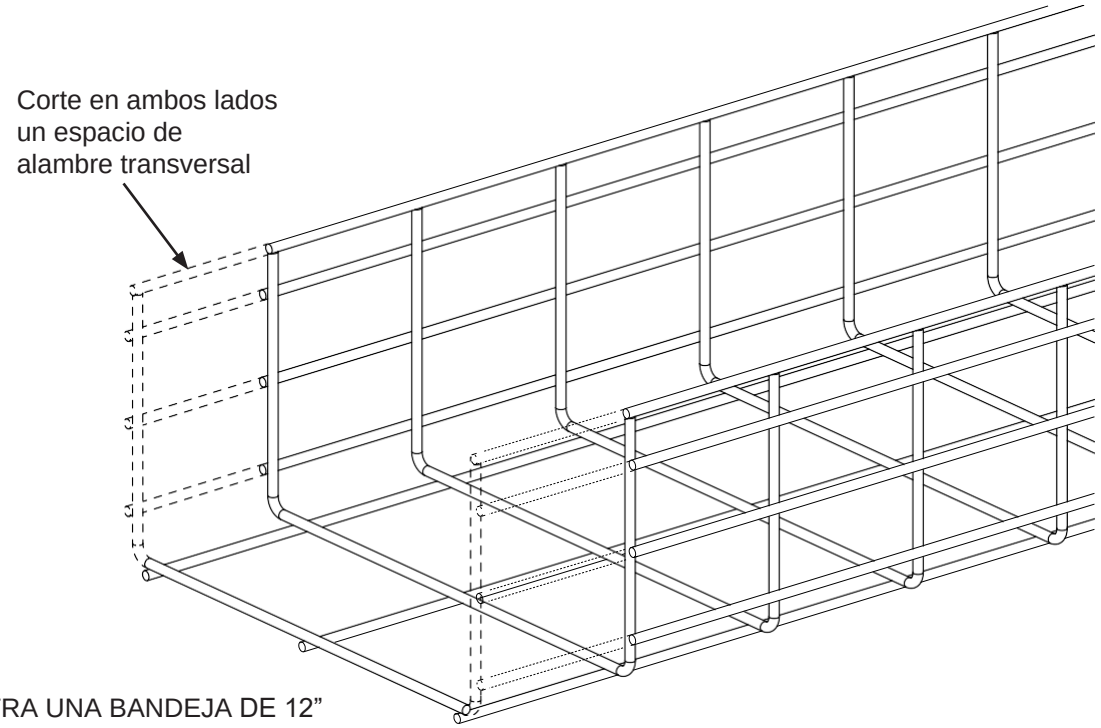

MUESTRA UNA BANDEJA DE 12”
DE ANCHO COMO REFERENCIA

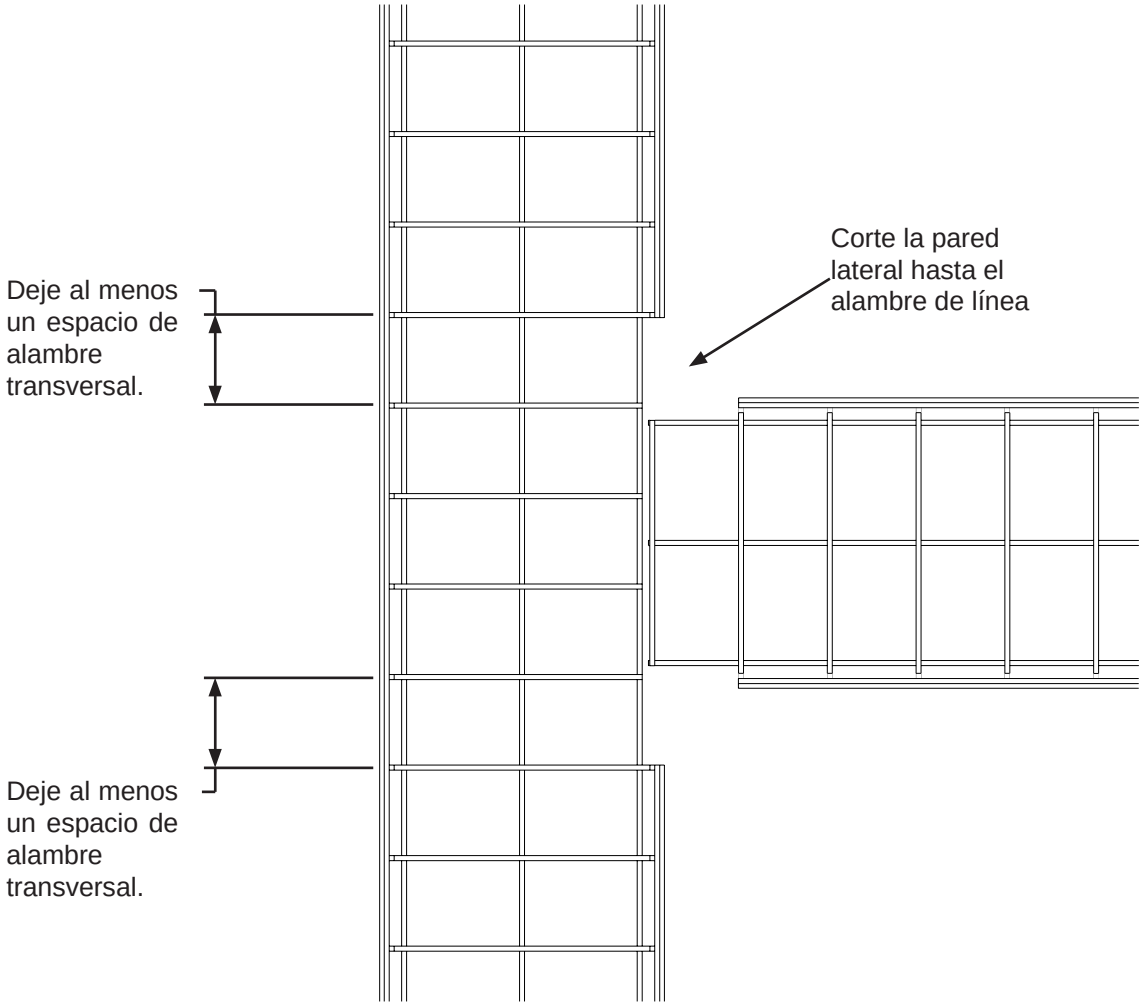

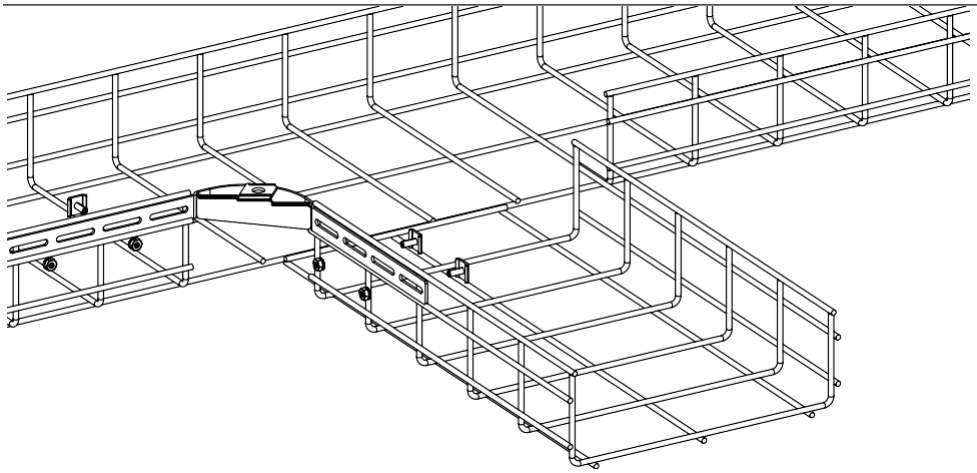

Ensamble (1) soporte de radio a las bandejas. No apriete todavía los sujetadores incluidos.

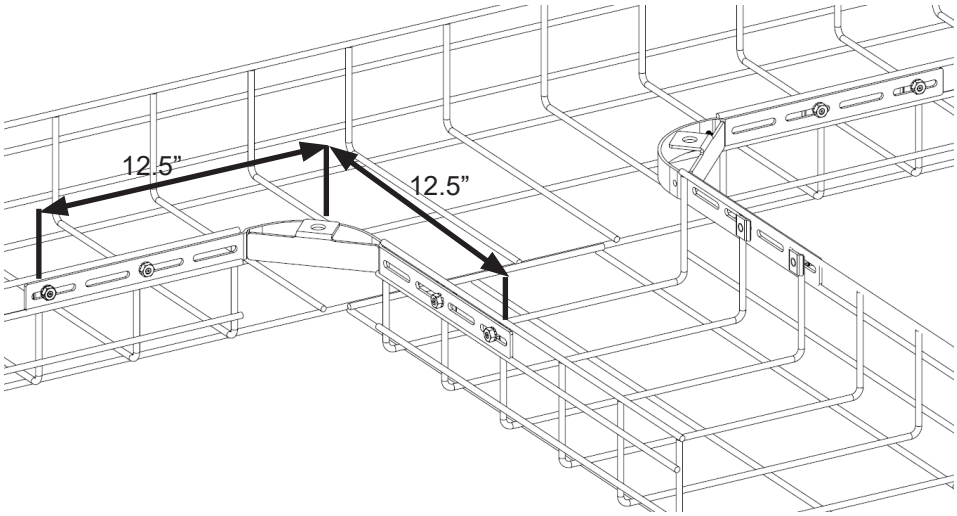

Ensamble (1) soporte de radio al otro lado de la bandeja. No apriete aún los sujetadores suministrados

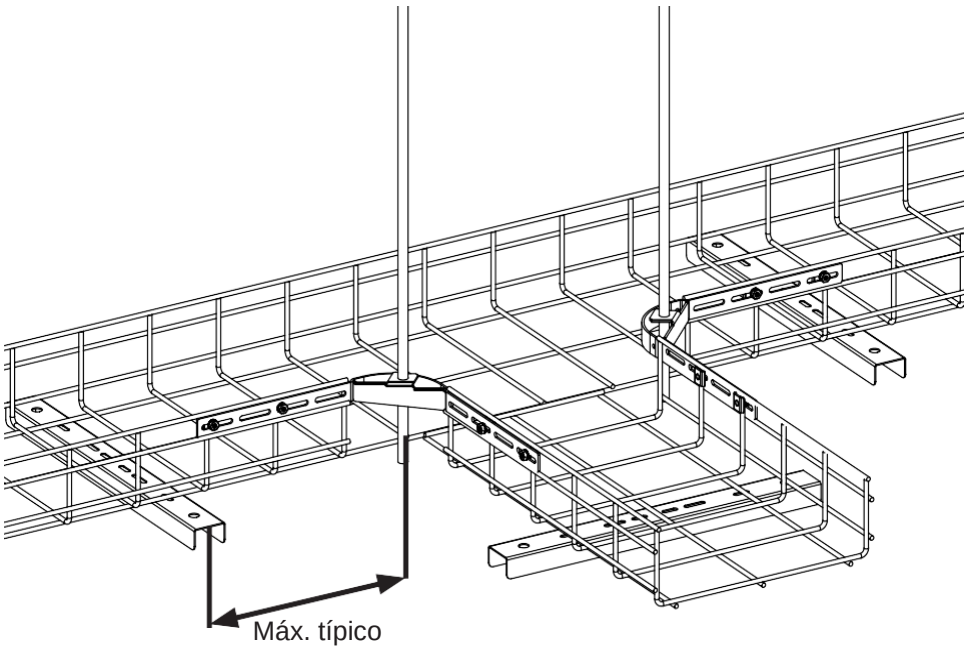

Cuelgue la bandeja. Ensamble en las varillas roscadas (proporcionadas por el cliente). Todos los soportes de trapecio deben estar a 2 pies de la intersección.

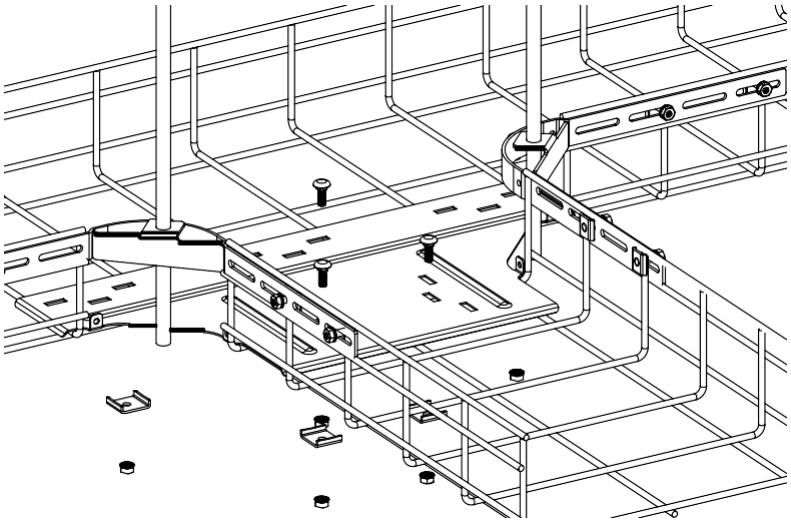

Agregue (1) placa de conexión para cubrir el espacio entre las bandejas. Fije sin apretar con los sujetadores suministrados.

Se requiere un sujetador por juego de ranuras/agujeros

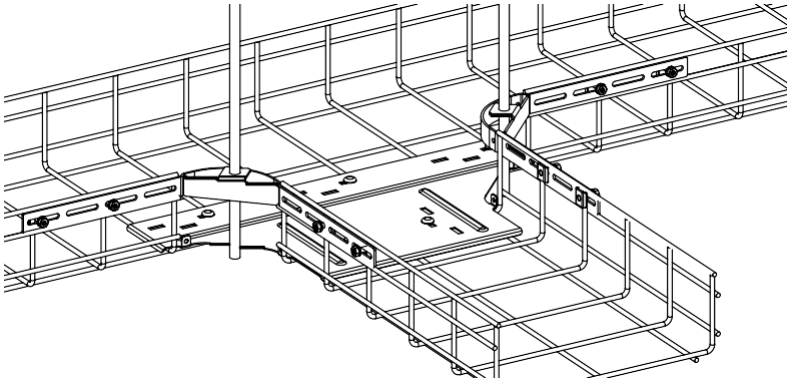

Apriete todos los sujetadores.

Utilice una llave de tuerca de 7/16” (FR716DR) para apretar los sujetadores.

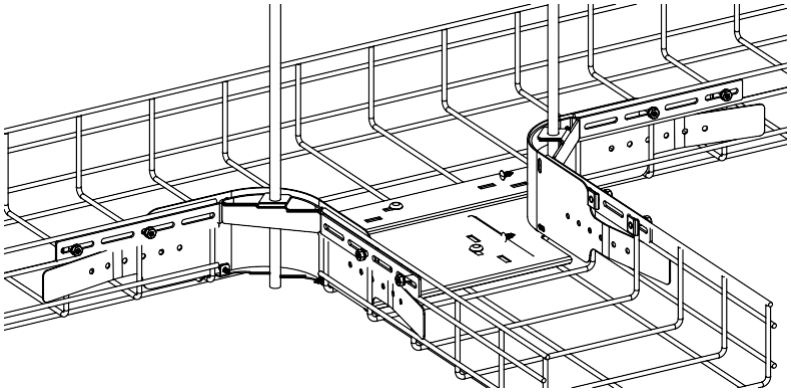

Coloque las (2) láminas protectoras a lo largo del radio de la esquina. Fije con sujetadores a presión y cinchos de cables si lo desea.

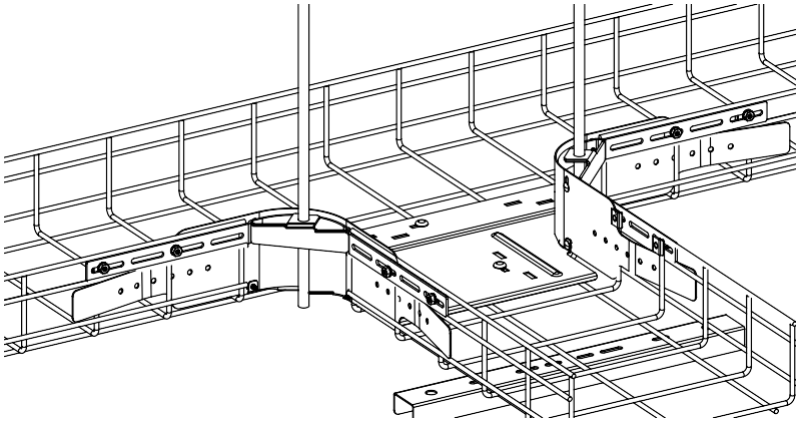

Ensamblaje completo.

Notas:

1. La carga de trabajo segura de PWBPFxXx** aplicada al enrutamiento de 12” de ancho o menos, es de 109 libras por pie (basado en un tramo de 6').

2. La carga de trabajo segura del PWBFxXx** aplicada al enrutamiento de 18” de ancho o más, es de 90 libras por pie (basado en un tramo de 6').

3. Las aplicaciones específicas o las condiciones de carga pueden variar y pueden requerir soportes adicionales o ajustes de ubicación para adaptarse a las necesidades de instalación reales.