TX6A Cat6A モジュラージャック

部品番号： CJ6X88TG**, CJH6X88TG**, CJK6X88TG**

© Panduit Corp. 2023

取扱説明書

PN511G-JP

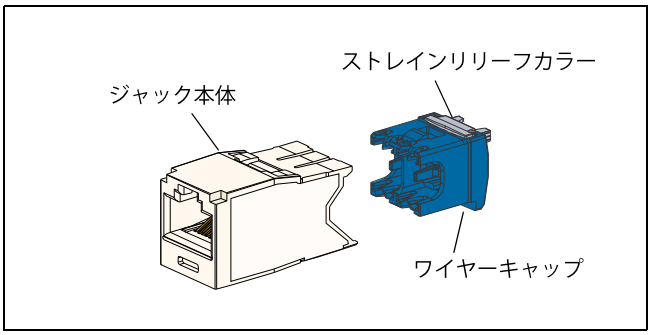

1 **CJAST**工具の刃のダイアルを９に設定し、工具を **2**回転 することで、ジャケット部分と**AX**テープを切り取ります

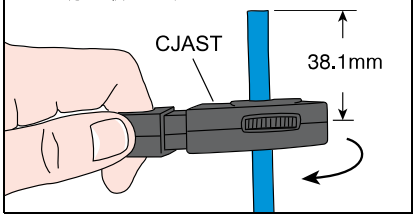

2

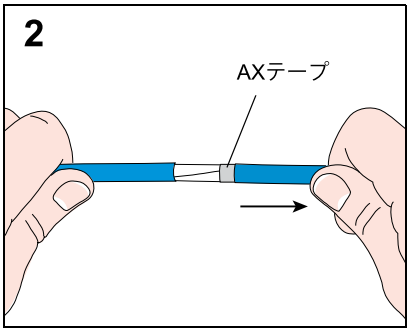

3

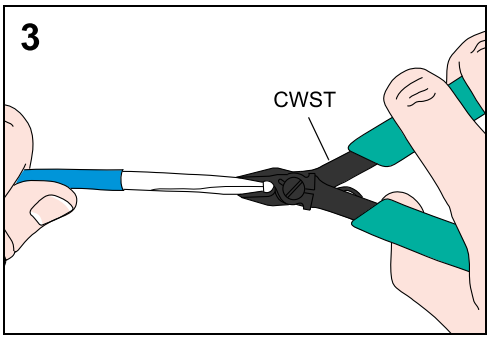

4

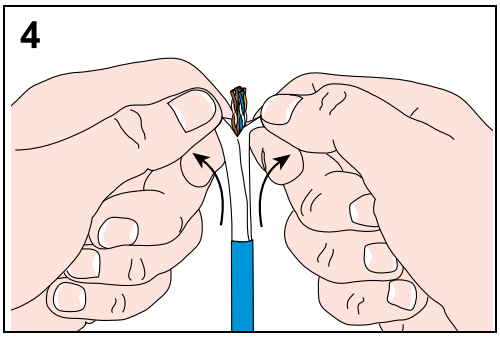

5

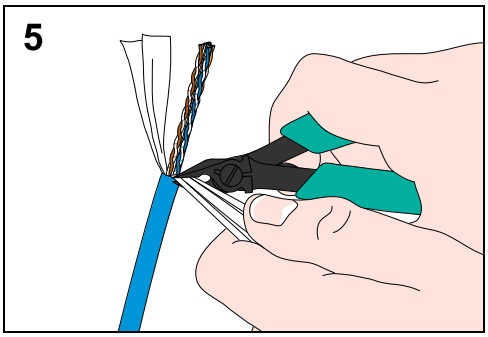

6 介在物などを切り取る

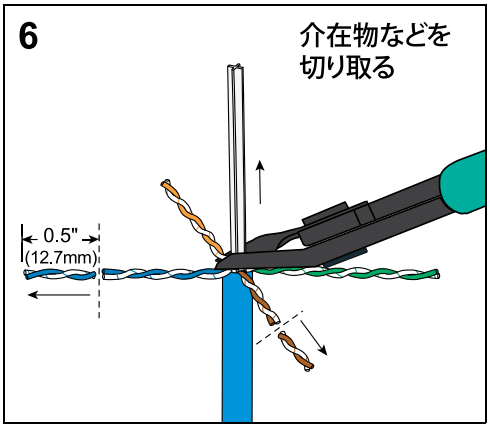

7

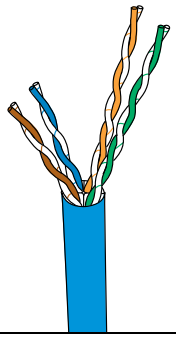

8

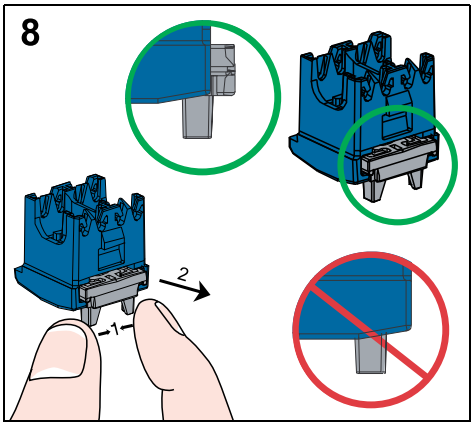

9

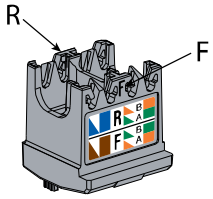

10

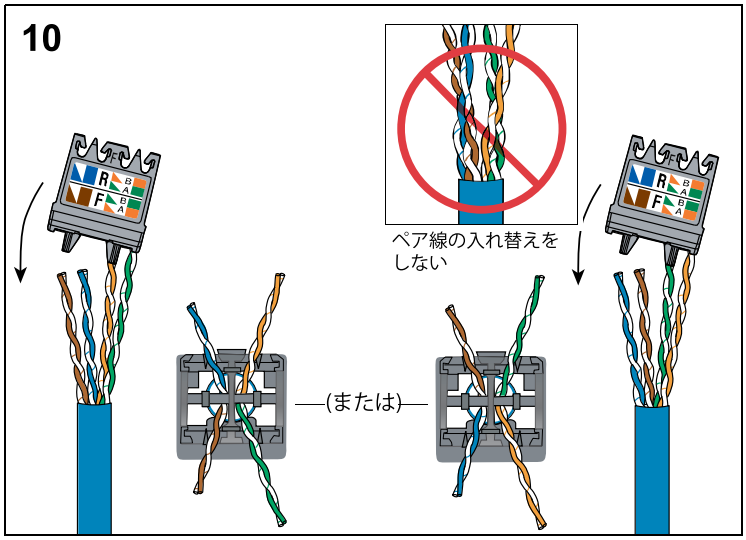

11

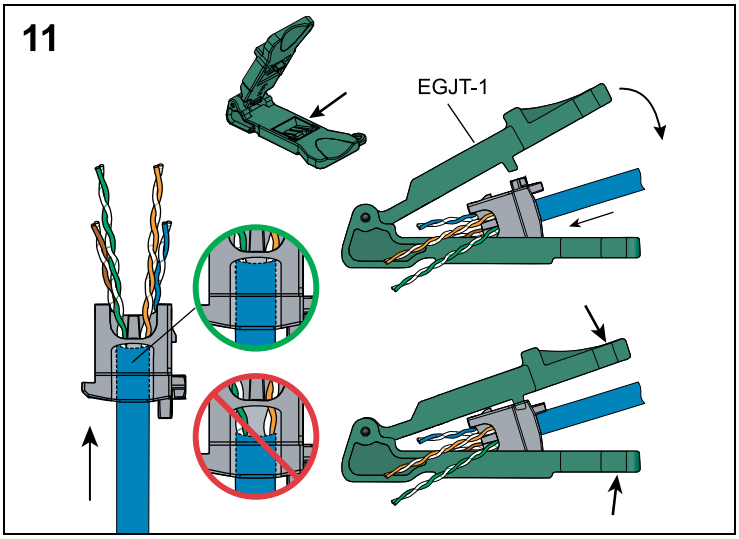

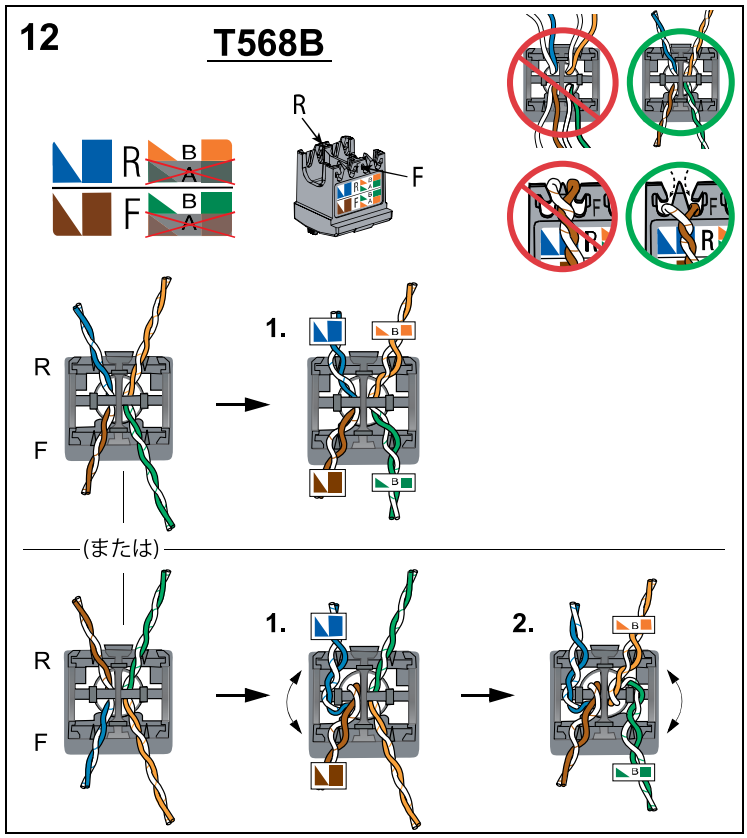

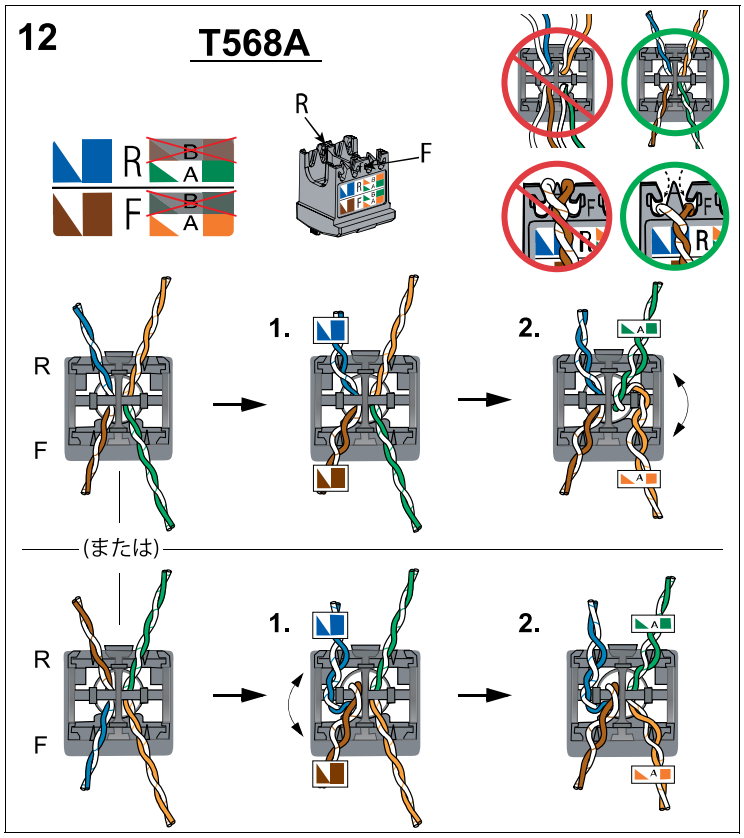

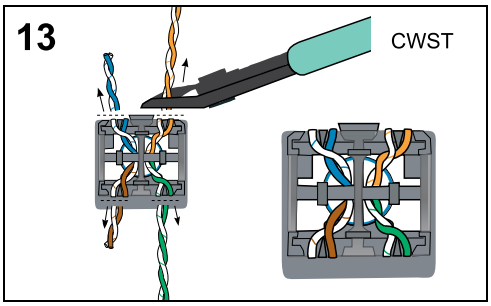

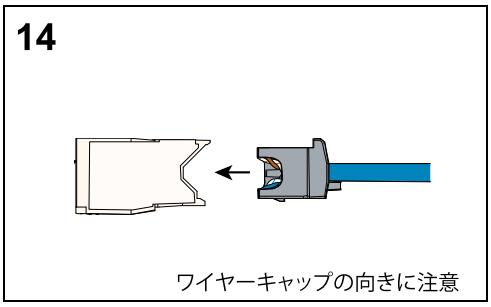

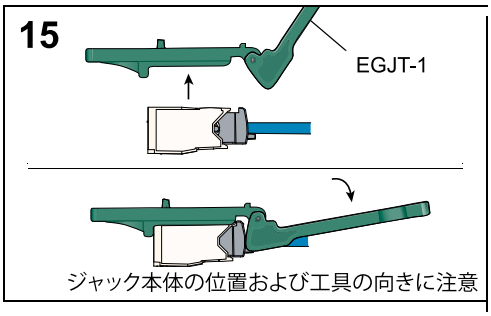

取り外し手順

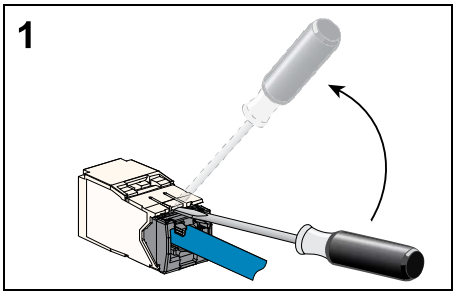

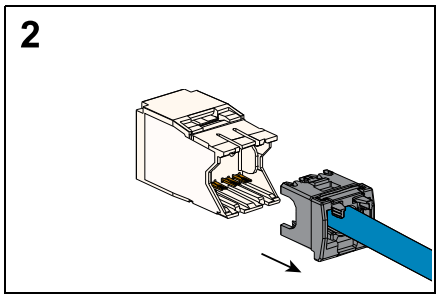

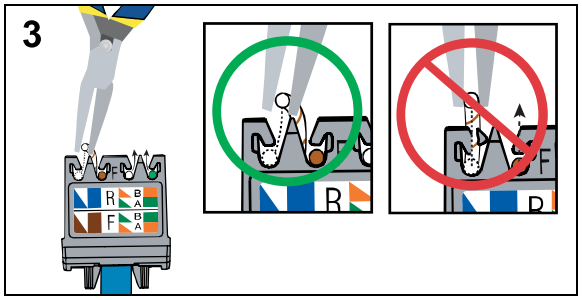

注意事項:
1. 仕様性能を十分に満たすために、TIA/EIA 568-C 施工ガイドラインに沿った施工を行ってください。
2. ジャック成端には導体絶縁径が 1.57 mmまでの 22 ～ 26 AWG 単線及びより線を使用できます。
3. 最小 20 回再成端できます。
4. 技術情報と性能情報については、パンドウイットのカスタマーサービスまでお問い合わせください。

全てのワイヤリングアクセサリと同様に、下記の概念に従ってください：
1. 雷や嵐の中では通信ケーブルの施工は行わない。
2. 特に水場で使用できるように設計されたコネクタを除き、濡れた場所での通信ケーブルの施工は行わない。
3. 通信ラインがネットワークインターフェースから切り離されている時以外は、導線や端子を手で触れない。
4. 通信ケーブルの施工や修理の際には警告文をよく読み、行ってください。

AXテープ構造ケーブル以外を使用する場合のケーブルの準備方法

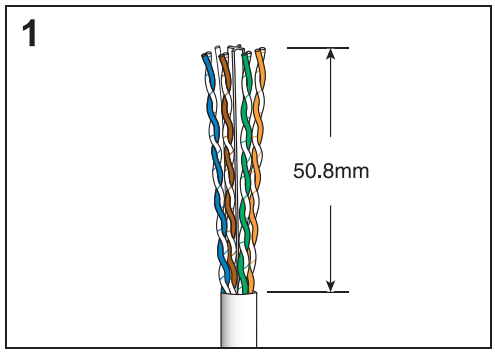

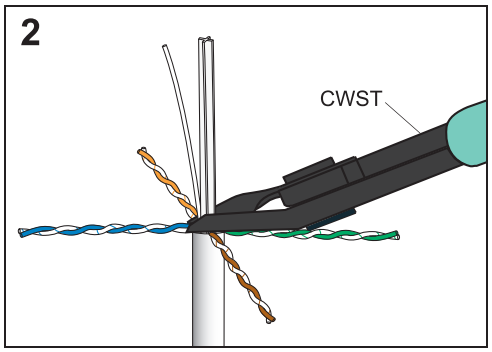

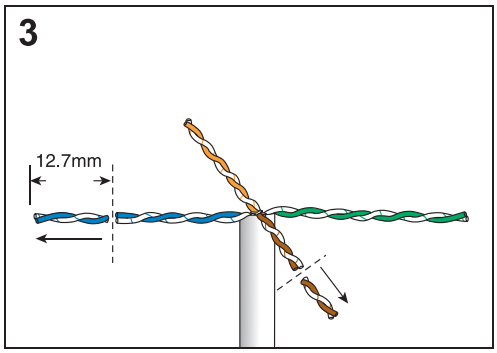

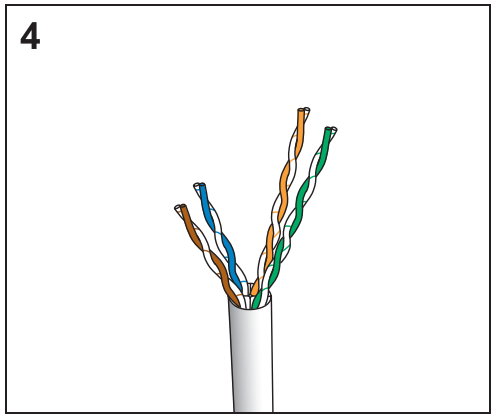

1～2ページの手順8～15に従って成端する