WEARABLE PANIC BUTTON
USER MANUAL

ENGLISH

FRANÇAIS

1. Specifications

Frequency:	433.92MHz
Operating Temperature:	32° to 110°F (0° to 43°C)
Operating Humidity:	0–95% RH non-condensing
Battery:	One CR2032 Lithium 3VDC
Battery Life:	Up to 5 Years
Compatibility:	DSC receivers
Supervisory Interval:	Approximately 60 minutes

2. Package Contents

1 x Panic Button	1 x Rope Necklace
1 x Wristband	1 x Pendant Inserts (2 pcs)
1 x Manual	1 x CR2032 battery (included)
1 x Belt Clip Adapter	1 x Surface Mount Bracket (w/2 screws)

3. Component Identification

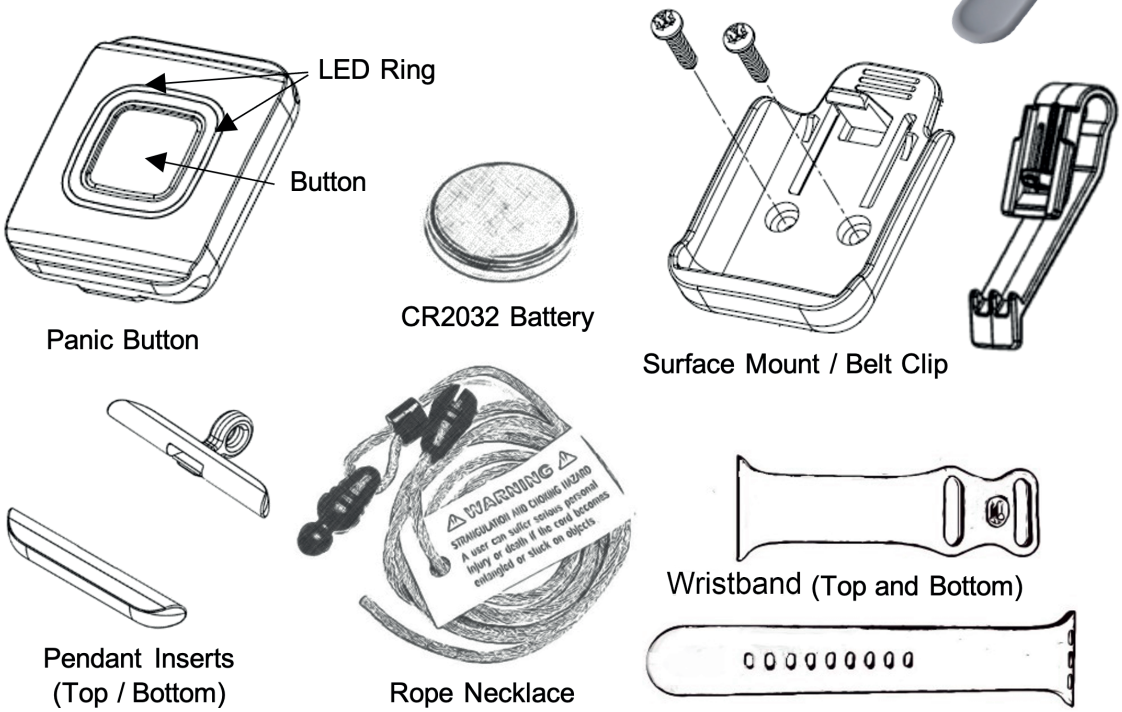

4. Product Configuration

The 0E-PANIC433 can be worn or mounted in four (4) ways:

1. On a wrist using a compatible wristband (the color of the included wristband may vary).
2. Around the neck as a pendant using the included pendant inserts and snap-closure adjustable-length rope necklace (color may vary).
3. Mounted to a flat surface with the surface mount bracket and screws.
4. Worn on a belt with the surface mount bracket plus belt clip.

Note: Users can personalize their Wearable Panic Button with Apple Watch® compatible wristbands (38/40/41mm).

© 2024 ADI Global

ENGLISH

FRANÇAIS

5. Enrolling

The 0E-PANIC433 Wearable Panic Button supports up to three (3) different alerts or commands to be triggered through different button presses. The button appears as three sensor zones, each with their own unique serial number.

To prepare the button:
Install the battery in or remove the battery tab from the Panic button following instructions in Section 8. Then press and hold the button for twenty (20) seconds. During this hold time, the LED will blink three times, then remain on for 3 more seconds [Zone 3]. Do not release the button, continue holding down the button until the LED blinks five (5) times indicating the button is ready.

To enroll the panic button:

1. Set your panel into programming mode according to the panel manufacturer's instructions.

2. If prompted by the panel, enter the desired zone's six-digit ESN printed on the ESN card, following the panel manufacturer's instructions. Note some panels can enroll your sensor by capturing the serial number transmitted by your sensor. For those panels, simply press the panic button pattern for the desired zone.

Zone 1	**Single Tap**	**Press and Release (Once)**
Zone 2	**Double Tap**	**Press and Release (Twice, <1 second apart)**
Zone 3	**Press and Hold**	**Press and Hold until LED illuminates (about 5 seconds), then release**

3. When enrolling the device, it is recommended to name each zone for easy identification and assignment to the intended action or scene.

Example: zone #1 = "AB1 ST" (panic button #1 single tap), zone #2 = "AB1 DT" (panic button #1 double tap) and zone #3 = "AB1 PH" (panic button #1 press and hold).

Important Notes:
After the zone is recognized by the panel, be sure to assign a zone type that is "chime only." Otherwise, the button zone will be treated like a Door/Window open and restore and may trigger an alarm state.

If the Panic Button will be used as a "wearable device" supervisory should be disabled on the panel, as the wearer may leave the premises.

4. Repeat steps 1-3 until the panel recognizes all the desired zones.

6. Panic Button Testing

The Panic Button is designed to be used within 100 ft. (30m) of the panel. Test before first use, as well as weekly. The test verifies proper communication between the sensor and the panel/receiver.

To test the Panic Button after enrollment, refer to the specific panel/receiver documentation to place the panel into sensor test mode. Press the button sequence for each zone to be tested, from location(s) the Panic Button shall be used. Verify the transmission count received on the panel is consistently 5 of 8 or better.

7. Product Operation

The 0E-PANIC433 Wearable Panic Button supports up to three (3) different alerts or commands to be triggered through different button presses. The button appears as three sensor zones, each with their own unique serial number (ESN).

The LED Ring blink patterns confirm each button press type detected:

Single Tap (Zone 1)	**Press and Release (Once)**	**One short blink + On during transmission**
Double Tap (Zone 2)	**Press and Release (Twice, <1 second apart)**	**Two short blinks + On during transmission**
Press and Hold (Zone 3)	**Press and Hold until LED illuminates (about 5 seconds), then release**	**Three short blinks + On during transmission**

The LED will remain on for approximately 3 seconds when transmitting. Wait until the LED is OFF before attempting the next button press.

© 2024 ADI Global

A zone event transmission is sent as an Open immediately followed by a Restore. Depending on the security panel's features, triggering each of the Action Button's zones can be set up as the initiating action to trigger a pre-configured automation or rule. Refer to your specific panel's instructions for more information.

8. Maintenance - Battery

When the battery is low, a signal will be sent to the control panel.

To access or replace the battery:

- Insert a plastic pry tool, or a small flat blade screwdriver into one of the notches on the back of the Panic Button and gently pry to release the back cover from the main housing.
- Set the back cover aside, and gently remove the circuit board from the housing.
- If present, remove the battery pull tab before first use.
- If replacing a battery, remove the old battery first.
- Insert a new Toshiba CR2032 or Panasonic CR2032 3V battery with the positive side (+) of the battery touching the battery holder marked with the (+) symbol.
- Re-assemble by placing the circuit board into the back case with the battery side facing down. Align the small notch on the side of the circuit board with the tallest plastic rib on the inside wall of the back case. When properly inserted, the circuit board will sit level inside back case.
- Check the gasket inside the main housing is properly seated at all four (4) corners.
- Align the arrows of back cover and the main housing, then carefully snap them together.
- Test the Panic Button to ensure proper operation.

WARNING: Failure to follow these warnings and instructions can lead to heat generation, rupture, leakage, explosion, fire, or other injury, or damage. Do not insert the battery into the battery holder wrong side up. Always replace the battery with the same or equivalent type. Never recharge or disassemble the battery. Never place the battery in fire or water. Always keep batteries away from small children. If batteries are swallowed, promptly see a doctor.

Always dispose and/or recycle used batteries in accordance with the hazardous waste recovery and recycling regulations for your location. Your city, state, or country may also require you to comply with additional handling, recycling, and disposal requirements.

- Remove and immediately recycle or dispose of used batteries according to local regulations and keep away from children. Do NOT dispose of batteries in household trash or incinerate.
- Even used batteries may cause severe injury or death. Call a local poison control center for treatment information.
- Non-rechargeable batteries are not to be recharged.
- Do not force discharge, recharge, disassemble, heat above (manufacturer's specified temperature rating) or incinerate. Doing so may result in injury due to venting, leakage or explosion resulting in chemical burns.
- Do not mix old and new batteries, different brands or types of batteries, such as alkaline, carbon-zinc, or rechargeable batteries.
- Remove and immediately recycle or dispose of batteries from equipment not used for an extended period of time according to local regulations.
- Always completely secure the battery compartment. If the battery compartment does not close securely, stop using the product, remove the batteries, and keep them away from children.

Product Warnings and Disclaimers

WARNING: CHOKING HAZARD - Small parts. Keep away from children.

WARNING: STRANGULATION AND CHOKING HAZARD – A user can suffer serious personal injury or death if the cord becomes entangled or stuck on objects.

⚠ WARNING

- **INGESTION HAZARD:** This product contains a button cell or coin battery.
- **DEATH** or serious injury can occur if ingested.
- A swallowed button cell or coin battery can cause **Internal Chemical Burns** in as little as **2 hours**.
- **KEEP** new and used batteries **OUT OF REACH of CHILDREN**
- **Seek immediate medical attention** if a battery is suspected to be swallowed or inserted inside any part of the body.

© 2024 ADI Global

ENGLISH

FRANÇAIS

FCC Compliance Statement

This device complies with part 15 of the FCC Rules. Operation is subject to the following two conditions: (1) This device may not cause harmful interference, and (2) this device must accept any interference received, including interference that may cause undesired operation. This equipment has been tested and found to comply with the limits for Class B digital devices, pursuant to Part 15 of the FCC Rules. These limits are designed to provide reasonable protection against harmful interference in a residential installation.

This equipment generates, uses and can radiate radio frequency energy and, if not installed and used in accordance with the instruction manual, may cause harmful interference to radio communications. However, there is no guarantee that interference will not occur in a particular installation.

If this equipment does cause harmful interference to radio or television reception, which can be determined by turning the equipment off and on, the user is encouraged to try to correct the interference by one or more of the following measures:

- Re-orient or relocate the receiving antenna
- Increase the separation between the equipment and receiver
- Connect the equipment to an outlet on a different circuit from the receiver
- Consult the dealer or an experienced radio/TV contractor for help.

Warning: Changes or modifications not expressly approved by the party responsible for compliance could void the user's authority to operate the equipment.

This device complies with Industry Canada licence-exempt RSS standard(s). Operation is subject to the following two conditions: (1) this device may not cause interference, and (2) this device must accept any interference, including interference that may cause undesired operation of the device.

C'et appareil est conforme la norme d'Industrie Canada exempts de licence RSS. Son fonctionnement est soumis aux deux conditions suivantes: (1) c'et appareil ne peut pas provoquer d'interférences, et (2) c'et appareil doit accepter toute interférence, y compris les interférences qui peuvent causer un mauvais fonctionnement de la dispositif.

FCC (U.S.) Radiation Exposure Statement: This equipment complies with FCC radiation exposure limits set forth for an uncontrolled environment. This equipment should be installed and operated with minimum distance 20 cm (7.9 in) between the radiator and your body.

IC (Canada) Radiation Exposure Statement: This equipment complies with ISED radiation exposure limits set forth for an uncontrolled environment. This equipment should be installed and operated with greater than 20 cm (7.9 in) between the radiator and your body. Déclaration d'exposition aux radiations: Cet équipement est conforme aux limites d'exposition aux rayonnements ISED établies pour un environnement non contrôlé. Cet équipement doit être installé et utilisé à plus de 20 cm entre le radiateur et votre corps.

ISED RF Radiation Exposure Statement:

1. This Transmitter must not be co-located or operating in conjunction with any other antenna or transmitter.

2. For body worn operation, this device has been tested and meets ISED RF exposure guidelines. When used with an accessory that contains metal may not ensure compliance with ISED RF exposure guidelines.

ISED RF Déclaration sur l'exposition aux rayonnements:

1. Cet émetteur ne doit pas être colocalisé ou fonctionner conjointement avec une autre antenne ou émetteur

2. Pour un fonctionnement porté sur le corps, cet appareil a été testé et répond aux directives d'exposition. Lorsqu'il est utilisé avec un accessoire contenant du métal, il peut ne pas garantir le respect des directives d'exposition.

FCC ID: XQC-WST130 IC: 9863B-WST130

Trademarks

Apple Watch is a registered trademark of Apple Inc.
All trademarks, logos and brand names are the property of their respective owners. All company, product and service names used in this document are for identification purposes only. Use of these names, trademarks and brands does not imply endorsement.

1. Limited Warranty

a. General

Subject to the terms and conditions of this Limited Warranty, from the date of sale through the period of time for product categories specified in Section 1(b), ADI warrants its ADI PRO products to be free from defects in materials and workmanship under normal use and service, normal wear and tear excepted. Except as required by law, this Limited Warranty is only made to Buyer and may not be transferred to any third party.

ADI shall have no obligation under this Limited Warranty or otherwise if:
(i) The product is improperly installed, applied or maintained;
(ii) The product is installed outside of stated operating parameters, altered, or improperly services or repaired;

© 2024 ADI Global

(iii) Damage is caused by outside natural occurrences, such as lightning, power surges, fire, floods, acts of nature, or the like.
(iv) Defects resulting from unauthorized modification, misuse, vandalism, or other causes unrelated to defective materials or workmanship, or failures related to batteries of any type used in connection with the products sold hereunder.

ADI only warrants those products branded as ADI PRO products and sold by ADI. Any other products branded by third parties are warranted by the third-party manufacturer for a period as defined by the third party manufacturer, and ADI assigns to Buyer those warranties and only those warranties extended by such third party manufacturers or vendors for non-ADI branded products. ADI does not itself warrant any non-ADI branded product and sells only on an as is basis in accordance with ADI's terms and conditions of sale.

b. Specific Warranties for product categories are as follows:

Product Categories	Warranty Period
Wireless Sensors, PIRs, Pendants	2 years

2. EXCLUSION OF WARRANTIES, LIMITATION OF LIABILITY

THERE ARE NO WARRANTIES OR CONDITIONS, EXPRESS OR IMPLIED, OF MERCHANTABILITY, OR FITNESS FOR A PARTICULAR PURPOSE OR OTHERWISE, WHICH EXTEND BEYOND THE DESCRIPTION ON THE FACE HEREOF. TO THE FULLEST EXTENT PERMITTED BY LAW, IN NO CASE SHALL ADI BE LIABLE TO ANYONE FOR ANY (I) CONSEQUENTIAL, INCIDENTAL, INDIRECT, SPECIAL, OR PUNITIVE DAMAGES ARISING OUT OF OR RELATING IN ANY WAY TO THE PRODUCT AND/OR FOR BREACH OF THIS OR ANY OTHER WARRANTY OR CONDITION, EXPRESS OR IMPLIED, OR UPON ANY OTHER BASIS OF LIABILITY WHATSOEVER, EVEN IF THE LOSS OR DAMAGE IS CAUSED BY ADI'S OWN NEGLIGENCE OR FAULT AND EVEN IF ADI HAS BEEN ADVISED OF THE POSSIBILITY OF SUCH LOSSES OR DAMAGES. Any product description (whether in writing or made orally by ADI or ADI's agents), specifications, samples, models, bulletin, drawings, diagrams, engineering sheets, or similar materials used in connection with the Buyer's order are for the sole purpose of identifying ADI's products and shall not be construed as an express warranty or condition. Any suggestions by ADI or ADI's agents regarding use, applications or suitability of the products shall not be construed as an express warranty or condition unless confirmed to be such in writing by ADI. ADI does not represent that the products it sells may not be compromised or circumvented; that the products will prevent any personal injury or property loss by burglary, robbery, fire or otherwise, or that the products will in all cases provide adequate warning or protection. Buyer understands and will cause its customer to understand that a properly installed and maintained product is not insurance or guarantee that such will not cause or lead to personal injury or property loss. CONSEQUENTLY ADI SHALL HAVE NO LIABILITY FOR ANY PERSONAL INJURY, PROPERTY DAMAGE OR OTHER LOSS BASED ON ANY CLAIM AT ALL INCLUDING A CLAIM THAT THE PRODUCT FAILED TO GIVE WARNING. However, if ADI is held liable whether directly or indirectly for any loss or damage with respect to the products it sells, regardless of cause or origin, its maximum liability shall not in any case exceed the purchase price of the product, which shall be fixed as liquidated damages and not as a penalty and shall be the complete and exclusive remedy against ADI.

3. Limitation on Liability to Buyer's Customers

Buyer agrees to limit liability to its customers to the fullest extent permitted by law. Buyer acknowledges that ADI shall only be deemed to give consumers of its products such statutory warranties as may be required by law and at no time shall Buyer represent to its customers and/or users of ADI products that ADI provides any additional warranties. By accepting the products, to the fullest extent permitted by law, Buyer assumes all liability for, and agrees to indemnity and hold ADI harmless against and defend ADI from, any and all suits, claims, demands, causes of action and judgments relating to damages, whether for personal injury or to personal property, suffered by any person, firm, corporation or business association, including but not limited to, Buyer's customers and/or users of the products because of any failure of the products to detect and/or warn of the danger for which the goods were designed or any other failure of the products whether or not such damages are caused or contributed to by the sold or joint concurring negligence or fault of ADI.

4. Returns

Subject to the terms and conditions listed below, during the applicable warranty period, ADI will replace Product or provide a credit at purchase at its sole option free of charge any defective products returned prepaid. Any obligations of ADI to replace Limited Lifetime warranty products pursuant to this warranty which result from defect are limited to the availability of replacement product. ADI reserves the right to replace any such products with the then currently available products, or provide a credit in its sole discretion. In the event Buyer has a problem with any ADI product, please call your local ADI branch for return instructions:

For US call 1-800-233-6261
For Canada call 877-234-7378
For Puerto Rico call 787-793-8830

Be sure to have the model number and the nature of the problem available. In the event of replacement, the return product will be credited to Buyer's account and a new invoice issued for the replacement item. ADI reserves the right to issue a credit only in lieu of replacement.

If any ADI PRO product is found to be in good working order or such product's inability to function properly is a result of user damage or abuse, the product will be returned to Buyer in the same condition as received and Buyer shall be responsible for any return freight changes.

5. Governing Law

The laws of State of New York apply to this Limited Warranty.

6. Miscellaneous

Where any term of this Limited Warranty is prohibited by such laws, it shall be null and void, but the remainder of the Limited Warranty shall remain in full force and effect.

PN 0E-PANIC433
REV DATE: 14/01/2025

© 2024 ADI Global

BOUTON D'ACTION CONNECTÉ
MANUEL D'UTILISATEUR

ENGLISH

FRANÇAIS

1. Spécifications

Fréquence :	433,92MHz
Température de fonctionnement :	De 32 à 110 °F (de 0 à 43 °C)
Humidité relative de fonctionnement :	De 0 à 95 %, sans condensation
Pile :	Une pile CR2032 au lithium, 3 V CC
Durée de vie de la pile :	Jusqu'à 5 ans
Compatibilité :	Récepteurs DSC
Intervalle de supervision :	60 minutes (environ)

2. Contenu de l'emballage

1 bouton d'action	1 collier cordon
1 bracelet	1 accessoire pour pendentif (2 pièces)
1 manuel	1 pile CR2032 (incluse)
1 adaptateur et agrafe de ceinture	1 support de fixation de surface (avec 2 vis)

3. Composants

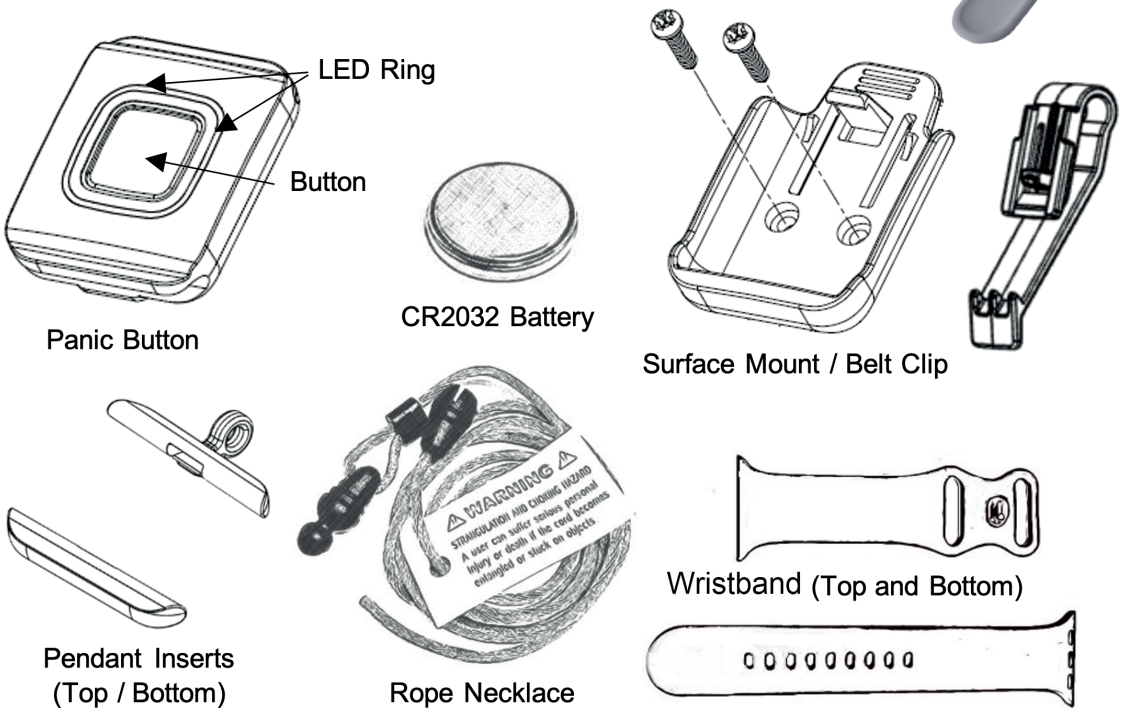

4. Configuration du produit

Le produit 0E-PANIC433 peut être porté ou installé de 4 façons :

1. Au poignet en utilisant un bracelet compatible (la couleur du bracelet peut varier).
2. Autour du cou, à titre de pendentif en utilisant l'accessoire et le collier cordon à longueur ajustable et à fermeture à bouton-pression (inclus, la couleur peut varier).
3. Sur une surface plane au moyen des fixations de montage et des vis.
4. À la ceinture au moyen des fixations de montage de surface et de l'agrafe de ceinture.

Remarque : Les utilisateurs peuvent personnaliser le bouton d'action connecté en utilisant les bracelets compatibles à Apple Watch® (38/40/41 mm).

© 2024 ADI Global

ENGLISH

FRANÇAIS

5. Association

Le bouton d'action connecté 0E-PANIC433 prend en charge jusqu'à trois (3) alertes ou commandes différentes, qui peuvent être déclenchées au moyen de différents types d'activation du bouton. Le bouton se présente comme ayant trois zones de capteur, chacune dotée d'un numéro de série unique.

Pour préparer le bouton :
Installez la pile du bouton d'action ou retirez le sceau de protection en suivant les instructions à la page 8. Ensuite, appuyez et maintenez enfoncé le bouton pendant vingt (20) secondes. Durant le temps où le bouton est maintenu enfoncé, l'indicateur DEL clignotera trois fois puis restera allumé pendant 3 secondes ou plus [zone 3]. Ne relâchez pas le bouton. Continuez de le maintenir enfoncé jusqu'à ce que l'indicateur DEL clignote cinq (5) fois, ce qui indique que le bouton est prêt.

Pour associer le bouton d'urgence :

1. Sélectionnez le mode de programmation de votre panneau de commande et suivez les instructions du manuel du fabricant.
2. Si le système vous le demande, entrez les six chiffres du numéro de série électronique imprimé sur la carte du numéro de série électronique, puis suivez les instructions du fabricant du panneau de commande. Il est à noter que certains panneaux peuvent associer le capteur en saisissant le numéro de série électronique transmis par votre capteur. Pour ces panneaux, appuyez simplement sur le bouton d'action en utilisant la séquence correspondant à la zone souhaitée.

Zone 1	**Appuyer une fois**	**Appuyez et relâchez le bouton (une seule fois)**
Zone 2	**Appuyer deux fois**	**Appuyez et relâchez le bouton (à deux reprises, <1 seconde entre les répétitions)**
Zone 3	**Appuyer et maintenir enfoncé**	**Appuyez et maintenez le bouton enfoncé jusqu'à ce que l'indicateur s'allume (environ 5 secondes), puis relâchez le bouton**

3. Lors de l'association de l'appareil, il est recommandé de nommer chacune des zones afin de l'identifier rapidement et de lui affecter une action ou une scène.

Exemple : zone 1 = « AB1 ST » (bouton d'action 1, appuyer 1 fois), zone 2 = « AB1 DT » (bouton d'action 1, appuyer 2 fois) et zone 3 = « AB1 PH » (bouton d'action 1, appuyer et maintenir).

Remarques importantes :
Après que le panneau aura reconnu la zone, assurez-vous de lui affecter le type « sonnerie seulement ». Sinon, la zone de bouton sera traitée comme une ouverture de porte ou de fenêtre, puis à une restauration de l'état. Cela peut ainsi déclencher un état d'alarme.

Si le bouton d'action est utilisé à titre d'appareil connecté, la supervision doit être désactivée sur le panneau, car la personne qui porte l'appareil peut quitter les lieux.

4. Répétez les étapes 1 à 3 jusqu'à ce que le panneau reconnaisse toutes les zones à configurer.

6. Test du bouton d'action

Le bouton d'action est conçu pour être utilisé dans un rayon de 100 pi (30 m) du panneau. Testez le bouton avant la première utilisation et hebdomadairement. Le test vérifie l'établissement d'une communication adéquate entre le capteur et le panneau ou le récepteur.

Pour tester le bouton d'action après l'association, consultez la documentation du panneau ou du récepteur afin de sélectionner le mode de test de capteurs. Réalisez la séquence du bouton d'action pour chaque zone à tester dans tous les emplacements où le bouton d'action sera utilisé. Vérifiez le nombre de transmissions reçues sur le panneau, qui devrait être 5 sur 8 ou plus.

7. Utilisation du produit

Le bouton d'action connecté 0E-PANIC433 prend en charge jusqu'à trois (3) alertes ou commandes différentes, qui peuvent être déclenchées au moyen de différents types d'activation du bouton. Le bouton se présente comme ayant trois zones de capteur, chacune dotée d'un numéro de série électronique unique.

Le motif de clignotement de l'indicateur DEL permet de confirmer chaque type de séquence de bouton détecté :

Appuyer une fois (zone 1)	**Appuyez et relâchez le bouton (une seule fois)**	**Un court clignotement + allumé durant la transmission**
Appuyer deux fois (zone 2)	**Appuyez et relâchez le bouton (à deux reprises, <1 seconde entre les répétitions)**	**Deux courts clignotements + allumé durant la transmission**
Appuyer et maintenir enfoncé (zone 3)	**Appuyez et maintenez le bouton enfoncé jusqu'à ce que l'indicateur s'allume (environ 5 secondes), puis relâchez le bouton**	**Trois courts clignotements + allumé durant la transmission**

L'indicateur DEL restera allumé environ 3 secondes durant la transmission. Attendez que l'indicateur DEL s'éteigne avant d'appuyer à nouveau sur le bouton.

© 2024 ADI Global

Un signal d'événement de zone est envoyé (ouverture suivie d'un rétablissement). Selon les fonctionnalités du panneau de sécurité, le déclenchement de chacune des zones du bouton d'action peut être configuré à titre d'action initiale pour déclencher une automatisation ou une règle préconfigurée. Consultez les instructions de votre panneau pour de plus amples informations.

8. Entretien – Pile

Lorsque la pile est faible, un message est envoyé au panneau de commande.

Pour accéder à la pile ou la remplacer :

- Insérez un outil de démontage ou la lame d'un petit tournevis à tête plate dans une des encoches au dos du bouton d'urgence et appuyez délicatement sur le couvercle arrière afin de le dégager de la partie principale du bouton.
- Mettez de côté le couvercle arrière et retirez délicatement le circuit imprimé du boîtier.
- Le cas échéant, tirez et retirez la protection de la pile avant d'utiliser le produit.
- Si vous remplacez la pile, retirer tout d'abord l'ancienne.
- Insérez une nouvelle pile CR2032 (de marque Toshiba ou Panasonic) en prenant soin de placer le côté positif (+) de la pile en contact avec la partie positive (+) du réceptacle de la pile.
- Réassemblez le bouton en replaçant le circuit imprimé dans le boîtier. La partie contenant la pile doit être orientée vers le bas. Alignez les petites encoches qui se trouvent sur les côtés du circuit imprimé avec les rainures en plastique plus longues, sur les côtés arrière du boîtier. Lorsque le circuit imprimé est correctement inséré, son extrémité sera vis-à-vis de l'arrière du boîtier.
- Vérifiez que le joint à l'intérieur du boîtier principal est correctement installé aux quatre (4) coins.
- Alignez les flèches du couvercle arrière et du boîtier principal, puis enclenchez les deux parties ensemble.
- Testez le bouton d'action pour vous assurer qu'il fonctionne adéquatement.

MISE EN GARDE : Ne pas respecter la présente mise en garde et les instructions peut mener à un dégagement de chaleur, à un bris, à une fuite, à une explosion, à un incendie ou à des risques de blessure ou d'endommagement. N'insérez pas de pile dans le compartiment à pile du mauvais côté. Remplacez toujours la pile par un type identique ou équivalent. Ne rechargez pas et ne désassemblez pas la pile. N'exposez jamais la pile à un incendie ou à l'eau. Gardez toujours les piles hors de portée des jeunes enfants. En cas d'ingestion de la pile, consultez immédiatement un médecin.

Jetez et recyclez toujours les piles conformément aux exigences de mise au rebut et de recyclage des déchets dangereux de votre emplacement. Il se peut que votre ville, votre province ou votre pays impose des exigences supplémentaires en matière de traitement, de recyclage et de mise au rebut des piles.

- Retirez et mettez au rebut ou recyclez immédiatement les piles usées conformément aux réglementations locales. Gardez toujours les piles hors de portée des enfants. NE JETEZ PAS LES piles avec les ordures ménagères et ne les exposez pas aux flammes.
- Même des piles usagées peuvent mener à des blessures graves ou à des décès. Communiquez avec votre centre antipoison local pour plus d'informations à propos des traitements nécessaires.
- Il n'est pas possible de recharger les piles non rechargeables.
- Ne forcez pas le déchargement, ne tentez pas de charger ou de désassembler la pile, ne l'exposez pas à des températures supérieures à celles prescrites par le fabricant et n'exposez pas la pile au feu. De telles actions peuvent mener à des brûlures chimiques ou à blessures en raison d'une émanation ou d'une fuite de produit ou à une explosion.
- Ne mélangez pas des piles anciennes à de nouvelles piles, des piles de marques différentes ou des piles de types différents (par exemple, des piles alcalines, des piles au carbone-zinc ou des piles rechargeables).
- Si un appareil n'est pas utilisé pendant une période prolongée, retirez et mettez au rebut ou recyclez immédiatement les piles conformément à la réglementation locale.
- Vérifiez toujours que le compartiment de la pile est fermé de manière sécuritaire. Si le compartiment de la pile ne se ferme pas de manière sécuritaire, n'utilisez pas le produit, retirez les piles et placez-les hors de portée des enfants.

Mise en garde et avis

MISE EN GARDE : DANGER D'ÉTOUFFEMENT – Petites pièces. Gardez le produit hors de portée des enfants.

MISE EN GARDE : DANGER D'ÉTRANGLEMENT ET D'ÉTOUFFEMENT – Un utilisateur peut subir de graves blessures, pouvant aller jusqu'au décès, si le cordon mène à un étranglement ou est coincé par un autre objet.

⚠ WARNING

- **INGESTION HAZARD:** This product contains a button cell or coin battery.
- **DEATH** or serious injury can occur if ingested.
- A swallowed button cell or coin battery can cause **Internal Chemical Burns** in as little as **2 hours**.
- **KEEP** new and used batteries **OUT OF REACH of CHILDREN**
- **Seek immediate medical attention** if a battery is suspected to be swallowed or inserted inside any part of the body.

© 2024 ADI Global

Déclaration de conformité aux normes de la FCC

Cet appareil est conforme à la partie 15 de la réglementation FCC. Son utilisation est soumise aux deux conditions suivantes : (1) Cet appareil ne doit pas causer d'interférences nuisibles et (2) doit accepter toute interférence reçue, y compris les interférences pouvant entraîner un fonctionnement indésirable.

Cet équipement a été testé et déclaré conforme aux limites des appareils numériques de catégorie B, dans le cadre de la Section 15 des règles de la FCC. Ces limites sont établies afin d'offrir une protection raisonnable contre les interférences dangereuses des installations résidentielles. Cet appareil génère, utilise et peut émettre des énergies à fréquence radioélectrique et, en cas d'installation ou d'utilisation non conformes au présent manuel d'instructions, peut provoquer des interférences dangereuses des communications radio. Cependant, nous ne pouvons garantir l'absence totale d'interférences au sein des installations spécifiques.

ENGLISH

FRANÇAIS

Si l'équipement provoque des interférences dangereuses lors de la réception des signaux radio ou de télévision (que vous pouvez identifier en éteignant et en allumant l'appareil), nous vous invitons à corriger ce problème en appliquant une ou plusieurs des mesures suivantes :

- Réorientez ou changez l'emplacement de l'antenne de réception
- Augmentez la distance entre l'équipement et le récepteur
- Connectez l'équipement à la prise à l'aide d'un circuit différent de celui connecté au récepteur
- Communiquez avec le revendeur ou un technicien radio ou télévisuel expérimenté pour obtenir de l'aide.

Mise en garde : Tout changement ou toute modification qui n'a pas expressément été approuvé par la partie responsable de la conformité annule l'autorité de l'utilisateur à exploiter l'équipement.

This device complies with Industry Canada licence-exempt RSS standard(s). Operation is subject to the following two conditions: (1) this device may not cause interference, and (2) this device must accept any interference, including interference that may cause undesired operation of the device.

Le présent appareil est conforme aux normes RSS d'exemption de licence d'Industrie Canada. Son utilisation est soumise aux deux conditions suivantes : (1) Cet appareil ne doit pas causer d'interférences et (2) doit accepter toute interférence reçue, y compris les interférences pouvant entraîner un fonctionnement indésirable de l'appareil.

FCC (U.S.) Radiation Exposure Statement: This equipment complies with FCC radiation exposure limits set forth for an uncontrolled environment. This equipment should be installed and operated with minimum distance 20 cm (7.9 in) between the radiator and your body.

IC (Canada) Radiation Exposure Statement: This equipment complies with ISED radiation exposure limits set forth for an uncontrolled environment. This equipment should be installed and operated with greater than 20 cm (7.9 in) between the radiator and your body.

Déclaration d'exposition aux radiations pour le Canada (Industrie Canada) : Cet équipement est conforme aux limites d'exposition aux rayonnements d'ISDE établies pour un environnement non contrôlé. Il doit être installé et utilisé à plus de 20 cm (distance entre l'émetteur et votre corps).

ISED RF Radiation Exposure Statement:

1. This Transmitter must not be co-located or operating in conjunction with any other antenna or transmitter.

2. For body worn operation, this device has been tested and meets ISED RF exposure guidelines. When used with an accessory that contains metal may not ensure compliance with ISED RF exposure guidelines.

Déclaration sur l'exposition aux rayonnements d'ISDE :

1. Cet émetteur ne doit pas se trouver à proximité d'une autre antenne ou d'un autre émetteur, ni fonctionner conjointement avec une telle antenne ou un tel émetteur.

2. Cet appareil a été testé et répond aux directives d'exposition pour un fonctionnement porté sur le corps. S'il est utilisé avec un accessoire contenant du métal, il ne sera pas possible de garantir le respect des directives d'exposition.

Identifiant FCC : XQC-WST130 IC : 9863B-WST130

1. Garantie limitée

Marques de commerce

Apple Watch est une marque déposée de Apple Inc.
Toutes les marques de commerce, tous les logos et toutes les marques appartiennent à leurs propriétaires respectifs. Tous les noms d'entreprise, de produit et de service utilisés dans le présent document ne servent qu'à des fins d'identification seulement. L'utilisation de ces noms, de ces marques de commerce et de ces marques n'équivaut nullement à un cautionnement.

a. Généralités

Sous réserve des conditions générales de la présente garantie limitée, à partir de la date de vente et pour la durée associée aux catégories de produits définies à la section 1(b), ADI garantit que ses produits ADI PRO sont exempts de défauts de matériel et de fabrication soumis à un usage normal, à l'exception de l'usure normale. Sauf si la loi l'exige, la présente garantie limitée est offerte uniquement à l'acheteur et ne peut être transférée à un tiers.

En vertu de la présente garantie limitée et autres obligations, ADI n'endossera aucune responsabilité dans les cas suivants :

© 2024 ADI Global

(i) le produit est mal installé, mal appliqué ou mal entretenu;
(ii) le produit est installé de manière non conforme aux paramètres d'utilisation indiqués, est modifié ou est mal entretenu ou réparé;
(iii) le produit est endommagé suite à des phénomènes naturels extérieurs comme la foudre, une surcharge électrique, un incendie, une inondation, un acte de la nature ou un phénomène similaire;
(iv) les défectuosités découlant d'une modification non autorisée, d'une mauvaise utilisation, du vandalisme ou de toute autre cause non liée à des vices de matériaux ou de fabrication, ou à une défaillance des piles de quelque type que ce soit utilisées avec les produits vendus aux termes des présentes.

ADI ne garantit que les produits de marque ADI PRO vendus par ADI. Les autres produits portant une marque de tiers sont garantis par le fabricant tiers pendant une période définie par ce dernier, et ADI cède à l'acheteur ces garanties et uniquement les garanties offertes par ces fabricants tiers ou vendeurs à l'égard de produits ne portant pas ses marques. ADI ne garantit pas de produits ne portant pas ses marques et vend ces produits tels quels, conformément à ses modalités de vente.

b. Les garanties particulières applicables aux catégories de produits sont les suivantes :

Catégories de produit	Période de garantie
Capteurs sans fil, capteurs IR passifs, appareils déambulatoires	2 ans

2. EXCLUSION DE GARANTIES ET LIMITATION DE RESPONSABILITÉ

AUCUNE GARANTIE OU CONDITION, EXPRESSE OU IMPLICITE DE QUALITÉ MARCHANDE OU D'ADAPTABILITÉ À UN USAGE PARTICULIER N'EST OFFERTE, OUTRE LA PRÉSENTE DESCRIPTION. DANS LA PLEINE MESURE PERMISE PAR LA LOI, ADI NE SAURAIT EN AUCUN CAS ÊTRE TENUE RESPONSABLE ENVERS QUICONQUE DES DOMMAGES CONSÉCUTIFS, INDIRECTS, SPÉCIAUX OU PUNITIFS DÉCOULANT DU PRODUIT OU LIÉS À CELUI-CI DE QUELQUE FAÇON QUE CE SOIT ET/OU DU NON-RESPECT DE LA PRÉSENTE GARANTIE OU DE TOUTE AUTRE GARANTIE OU CONDITION, EXPRESSE OU IMPLICITE, OU DE TOUTE AUTRE RÉCLAMATION FONDÉE SUR LA RESPONSABILITÉ, MÊME SI LA PERTE OU LES DOMMAGES SONT CAUSÉS PAR LA NÉGLIGENCE OU LA FAUTE D'ADI ET MÊME SI CETTE DERNIÈRE A ÉTÉ AVISÉE DE LA POSSIBILITÉ QUE DE TELLES PERTES OU DE TELS DOMMAGES SURVIENNENT. Les descriptions de produits (fournies par écrit ou verbalement par ADI ou ses mandataires), caractéristiques techniques, échantillons, modèles, bulletins, dessins, diagrammes, esquisses techniques ou documents similaires utilisés par l'acheteur pour passer une commande visent uniquement à décrire les produits d'ADI et ne doivent pas être interprétés comme des garanties ou conditions expresses. Les suggestions faites par ADI ou ses mandataires au sujet de l'utilisation, de l'application ou du caractère approprié des produits ne doivent pas être interprétées comme des garanties ou conditions expresses, sauf si ADI confirme par écrit qu'il s'agit de garanties ou de conditions expresses. ADI ne garantit pas qu'il n'y aura aucune atteinte à l'intégrité des produits qu'elle vend ou que les produits qu'elle vend ne seront pas contournés, qu'ils préviendront les blessures ou les pertes matérielles en cas de cambriolage, de vol, d'incendie ou autrement ou qu'ils constitueront dans tous les cas une protection ou un avertissement approprié. L'acheteur comprend qu'un produit dûment installé et entretenu permet uniquement de réduire le risque de cambriolage, de vol ou d'incendie, mais qu'il ne constitue pas une assurance ou une garantie qu'un tel événement ne se produira pas ou qu'il n'entraînera pas des blessures ou des pertes matérielles. PAR CONSÉQUENT, ADI NE SAURAIT ÊTRE TENUE RESPONSABLE DES BLESSURES, DES DOMMAGES MATÉRIELS OU D'AUTRES PERTES FAISANT L'OBJET D'UNE RÉCLAMATION, Y COMPRIS UNE RÉCLAMATION SELON LAQUELLE LE PRODUIT N'AURAIT PAS DONNÉ DE SIGNAL D'AVERTISSEMENT. Toutefois, si ADI est tenue responsable, directement ou indirectement, de pertes ou de dommages à l'égard des produits qu'elle vend, quelle qu'en soit la cause ou l'origine, sa responsabilité n'excédera en aucun cas le prix d'achat du produit, dont le remboursement sera exigé à titre de dommages-intérêts extrajudiciaires et non d'amende, et il s'agira du recours exclusif et intégral pouvant être exercé contre ADI.

3. Limitation de la responsabilité envers les clients de l'acheteur

L'acheteur accepte de limiter la responsabilité à ses clients dans la pleine mesure permise par la loi. L'acheteur reconnaît qu'ADI ne sera réputée avoir fourni aux consommateurs de ses produits que les garanties qui sont exigées par la loi. L'acheteur ne doit en aucun cas déclarer à ses clients et/ou aux utilisateurs des produits d'ADI que cette dernière offre d'autres garanties. Par l'acceptation des produits, l'acheteur assume, dans la pleine mesure permise par la loi, la pleine responsabilité à l'égard de toutes les poursuites, réclamations, mises en demeure et causes d'action et à l'égard de tous les jugements se rapportant à des dommages-intérêts, que ce soit pour des préjudices personnels ou des dommages matériels, subis par une personne, une firme, une société ou une association commerciale, y compris les clients de l'acheteur et/ou les utilisateurs des produits, en raison de toute omission de la part des produits de déceler le danger pour la détection duquel ils sont conçus et/ou de donner l'alerte de ce danger ou un avertissement de toute autre défaillance des produits, que ces dommages aient été causés par la négligence dont ADI est l'auteur ou le coauteur, et il tiendra ADI à couvert à cet égard et prendra fait et cause pour lui.

4. Retours

Sous réserve des conditions générales énumérées ci-dessous et durant la période de garantie applicable, ADI remplacera ou créditera tout produit défectueux retourné à sa seule discrétion et sans frais (y compris le transport). L'obligation qui incombe à ADI de remplacer le produit visé par une garantie à vie limitée dans le cadre de la présente garantie en cas de défectuosité se limite à la disponibilité d'un produit de remplacement. ADI se réserve le droit de remplacer un produit défectueux par le produit qui est disponible à ce moment-là ou d'accorder une note de crédit, à son gré. Si l'acheteur a un problème avec un produit d'ADI, il doit appeler sa succursale ADI locale afin de connaître la marche à suivre pour retourner le produit.

Aux États-Unis, composer le 1 800 233-6261
Au Canada, composer le 877 234-7378
À Porto Rico, composer le 787 793-8830

Assurez-vous d'avoir en main le numéro de modèle et d'être en mesure d'expliquer la nature du problème. En cas de remplacement, le prix du produit retourné sera porté au crédit du compte de l'acheteur et une nouvelle facture sera établie pour le produit de remplacement. ADI se réserve le droit de donner une note de crédit plutôt que de remplacer le produit.

S'il a été établi que le produit ADI PRO n'est pas défectueux ou que son mauvais fonctionnement résulte d'une utilisation abusive ou de dommages causés par l'utilisateur, le produit sera retourné à l'acheteur dans le même état que celui dans lequel il a été reçu et l'acheteur devra acquitter les frais de transport.

5. Droit applicable

Les lois de l'État de New York s'appliquent à la présente garantie limitée.

6. Divers

Si une modalité de la présente garantie limitée est interdite par ces lois, elle sera nulle, mais le reste de la présente garantie limitée demeurera pleinement en vigueur.

PN 0E-PANIC433
DATE DE RÉVISION : 2025-01-14

© 2024 ADI Global