INLGBO5IRWF

5.1 MP CHROMAVIEW Fixed Lens Bullet, 4.0mm

- CHROMAVIEW: 24/7 Color Imaging
- High quality image with 5MP, 1/2.7” CMOS sensor
- 120dB True WDR technology
- H.265+ & H.264 encoding
- Smart IR, up to 30m (98ft) IR distance
- Supports Micro SD card up to 512GB
- Intelligent features include smart intrusion prevention (cross line, intrusion, area detection with false alarm filtering and human/vehicle classification), people counting with flow and crowd density monitoring, and no statistical analysis.

NDAA Compliant

Legend: Smarter, Stronger, Fully NDAA Compliant

The **INLGBO5IRWF** delivers 24/7 high-quality color imaging with a 5MP CMOS sensor, True WDR, Smart IR up to 30m, and efficient H.265+/H.264 encoding. It also supports smart intrusion prevention with advanced detection and classification, people counting with flow and crowd density monitoring, and expandable storage up to 512GB.

Dimensions

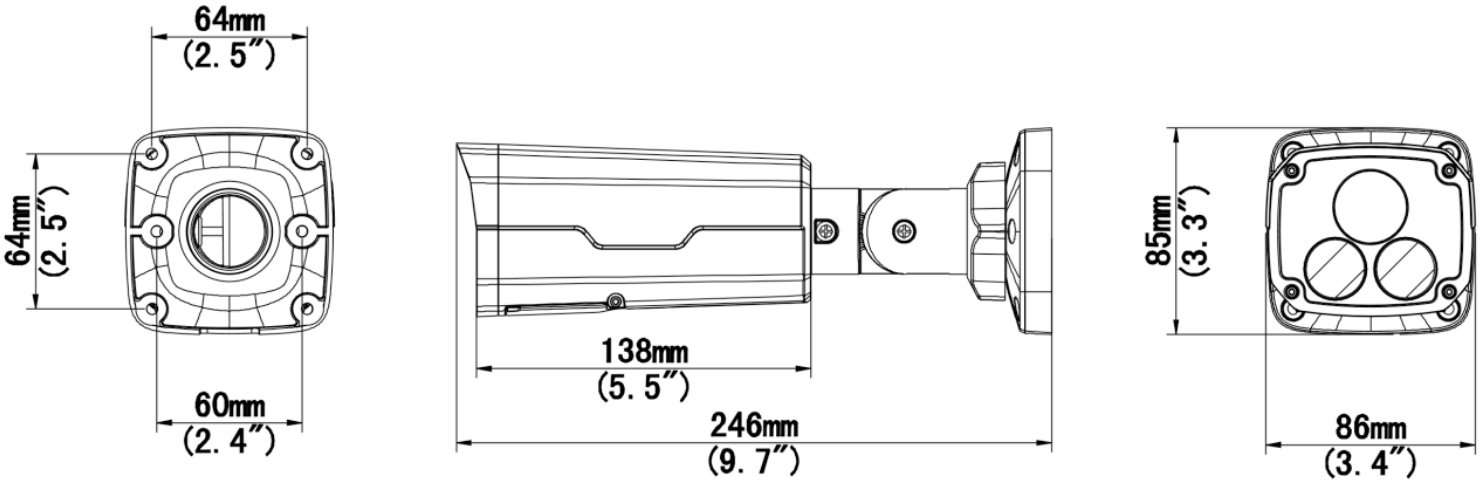

*Design and specifications are subject to change without notice.

Camera					
Image Sensor		1/2.7”, 5.0 megapixel, CMOS			
Minimum Illumination		CHROMAVIEW Colour: 0.001 lux (F1.0, AGC ON)			
Electronic Speed Shutter		Auto/Manual, 1 ~ 1/100000s			
Pan/Tilt/Rotate		Pan : 0° ~ 360°	Tilt : 0° ~ 90°	Rotate : 0° ~ 360°	
WDR		120 dB			
S/N Ratio		More than 56 dB			
Illumination					
Warm Light Range		Up to 30m/98ft			
Wavelength		850nm			
IR On & Off Control		Auto/Manual			
Lens					
Focal Length		2.8mm			
Type		Fixed			
Iris		F1.0			
Viewing Angle (H, V, D)		H : 80.2°	V : 43.0°	D : 94.7°	
DORI					
DORI Distance	Lens (mm)	Detect	Observe	Recognize	Identify
	4.0	90.0m /295.3ft	36.0m /118.1ft	18.0m /59.1ft	9.0m/29.5ft
Video					
Compression		H.265+ / H.265 / H.264 / MJPEG			
H.264 code profile		Baseline profile, Main profile, High profile			
Frame Rate		Main Stream: 5MP (2880 × 1620), Max 30 fps; 4MP (2560 × 1440), Max 30 fps; 3MP (2304 × 1296), Max 30 fps; 2MP (1920 × 1080), Max 30 fps; 720P (1280 × 720), Max 30 fps Sub Stream: 720P (1280 × 720), Max 30 fps; D1 (720 × 576), Max 30 fps; 640 × 360, Max 30 fps Third Stream: D1 (720 × 576), Max 30 fps; 640 × 360, Max 30 fps; 2CIF (704 × 288), Max 30 fps; CIF (352 × 288), Max 30 fps			
Video Bit Rate		128 Kbps~16 Mbps			
On-Screen Display (OSD)		Up to 8 OSDs			
Privacy Mask		Up to 4 areas			
Region of Interest		Supported			
Video Stream		Triple			
U-code		Supported			

*Design and specifications are subject to change without notice.

Image	
White Balance	Auto/Outdoor/Fine Tune/Sodium Lamp/Locked/Auto2
Digital Noise Reduction	2D/3D DNR
Flip	Normal/Vertical/Horizontal/180°/ 90° Clockwise /90° Anti-clockwise
Image Features	Smart IR, Highlight Compensation, Backlight Compensation, Digital Defog
Intelligence	
People Counting	Support people flow counting and crowd density monitoring
Smart Intrusion Prevention	CCross line detection, intrusion detection, enter area detection, leave area detection (support false alarm filtering and the classification of human, non-motor vehicle and vehicle)
Events	
Basic Detection	Motion detection, Ultra motion detection, Tampering alarm, Audio detection
General Function	Watermark, IP address filtering, Access policy, ARP protection, RTSP authentication, User authentication, HTTP authentication, Alarm input, Alarm output
Audio	
Audio Compression	G.711U, G.711A
Audio Bit Rate	64 Kbps
Sampling Rate	8KHz
Audio Features	Two-way Audio, Suppression
Storage	
Edge Storage	Micro SD, up to 512GB
Network Storage	ANR, NAS (NFS)
Interface	
Audio I/O	1 Input: impedance 35 kΩ, amplitude 2 V [p-p], 1 Output: impedance 600 Ω, amplitude 2 V [p-p]
Alarm I/O	1/1
Ethernet	1*RJ45 10M/100M Base-TX Ethernet
Network	
Protocols	IPv4, IPv6, IGMP, ICMP, ARP, TCP, UDP, DHCP, PPPoE, RTP, RTSP, RTCP, RTMP, DNS, DDNS, NTP, FTP, UPnP, HTTP, HTTPS, SMTP, 802.1x, SNMP, QoS, SSL/TLS, SSH
Compatibility	ONVIF (Profile S, G, T, M), API, SDK
User & Host	32 users maximum with 2 user levels: administrator and common user
Security	Password protection, Strong password, HTTPS encryption, Export operation logs, Basic and digest authentication for RTSP, Digest authentication for HTTP, TLS 1.2, WSSE and digest authentication for ONVIF
Management Software	LEGEND VMS, ARKIV
Web Browser	Plug-in required live view: IE 10+, Chrome 45+, Firefox 52+, Edge 79+, Plug-in free live view: Chrome 57+, Firefox 58+, Edge 16+

*Design and specifications are subject to change without notice.

Certifications	
EMC	CE-EMC (EN 55032: 2015+A1:2020,EN 61000-3-3: 2013+A1: 2019,EN IEC 61000-3-2: 2019+A1: 2021,EN 55035: 2017+A11:2020) FCC (FCC CFR 47 part15 B, ANSI C63.4-2014)
Safety	CE LVD (EN 62368-1:2014+A11:2017) CB (IEC 62368-1:2014) UL (UL 62368-1, 2nd Ed., Issue Date: 2014-12-01)
Environment	CE-RoHS (2011/65/EU;(EU)2015/863); WEEE (2012/19/EU); Reach (Regulation (EC) No 1907/2006)
Protection	IP67 (IEC 60529:1989+AMD1:1999+AMD2:2013), IK10 (IEC 62262:2002), 4KV (Surge Protection)
General	
Power	DC 12V±25%, PoE (IEEE 802.3af)
Power Consumption	Less than 9.0W
Power Interface	Ø 5.5mm coaxial power plug
Dimensions	246 × 86 × 85 mm / 9.7” × 3.4” × 3.3”
Weight	0.92kg / 2.02 lb
Material	Metal
Working Environnement	-30 ℃ to 60 ℃ (-22 ℉ to 140 ℉), Humidity: ≤ 95% RH (non-condensing)

Accessories

XLGJB06-A
Junction Box

XLGJB07-D
Junction Box

XLGUP06-B
Pole Mount

XLGUP06-C
Pole Mount

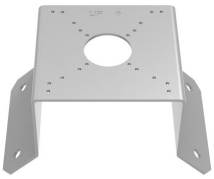

XLGUC08-C
Corner Mount

VUSD512G
Micro SD Card

*Design and specifications are subject to change without notice.

INLGBO5IRWF

Caméra Bullet à objectif fixe CHROMAVIEW 5,1 MP, 4.0 mm

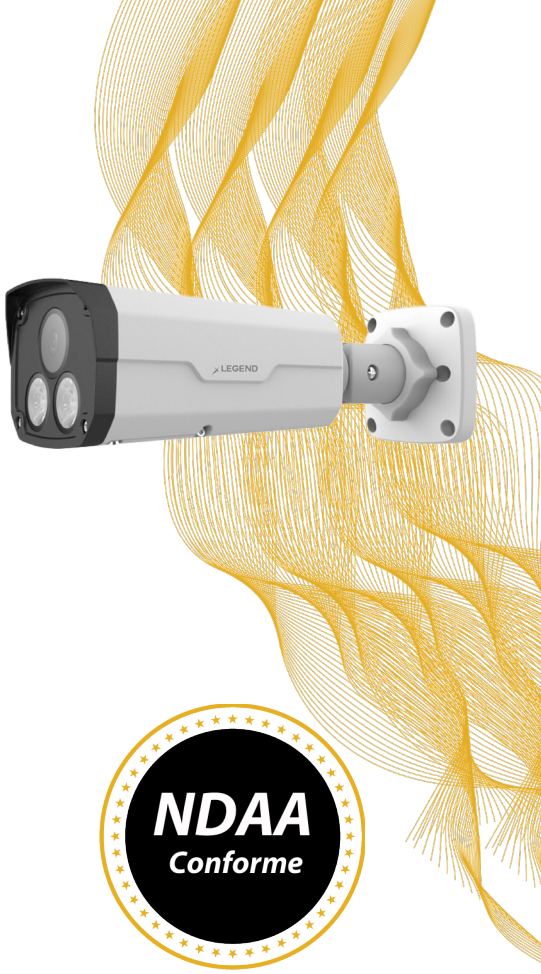

- CHROMAVIEW : Imagerie couleur 24/7
- Image haute qualité avec capteur CMOS 5MP, 1/2.7”
- Technologie WDR véritable 120 dB
- Compression H.265+ et H.264
- IR intelligent, portée jusqu’à 30 m (98 pieds)
- Prend en charge les cartes Micro SD jusqu’à 512 Go
- Les fonctions intelligentes incluent la prévention des intrusions (franchissement de ligne, intrusion, détection d’entrée/sortie de zone avec filtrage des fausses alertes et classification des humains/véhicules), le comptage de personnes avec suivi de flux et surveillance de la densité de foule, et aucune fonction d’analyse statistique.

Legend: Plus intelligent, Plus robuste, Entièrement conforme à la NDAA

La **INLGBO5IRWF** offre une imagerie couleur 24/7 de haute qualité grâce à un capteur CMOS 5MP, au True WDR, au Smart IR jusqu’à 30 m et à un encodage efficace H.265+/H.264. Elle prend également en charge la prévention avancée des intrusions avec détection et classification, le comptage de personnes avec suivi de flux et surveillance de la densité de foule, ainsi qu’un stockage extensible jusqu’à 512 Go.

Dimensions

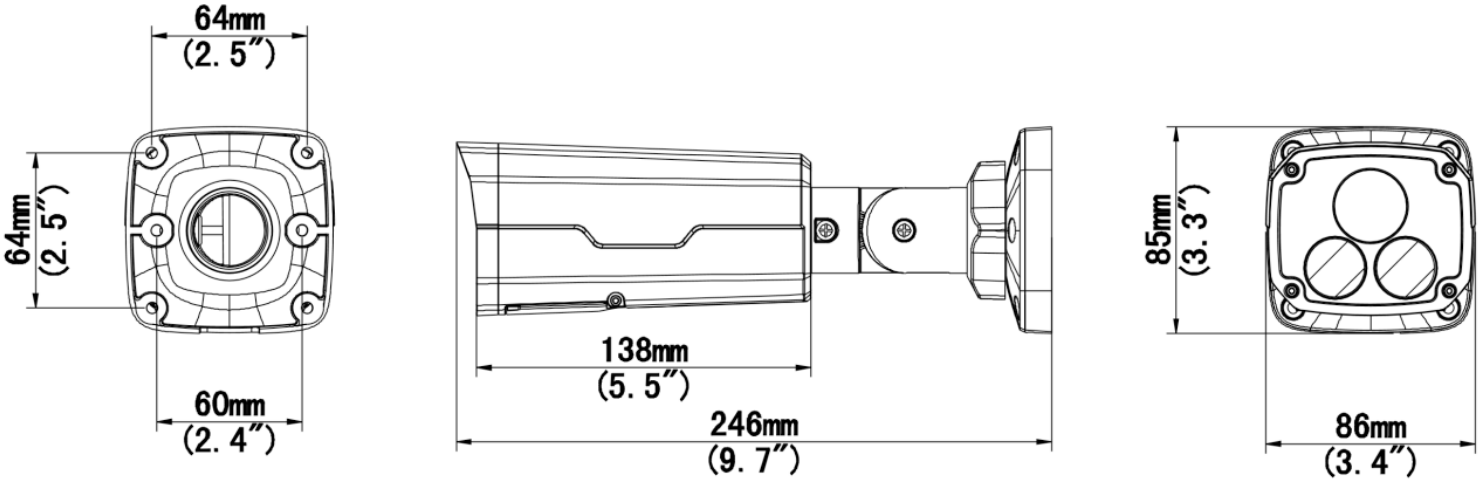

*Les conceptions et spécifications sont susceptibles d’être modifiées sans préavis.

Caméra					
Capteur d'image		1/2.7", 5.0 mégapixels, CMOS			
Illumination minimale		CHROMAVIEW Couleur : 0,001 lux (F1.0, AGC activé)			
Vitesse d'obturation		Auto/Manuel, 1 ~ 1/100000s			
Pan/Incli/Rotation		Pano : 0° ~ 360°	Inclinaison : 0° ~ 90°	Rotation : 0° ~ 360°	
Plage Dynamique Étendue		120 dB			
Rapport S/B		Plus de 56 dB			
Illumination					
Portée Lumière Chaude		Jusqu'à 30 m / 98 pieds			
Longueur d'onde		850nm			
Contrôle IR Marche/Arrêt		Auto/Manuel			
Objectif					
Longueur focale		2,8 mm			
Type		Fixe			
Iris		F1.0			
Angle de vue (H, V, D)		H : 80.2°	V : 43.0°	D : 94.7°	
DORI					
Distance DORI	Lentille	Détecter	Observer	Reconnaître	Identifier
	4.0mm	90.0m /295.3ft	36.0m /118.1ft	18.0m /59.1ft	9.0m/29.5ft
Vidéo					
Compression		H.265+ / H.265 / H.264 / MJPEG			
Profil H.264		Baseline profile, Main profile, High profile			
Débit d'image		Flux principal : 5MP (2880 × 1620), max 30 fps ; 4MP (2560 × 1440), max 30 fps ; 3MP (2304 × 1296), max 30 fps ; 2MP (1920 × 1080), max 30 fps ; 720P (1280 × 720), max 30 fps Sous-flux : 720P (1280 × 720), max 30 fps ; D1 (720 × 576), max 30 fps ; 640 × 360, max 30 fps Troisième flux : D1 (720 × 576), max 30 fps ; 640 × 360, max 30 fps ; 2CIF (704 × 288), max 30 fps ; CIF (352 × 288), max 30 fps			
Débit binaire vidéo		128 Kbps~16 Mbps			
Affichage à l'écran (OSD)		Jusqu'à 8 OSDs			
Masque de confidentialité		Jusqu'à 4 zones			
Zones d'intérêt		Pris en charge			
Flux vidéo		Triple			
U-code		Pris en charge			

*Les conceptions et spécifications sont susceptibles d'être modifiées sans préavis.

Image	
Balance des blancs	Auto/Extérieur/Réglage fin/Lampe sodium/Fixe/Auto2
Réduction du bruit numérique	2D/3D DNR
Inversion d'image	Normale / Verticale / Horizontale / 180° / 90° Horaire / 90° Anti-horaire
Fonctionnalités d'image	IR intelligent, Compensation des hautes lumières, Compensation de contre-jour, Dégivrage numérique
Intelligence	
Détection	Objet retiré, Objet laissé, Changement de scène, Détection de flou
Prévention d'intrusion intelligente	Détection de franchissement de ligne, détection d'intrusion, détection d'entrée/sortie de zone (prise en charge du filtrage des fausses alertes et classification des humains, véhicules non motorisés et véhicules)
Événements	
Détection de base	Détection de mouvement, alarme de sabotage, détection audio, objet retiré, objet laissé, changement de scène, détection de flou
Fonctions générales	Filigrane, filtrage d'adresses IP, alarme de sabotage, entrée/sortie d'alarme, politique d'accès, protection ARP, authentification RTSP, authentification utilisateur
Audio	
Compression audio	G.711U, G.711A
Débit audio	64 Kbps
Fréquence d'échantillonnage	8KHz
Fonctions audio	Audio bidirectionnel, suppression
Stockage	
Stockage local	Micro SD, jusqu'à 512 Go
Stockage réseau	ANR, NAS (NFS)
Interface	
Entrée/Sortie Audio	1 Entrée : impédance 35 kΩ, amplitude 2 V [c-à-c] 1 Sortie : impédance 600 Ω, amplitude 2 V [c-à-c]
Entrée/Sortie d'alarme	1/1
Ethernet	1*RJ45 10M/100M Base-TX Ethernet
Réseau	
Protocoles	IPv4, IPv6, IGMP, ICMP, ARP, TCP, UDP, DHCP, PPPoE, RTP, RTSP, RTCP, RTMP, DNS, DDNS, NTP, FTP, UPnP, HTTP, HTTPS, SMTP, 802.1x, SNMP, QoS, SSL/TLS, SSH
Compatibilité	ONVIF (Profils S, G, T, M), API, SDK
Utilisateur et hôte	Jusqu'à 32 utilisateurs avec 2 niveaux : administrateur et utilisateur courant
Sécurité	Protection par mot de passe, Mot de passe fort, Chiffrement HTTPS, Exportation des journaux d'opération, Authentification basic et digest pour RTSP, Authentification digest pour HTTP, TLS 1.2, Authentification WSSE et digest pour ONVIF
Logiciel de gestion	LEGEND VMS, ARKIV

*Les conceptions et spécifications sont susceptibles d'être modifiées sans préavis.

Navigateur Web	Vue en direct avec plug-in : IE 10+, Chrome 45+, Firefox 52+, Edge 79+ Vue en direct sans plug-in : Chrome 57+, Firefox 58+, Edge 16+
Certifications	
EMC	CE-CEM (EN 55032:2015+A1:2020, EN 61000-3-3:2013+A1:2019, EN IEC 61000-3-2:2019+A1:2021, EN 55035:2017+A11:2020) FCC (FCC CFR 47 partie 15 B, ANSI C63.4-2014)
Sécurité	CE LVD (EN 62368-1:2014+A11:2017) CB (IEC 62368-1:2014) UL (UL 62368-1, 2e Éd., Date de publication : 2014-12-01)
Environment	CE-RoHS (2011/65/EU;(EU)2015/863); WEEE (2012/19/EU); Reach (Regulation (EC) No 1907/2006)
Protection	IP67 (IEC 60529:1989+AMD1:1999+AMD2:2013) IK10 (IEC 62262:2002) 4KV (Protection contre les surtensions)
Général	
Alimentation	DC 12V±25%, PoE (IEEE 802.3af)
Consommation	Moins de 9.0W
Interface d'alimentation	Prise coaxiale Ø 5.5 mm
Dimensions (Ø x H)	246 × 86 × 85 mm / 9.7" × 3.4" × 3.3"
Poids	0.92kg / 2.02lb
Matériel	Métal
Environnement de fonctionnement	-30 ℃ à 60 ℃ (-22 ℉ à 140 ℉), Humidité : ≤ 95 % HR (sans condensation)

Accessoires

XLGJB03-G
Boîte de Jonction

XLGUP06
Monture à poteau

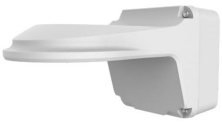

XLGJB07WM03-G
Support Mural

XLGWM03-D
Support Mural

VUSD512G
Carte Micro SD

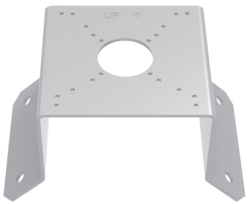

XLGUC08-C
Support de montage d'angle

XLGSE24
Monture Suspendu

XLGCM24
Monture à plafond

XLGSE24-A
Monture Suspendu

XLGUM06-D
Support Incliné

*Les conceptions et spécifications sont susceptibles d'être modifiées sans préavis.