ANILLO DE AJUSTE OMNISTAT2

No. de Cat. 65A18-1

DI-021-EM518-40A (65I18-1)

INSTALACIÓN

ESPAÑOL

ADVERTENCIAS Y PRECAUCIONES

- **ADVERTENCIA: PARA EVITAR FUEGO, DESCARGA ELECTRICA, O MUERTE, INTERRUMPA LA ENERGIA MEDIANTE EL INTERRUPTOR DE CIRCUITO O FUSIBLE. ¡ASEGURESE QUE EL CIRCUITO NO ESTE ENERGIZADO ANTES DE INICIAR LA INSTALACION!**
- Si usted no esta seguro acerca de alguna parte de estas instrucciones, consulte a un electricista.
- Para ser instalado y/o usado de acuerdo con los códigos eléctricos y normas apropiadas.
- Use este producto sólo con **cable de cobre o revestido de cobre.**
- Este producto es únicamente para uso en interiores.
- CONSERVE ESTAS INSTRUCCIONES.

DESCRIPCIÓN

El Anillo de Ajuste Omnistat2 modelo 65A18-1se utiliza para cubrir las marcas y los agujeros de montaje del termostato anterior cuando instale un termostato Omnistat2 de LEVITON en su lugar. Permite montar directamente en la pared o montarse en una caja de tomacorriente horizontal o vertical

INSTALACIÓN

Al montar el anillo de ajuste a la pared:

1. Sujete el anillo de ajuste contra la pared con la palabra "UP" en la parte superior y haciendo frente a usted en el lugar de instalación.
2. Utilizando un lápiz, marque los orificios de montaje (marcados "A" en la Figura 1).
3. Taladre un agujero utilizando una broca de 3/16 " en cada marca de agujero de montaje.
4. Instale los anclajes de pared suministrados (marcados "B" en la Figura 1).
5. Coloque el anillo en la pared para que agujeros de montaje estén alineados con los anclajes de pared. Posicione la base del termostato sobre el anillo de manera que los agujeros de montaje del termostato se alineen con los agujeros de montaje en el anillo.
6. Asegure la base del termostato y el anillo a la pared utilizando los dos tornillos #6 x 1 " suministrados (marcados "C" en la Figura 1).

El anillo también puede montarse a una caja de tomacorrientes horizontal o vertical de 2 " (5 cm) x 4" (10 cm).

1. Coloque el soporte de pared suministrado en la, inserte los tornillos de máquina suministrados y apriete.
2. Coloque el anillo en el soporte de pared.
3. Coloque la base del termostato sobre el anillo, inserte los tornillos y apriete.

Cuando se monta a una caja de tomacorriente horizontal:

1. Coloque el anillo de ajuste en la caja.
2. Coloque la base del termostato sobre el anillo, inserte los tornillos y apriete

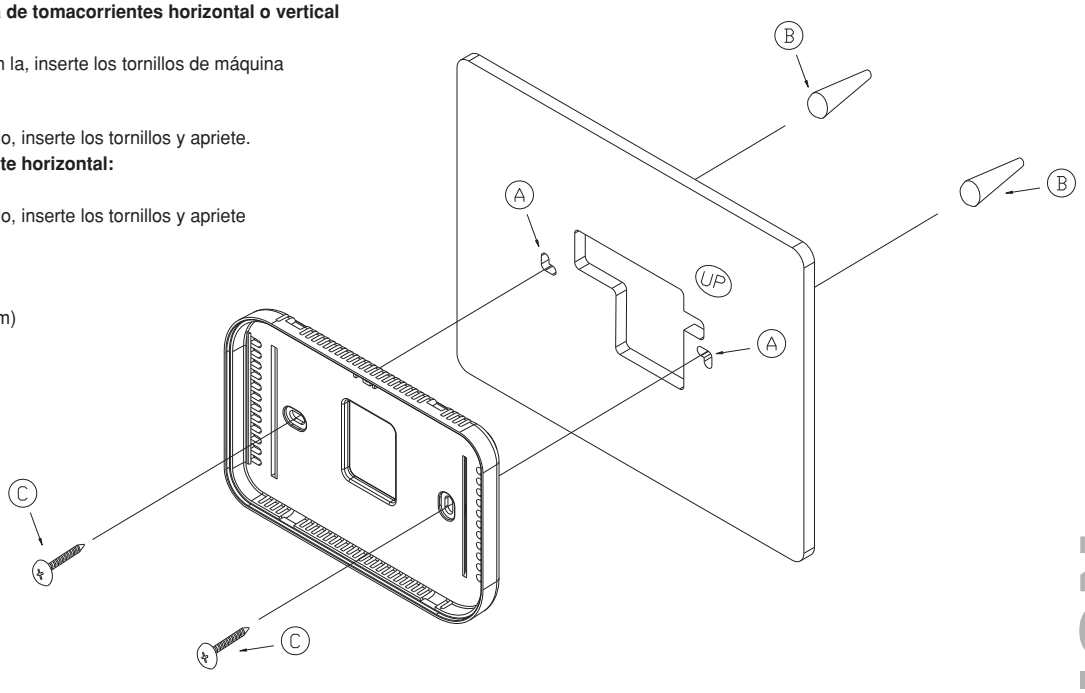

ESPECIFICACIONES

Dimensiones: 7-3/8" (18.7 cm) x 5-3/4" (14.6 cm)

GARANTIA LIMITADA DE LEVITON

Leviton garantiza al comprador consumidor original de sus productos y no para beneficio de nadie más que los productos fabricados por Leviton bajo la marca Leviton ("Producto") estará libre de defectos en materiales y mano de obra durante los períodos indicados a continuación, el que sea más corto: • **OmniPro II y Lumina Pro:** tres (3) años a partir de la instalación ó 42 meses desde la fecha de fabricación. • **OmniLT, Omni IIe y Lumina:** dos (2) años a partir de la instalación ó 30 meses desde la fecha de fabricación. • **Termostatos, Accesorios:** dos (2) años a partir de la instalación ó 30 meses desde la fecha de fabricación. • **Baterías:** Las baterías recargables en los productos tienen una garantía de noventa (90) días desde la fecha de compra. **Nota:** Baterías primarias (no recargables) envíadas en los productos no están garantizadas. **Productos que funcionan con sistemas operativos Windows®:** Durante el período de garantía, Leviton restaurará sistemas operativos corrompidos a los valores de fábrica sin costo alguno, siempre y cuando el producto haya sido usado según lo previsto originalmente. Instalar software que no es de Leviton o modificar el sistema de operacion anula esta garantía. La obligación de Leviton en esta garantía limitada está limitada a la reparación o reemplazo, a opción de Leviton, del producto que falle debido a un defecto de material o mano de obra. Leviton se reserva el derecho de reemplazar el Producto bajo esta Garantía Limitada con un producto nuevo o remanufacturado. Leviton no será responsable de los gastos de mano de obra por remover o reinstalar el producto. El producto reparado o reemplazado está bajo los términos de esta garantía limitada por el resto del tiempo que queda de la garantía limitada o noventa (90) días, el que sea mayor. Esta garantía limitada no cubre los productos de software en el PC. **Leviton no es responsable de las condiciones o aplicaciones fuera del control de Leviton. Leviton no es responsable de los problemas relacionados con la instalación inadecuada, incluso si no se siguen las instrucciones de instalación y de operación por escrito, uso y desgaste normal, catástrofe, falla o negligencia del usuario u otros problemas externos al producto.** Para ver todo sobre la garantía y las instrucciones para devolver el producto, por favor visítenos en **www.leviton.com**.

INFORMACIÓN DE DERECHOS DE AUTOR Y MARCAS COMERCIALES

Este documento y todo su contenido están sujetos y protegidos por derechos de autor internacionales y otros derechos de propiedad intelectual y son propiedad de Leviton Manufacturing Co., Inc., y sus subsidiarias, afiliadas y/o licenciatarios. © 2013 Leviton Manufacturing Co., Inc. Todos los derechos reservados.

Usar marcas comerciales de terceros, marcas de servicio, nombres comerciales, marcas y/o nombres de productos son sólo para fines informativos, otras marcas son/pueden ser marcas comerciales de sus propietarios respectivos, tal uso no pretende dar a entender afiliación, patrocinio o respaldo.

Otras marcas registradas aquí son propiedad de sus dueños respectivos.

Ninguna parte de este documento se puede reproducir, transmitir o transcribir sin el permiso expreso y por escrito de Leviton Manufacturing Co., Inc.

WEB VERSION