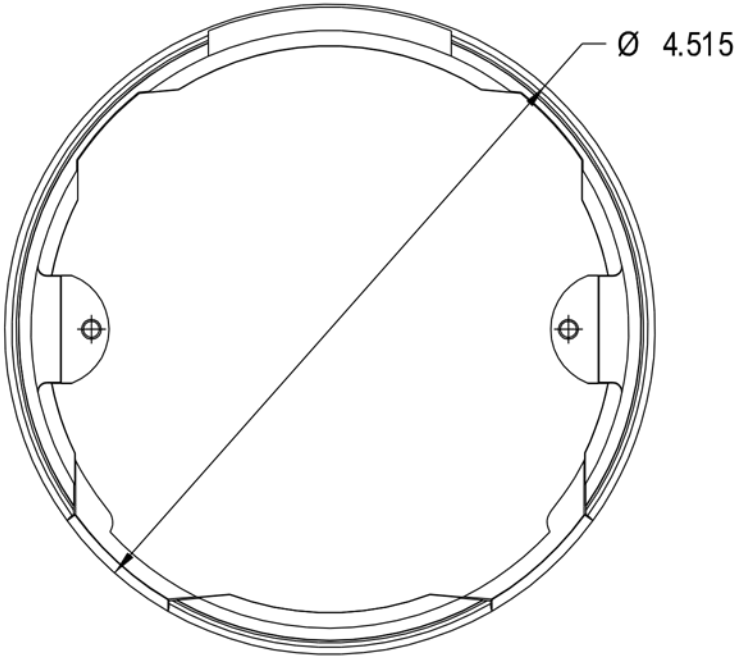
Ø 4.515

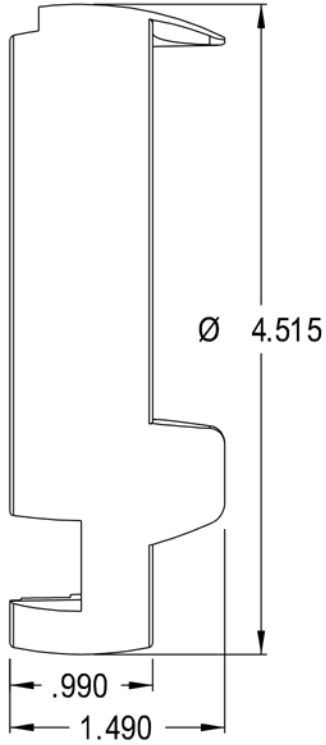
Ø 4.515
.990
1.490

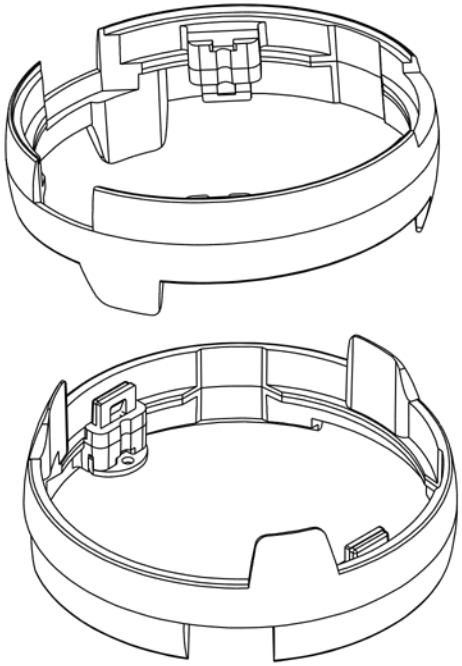

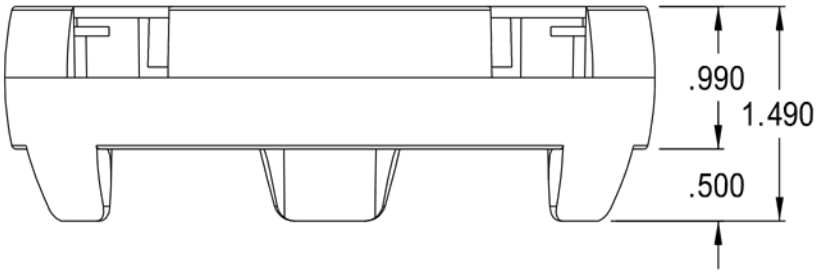
.990
1.490
.500