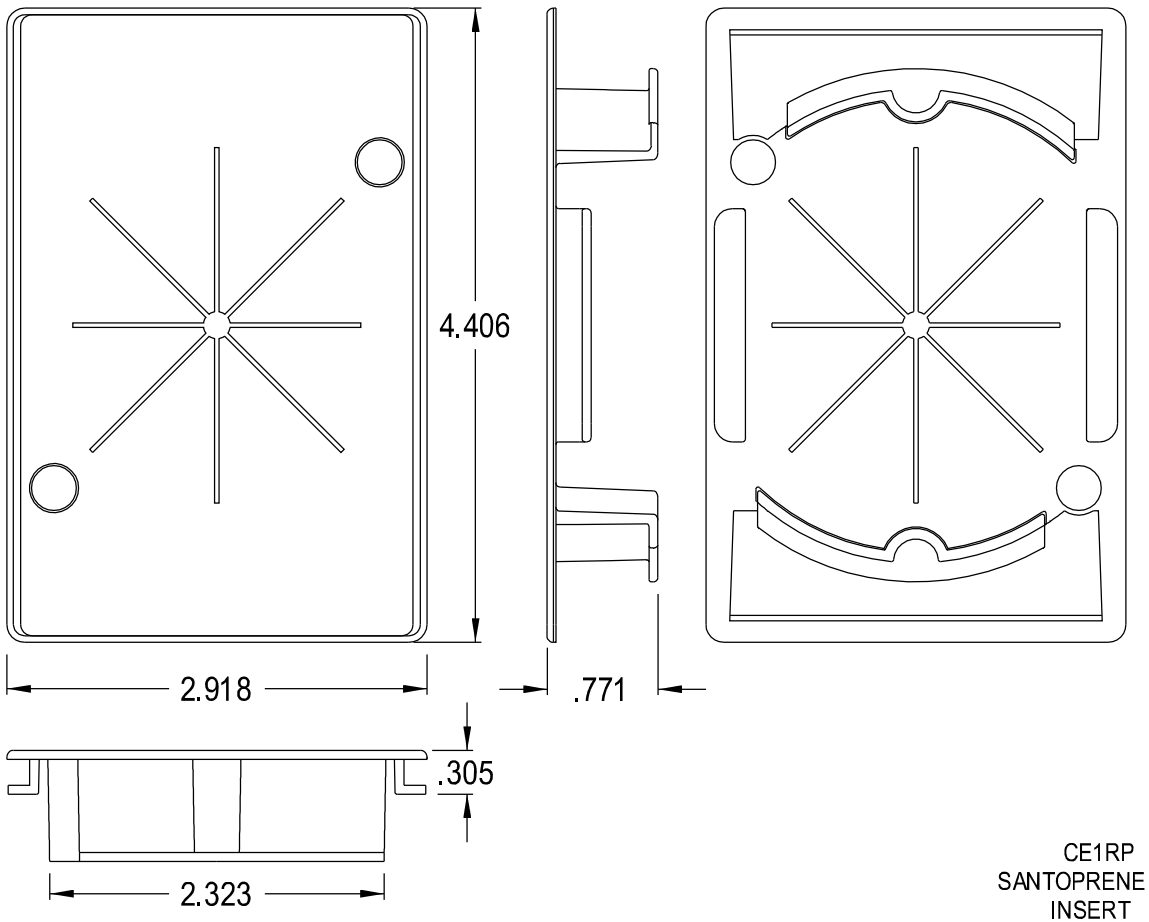
4.406
2.918
.771
.305
2.323

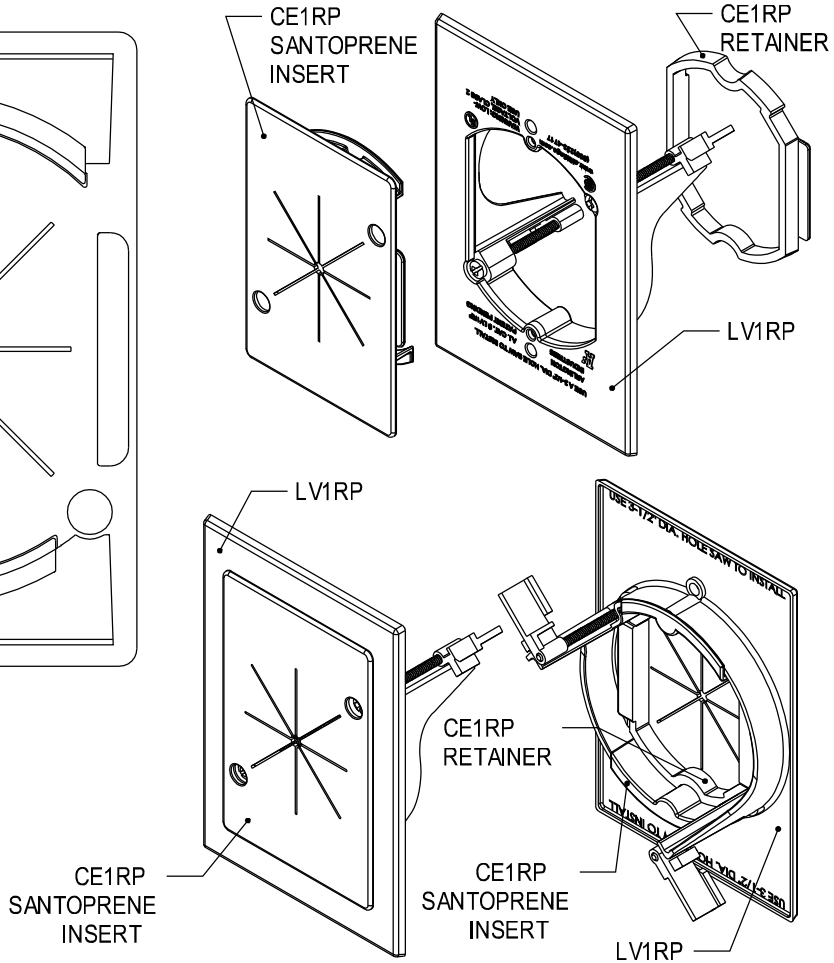
CE1RP
SANTOPRENE
INSERT
CE1RP
RETAINER
LV1RP
LV1RP
CE1RP
RETAINER
CE1RP
SANTOPRENE
INSERT
CE1RP
SANTOPRENE
INSERT
LV1RP