# 30 Amp Flush Mount Outlet
# Cat. No. 278 - Ratings: 30A 125/250V AC/CA

DI-000-00278-20F-W

## INSTALLATION

English

### WARNINGS

- **TO AVOID FIRE, SHOCK, OR DEATH; TURN OFF POWER** AT CIRCUIT BREAKER OR FUSE AND TEST THAT THE POWER IS OFF BEFORE WIRING!
- **TO AVOID PERSONAL INJURY OR DEATH, DO NOT** USE THE MOUNTING SCREWS SUPPLIED IN THE WALLPLATE SCREW HOLE. THE MOUNTING SCREWS SHOULD ONLY BE USED IN THE MOUNTING SCREW HOLES. PLEASE SEE DIAGRAM (BELOW).
- **DO NOT** use with single-gang wallboxes, single-gang mud rings or single-gang box extenders.
- To be installed and/or used in accordance with appropriate electrical codes and regulations.
- If you are not sure about any part of these instructions, consult an electrician.
  **NOTE:** For use with #6 - #8 AWG Aluminum/copper-clad or #6 - #10 AWG copper.
  **Not Recommended for Electric Vehicle Charging**

### Installation instructions

- Strip wire exposing ½ inch (1.3 cm) of conductor.
  **Warning:** Stripping wire too short may result in pinching insulation between screw and terminal.
  **Warning:** It is important that conductors are not damaged during this process, if damaged cut off section and repeat step.
  **Caution:** For replacement of existing device, it is recommended to cut off used portion of wire and strip new section.
- Identify and insert wires into appropriate terminals using wiring diagram.
- **Tighten terminals screws to 40 in-lbs**.
  **Warning:** Wire must be torqued to 40 in-lbs., the torque MUST be maintained for a minimum of 5 seconds with a constant torque reading of 40 in-lbs.
  **MUST repeat this step after all wires have been initially secured to 40 in-lbs.**

**Strip/Insert/Tighten to 40 in-lbs.**

Dénuder/insérer/serrer à un couple de 40 po-lb

*Pelar/Insertar/Apretar a 40 pulg-lbs.*

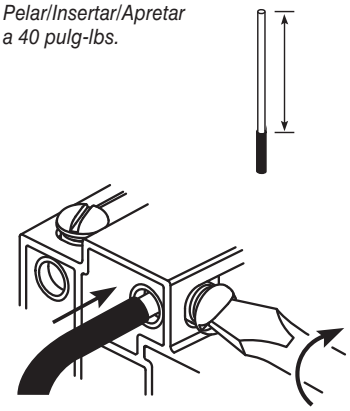


**Wiring Diagram**

Schéma de câblage

*Diagrama de Cableado*

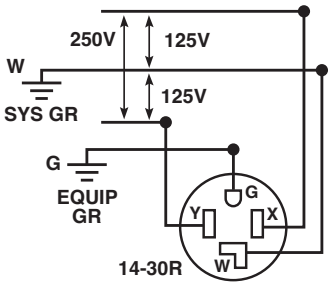


**Install /** Installer / *Instalar*

**Use 2-gang wallplate (2.15" dia. opening) to complete installation**

Se servir d'une plaque pour deux dispositifs (ouverture d'un diamètre de 2,15 po [5,5 cm]) pour terminer l'installation

*Utilizar una placa de pared de 2 módulos (apertura de 5.5 cm (2.15 pulg.) de diámetro para completar la instalación*

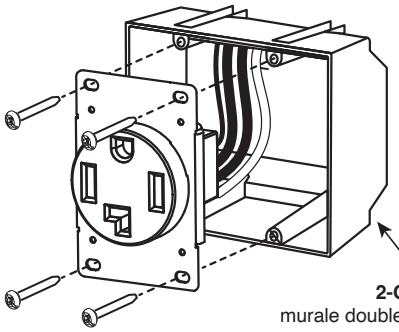


**For installation instructions and warranty, visit www.leviton.com/instructions and search for 278. For a printed copy, call 1-800-323-8920.**
Pour obtenir les directives d'installation et la garantie, rendez-vous sur www.leviton.com/instructions et cherchez 278.
Pour en obtenir une version imprimée, il suffit de composer le 1 800 323-8920.
*Para obtener instrucciones de instalación y garantía, visite www.leviton.com/instructions y busque el número de producto 278.*
*Para obtener una copia impresa, llame al 1-800-323-8920.*

Use herein of other third party trademarks, service marks, trade names, brand names and/or product names are for informational purposes only, are/may be the trademarks of their respective owners; such use is not meant to imply affiliation, sponsorship, or endorsement.

**FOR CANADA ONLY**

For warranty information and/or product returns, residents of Canada should contact Leviton in writing at **Leviton Manufacturing of Canada ULC** to the attention of the **Quality Assurance Department, 165 Hymus Blvd, Pointe-Claire (Quebec), Canada H9R 1E9 or by telephone at 1 800 405-5320.**

**LIMITED 2 YEAR WARRANTY AND EXCLUSIONS**

Leviton warrants to the original consumer purchaser and not for the benefit of anyone else that this product at the time of its sale by Leviton is free of defects in materials and workmanship under normal and proper use for two years from the purchase date. Leviton's only obligation is to correct such defects by repair or replacement, at its option. **For details visit www.leviton.com or call 1-800-824-3005.** This warranty excludes and there is disclaimed liability for labor for removal of this product or reinstallation. This warranty is void if this product is installed improperly or in an improper environment, overloaded, misused, opened, abused, or altered in any manner, or is not used under normal operating conditions or not in accordance with any labels or instructions. **There are no other or implied warranties of any kind, including merchantability and fitness for a particular purpose**, but if any implied warranty is required by the applicable jurisdiction, the duration of any such implied warranty, including merchantability and fitness for a particular purpose, is limited to two years. **Leviton is not liable for incidental, indirect, special, or consequential damages, including without limitation, damage to, or loss of use of, any equipment, lost sales or profits or delay or failure to perform this warranty obligation**. The remedies provided herein are the exclusive remedies under this warranty, whether based on contract, tort or otherwise.

WEB VERSION

# Prise encastrée de 30 A - No de cat. 278 - Valeurs: 30A 125/250V AC/CA

## INSTALLATION

**Français**

**AVERTISSEMENTS**

- **POUR ÉVITER LES RISQUES D'INCENDIE, DE CHOC ÉLECTRIQUE OU D'ÉLECTROCUTION, COUPER LE COURANT** AU FUSIBLE OU AU DISJONCTEUR ET S'ASSURER QUE LE CIRCUIT EST HORS TENSION AVANT DE PROCÉDER À L'INSTALLATION!
- **POUR ÉVITER LES LÉSIONS CORPORELLES OU LA MORT, NE PAS** INSÉRER LES VIS DE FIXATION FOURNIES DANS LE TROU PRÉVU POUR LA PLAQUE MURALE. CES VIS NE PEUVENT ÊTRE UTILISÉES QUE DANS LES TROUS DE FIXATION. SE REPORTER AU SCHÉMA CI-DESSOUS.
- **NE PAS** utiliser avec les boîtiers à un dispositif, les anneaux d'étanchéité à un dispositif ou les rallonges de boîtes à un dispositif.
- Les produits décrits aux présentes doivent être installés et utilisés conformément aux codes de l'électricité en vigueur.
- À défaut de bien comprendre les présentes directives, en tout ou en partie, on doit faire appel à un électricien.
  **REMARQUE :** Pour une utilisation avec des fils d'aluminium/plaqués cuivre de calibre 6 - 8 AWG ou des fils de cuivre de calibre 6 - 10 AWG.
  **Ce produit n'est pas recommandé pour la recharge de véhicules électriques.**

**Directives d'installation**

- Dénuder les fils sur 0,5 po (1,3 cm).
  **Avertissement :** si la longueur de dénudage est trop courte, l'isolant peut être pincé sous la vis d'une borne.
  **Avertissement :** il importe de ne pas endommager les fils; le cas échéant, il faut couper la partie touchée et recommencer.
  **Mise en garde :** en cas de remplacement d'un dispositif existant, on recommande de couper la partie utilisée des fils et d'en dénuder une nouvelle.
- Déterminer la borne à utiliser pour chaque fil, conformément au schéma de câblage.
- **Serrer les vis des bornes en exerçant un couple de 40 po-lb (4,5 N-m). Avertissement :** Le couple DOIT être maintenu pendant au moins cinq secondes à une lecture constante de 40 po-lb (4,5 N-m). **Il FAUT reprendre cette étape une fois tous les fils assujettis au couple recommandé de 40 po-lb (4,5 N-m).**

L'utilisation ici d'autres marques de commerce ou de service, d'appellations commerciales ou encore de noms de produits d'entreprises tierces n'est qu'à titre informatif; leur intégration aux présentes ne saurait être interprétée comme un témoignage d'affiliation, de parrainage ou d'appui envers leurs propriétaires respectifs.

**GARANTIE LIMITÉE DE 2 ANS ET EXCLUSIONS**

Leviton garantit au premier acheteur, et uniquement au crédit du dit acheteur, que ce produit ne présente ni défauts de fabrication ni défauts de matériaux au moment de sa vente par Leviton, et n'en présentera pas tant qu'il est utilisé de façon normale et adéquate, pendant une période de 2 ans suivant la date d'achat. La seule obligation de Leviton sera de corriger les dits défauts en réparant ou en remplaçant le produit défectueux si ce dernier est retourné port payé, accompagné d'une preuve de la date d'achat, avant la fin de la dite période de 2 ans, à la **Manufacture Leviton du Canada S.R.I., au soin du service de l'Assurance Qualité, 165 boul. Hymus, Pointe-Claire, (Québec), Canada H9R 1E9**. Par cette garantie, Leviton exclut et décline toute responsabilité envers les frais de main d'oeuvre encourus pour retirer et réinstaller le produit. Cette garantie sera nulle et non avenue si le produit est installé incorrectement ou dans un environnement inadéquat, s'il a été surchargé, incorrectement utilisé, ouvert, employé de façon abusive ou modifié de quelle que manière que ce soit, ou s'il n'a été utilisé ni dans des conditions normales ni conformément aux directives ou étiquettes qui l'accompagnent. **Aucune autre garantie, explicite ou implicite, y compris celle de qualité marchande et de conformité au besoin, n'est donnée**, mais si une garantie implicite est requise en vertu de lois applicables, la dite garantie implicite, y compris la garantie de qualité marchande et de conformité au besoin, est limitée à une durée de 2 ans. **Leviton décline toute responsabilité envers les dommages indirects, particuliers ou consécutifs, incluant, sans restriction, la perte d'usage d'équipement, la perte de ventes ou les manques à gagner, et tout dommage-intérêt découlant du délai ou du défaut de l'exécution des obligations de cette garantie**. Seuls les recours stipulés dans les présentes, qu'ils soient d'ordre contractuel, délictuel ou autre, sont offerts en vertu de cette garantie.

**Ligne d'assistance technique : 1-800-405-5320 (Canada seulement) www.leviton.com**

---

# Contacto de Montaje Empotrado de 30A - Cat. Núm. 278 - Capacidad: 30A 125/250V AC/CA

## INSTALACIÓN

**Español**

**ADVERTENCIAS**

- **PARA EVITAR INCENDIO, DESCARGA ELÉCTRICA O LA MUERTE; ¡DESCONECTE LA ELECTRICIDAD** EN EL INTERRUPTOR PRINCIPAL DEL CIRCUITO O FUSIBLE Y PRUEBE QUE LA ENERGÍA ESTÉ DESCONECTADA ANTES DEL CABLEADO!
- **PARA EVITAR LESIONES PERSONALES O LA MUERTE, NO UTILICE** LOS TORNILLOS DE MONTAJE SUMINISTRADOS EN EL ORIFICIO PARA TORNILLOS DE LA PLACA DE PARED. LOS TORNILLOS DE MONTAJE SÓLO DEBEN UTILIZARSE EN LOS ORIFICIOS PARA TORNILLOS DE MONTAJE. CONSULTE EL DIAGRAMA (ABAJO).
- **NO UTILIZAR** con cajas de una unidad, anillos de una unidad o extensores de caja de una unidad.
- Para ser instalado y/o utilizado de acuerdo con los códigos y reglamentos eléctricos apropiados.
- Si no está seguro acerca de cualquier parte de estas instrucciones, consulte a un electricista.
  **NOTA:** Para uso con cable de aluminio o con revestimiento de cobre #6 - #8 AWG ó cobre #6 - #10 AWG.
  **No recomendado para la carga de vehículos eléctricos.**

**Instrucciones de instalación**

- Pele el cable dejando al descubierto ½ pulgada (1.3 cm) del conductor.
  **Advertencia:** Si se pela el cable demasiado corto, se puede pellizcar el aislamiento entre el tornillo y la terminal.
  **Advertencia:** Es importante que los conductores no se dañen durante este proceso, si se dañan, corte la sección y repita el proceso.
  **Precaución:** Para sustituir el dispositivo existente, se recomienda cortar la parte usada del cable y pelar una nueva sección.
- Determine la terminal apropiada para cada cable según el diagrama de cableado.
- **Apriete los tornillos de las terminales a 40 pulg-lbs. Advertencia:** El cable debe apretarse a 40 pulg-lbs., el apriete DEBE mantenerse por un mínimo de 5 segundos con una lectura de torque constante de 40 pulg-lbs. **DEBE repetir este paso después de que todos los cables hayan sido asegurados inicialmente a 40 pulg-lbs.**

El uso aquí descrito de marcas comerciales, marcas de servicio, nombres comerciales, nombres de marcas y/o nombres de productos de terceros se hace únicamente con fines informativos, y son/pueden ser marcas comerciales de sus respectivos propietarios; dicho uso no implica afiliación, patrocinio o respaldo.

**GARANTIA LIMITADA POR 2 AÑOS Y EXCLUSIONES**

Leviton garantiza al consumidor original de sus productos y no para beneficio de nadie más que este producto en el momento de su venta por Leviton está libre de defectos en materiales o fabricación por un período de dos años desde la fecha de la compra original. La única obligación de Leviton es corregir tales defectos ya sea con reparación o reemplazo, como opción. **Para detalles visite www.leviton.com o llame al 1-800-824-3005.** Esta garantía excluye y renuncia toda responsabilidad de mano de obra por remover o reinstalar este producto. Esta garantía es inválida si este producto es instalado inapropiadamente o en un ambiente inadecuado, sobrecargado, mal usado, abierto, abusado o alterado en cualquier manera o no es usado bajo condiciones de operación normal, o no conforme con las etiquetas o instrucciones. **No hay otras garantías implicadas de cualquier otro tipo, incluyendo mercadotecnia y propiedad para un propósito en particular** pero si alguna garantía implicada se requiere por la jurisdicción pertinente, la duración de cualquiera garantía implicada, incluyendo mercadotecnia y propiedad para un propósito en particular, es limitada a dos años. **Leviton no es responsable por daños incidentales, indirectos, especiales o consecuentes, incluyendo sin limitación, daños a, o pérdida de uso de, cualquier equipo, pérdida de ventas o ganancias o retraso o falla para llevar a cabo la obligación de esta garantía.** Los remedios provistos aquí son remedios exclusivos para esta garantía, ya sea basado en contrato, agravio o de otra manera.

**Para Asistencia Técnica llame al: 1-800-824-3005 (Sólo en EE.UU.) www.leviton.com**

**SÓLO PARA MÉXICO**

**POLÍTICA DE GARANTÍA DE 10 AÑOS:** Leviton S de RL de CV, Lago Tana No. 43, Col. Huichapan, Alcaldía Miguel Hidalgo, Ciudad de México, CP 11290 México. Tel (55) 5082-1040. Garantiza este producto por el término de diez años en todas sus partes y mano de obra contra cualquier defecto de fabricación y funcionamiento a partir de la fecha de entrega o instalación del producto bajo las siguientes **CONDICIONES:**

1. Para hacer efectiva esta garantía, no podrán exigirse mayores requisitos que la presentación de ésta póliza sellada por el establecimiento que lo vendió o nota de compra o factura.
2. La empresa se compromete a reemplazar o cambiar el producto defectuoso sin ningún cargo para el consumidor, los gastos de transportación que se deriven de su cumplimiento serán cubiertos por: Leviton S de RL de CV.
3. El tiempo de reemplazo en ningún caso será mayor a 30 días contados a partir de la recepción del producto en cualquiera de los sitios en donde pueda hacerse efectiva la garantía.
4. Cuando se requiera hacer efectiva la garantía mediante el reemplazo del producto, esto se podrá llevar a cabo en: Leviton S de RL de CV.
5. Esta garantía no es válida en los siguientes casos: A) Cuando el producto ha sido utilizado en condiciones distintas a las normales. B) Cuando el producto no ha sido operado de acuerdo con el instructivo de uso en idioma español proporcionado. C) Cuando el producto ha sido alterado o reparado por personas no autorizadas por Leviton S de RL de CV.
6. El consumidor podrá solicitar que se haga efectiva la garantía ante la propia casa comercial donde adquirió el producto.
7. En caso de que la presente garantía se extraviara el consumidor puede recurrir a su proveedor para que se le expida otra póliza de garantía previa presentación de la nota de compra o factura respectiva.

**DATOS DEL USUARIO**
NOMBRE: _____ DIRECCIÓN: _____
COL: _____ C.P. _____
CIUDAD: _____
ESTADO: _____
TELÉFONO: _____

**DATOS DE LA TIENDA O VENDEDOR**
RAZÓN SOCIAL: _____ PRODUCTO: _____
MARCA: _____ MODELO: _____
NO. DE SERIE: _____
NO. DEL DISTRIBUIDOR: _____
DIRECCIÓN: _____
COL: _____ C.P. _____
CIUDAD: _____
ESTADO: _____
TELÉFONO: _____
FECHA DE VENTA: _____
FECHA DE ENTREGA O INSTALACIÓN: _____

WEB VERSION

© 2024 Leviton Mfg. Co., Inc.