Commandes IllumaTech®
à glissière préréglable ou à bouton rotatif

Une expérience classique et harmonieuse

Utilisations

Les commandes IllumaTech à glissière préréglable peuvent avoir un fonctionnement unipolaire ou à trois voies. Leur barre de gradation captive permet de régler tout en douceur et en précision l'intensité des luminaires commandés, tandis que leur bouton en assure la commutation. Des trousses de changement de couleur simplifient en outre la gestion des stocks en diminuant la quantité de dispositifs à entreposer.

Des commandes silencieuses de ventilateur de plafond allient quant à elles la facilité d'un bouton rotatif traditionnel au look contemporain de la gamme Decora[MD].

Caractéristiques et avantages

- Installations unipolaires ou à trois voies, avec un interrupteur conçu pour ce type de fonctionnement.
- Modèles livrés en blanc, avec des faces de rechange ivoire et amande pâle. Des trousses de changement d'autres couleurs sont également offertes.
- Témoin de localisation qui s'illumine quand les charges sont hors tension (certains modèles seulement).
- Apparence qui agrémente tous les décors et s'harmonise avec les autres dispositifs Decora.
- Compatibilité avec les plaques décoratives Decora et sans vis Decora Plus[MC].
- Filtre antibrouillage radioélectrique et électromagnétique intégré.
- Installation aisée dans une boîte murale ordinaire et possibilité de groupement avec d'autres dispositifs.

Vue d'ensemble des modèles

	IPL06	IPI10	IPM06	IPM10	IPE04	IPX06-1	IPX06-7	IPX10	IPX12	IP710	IPF01	IPF05	RTF01
Tension et fréquence													
120 V c.a., -60 Hz	Oui	Oui	Oui	Oui	Oui	Oui	-	Oui	-	Oui	Oui	Oui	Oui
277 V c.a., -60 Hz	-	-	-	-	-	-	Oui	-	Oui	Oui	-	-	-
Charges nominales													
À incandescence / halogène	600 W	1 000 W	600 W	1 000 W	400 W	-	-	-	-	-	-	-	-
DEL/LFC	150 W	-	-	-	150 W	-	-	-	-	10 A	-	-	-
MLV	-	-	600 VA	1 000 VA	-	-	-	-	-	-	-	-	-
ÉBT	-	-	-	-	400 VA	-	-	-	-	-	-	-	-
Fluorescentes	-	-	-	-	-	600 VA	600 VA	1 000 VA	1 200 VA	1 200 VA 1 500 VA	-	-	-
Moteurs	-	-	-	-	-	-	-	-	-	-	1,5 A	5 A	1,5 A
Données physiques													
Neutre requis	Non	Non	Non	Non	Oui	Non	Non	Non	Non	Non	Non	Non	Non
Unipolaire /à trois voies	Oui	Oui	Oui	Oui	Oui	Oui	Oui	Oui	Oui	Oui	Oui	Oui	Non
Témoin de localisation	Non	Oui	Oui	Oui	Oui	Non	Non	Non	Non	Non*	Oui	Oui	Non

** Version avec témoins de localisation également offertes*

Charges maximales en installations groupées

Lorsqu'on regroupe plusieurs dispositifs dans la même boîte, il faut parfois en réduire les valeurs nominales, conformément au tableau ci-dessous. Il est à noter que plusieurs modèles sont dotés d'ailettes latérales qu'on doit retirer dans de tels cas (voir les feuillets de directives).

No de cat.	Un dispositif	Deux dispositifs	Trois dispositifs ou plus
IPL06-10	150 W DEL/LFC 600 W (à incandescence)	150 W DEL/LFC 500 W (à incandescence)	150 W DEL/LFC 400 W (à incandescence)
IPI10-1L	1 000 W	800 W	700 W
IPE04-1L	400 VA (MBT) 150 W DEL/LFC 400 W (à incandescence)	350 VA (MBT) 150W DEL/LFC 350W (à incandescence)	250 VA (MBT) 150 W DEL/LFC 250 W (à incandescence)
IPM06-1L	600 VA (MBT) 600 W (à incandescence)	500 VA (MBT) 500 W (à incandescence)	400 VA (MBT) 400 W (à incandescence)
IPM10-1L	1 000 VA (MBT) 1 000 W (à incandescence)	800 VA (MBT) 800 W (à incandescence)	700 VA (MBT) 700 W (à incandescence)
IP710-DL IP710-D0	10 A (DEL à 120/277 V c.a.) 1 200 VA à 120 V c.a. 1 500 VA à 277 V c.a.	10 A (DEL à 120/277 V c.a.) 1 200VA à 120 V c.a. 1 500VA à 277 V c.a.	10 A (DEL à 120/277 V c.a.) 1 200 VA à 120 V c.a. 1 500 VA à 277 V c.a.
IPX06-10	600 VA	500 VA	400 VA
IPX10-10	1 000 VA	800 VA	700 VA
IPX06-70	600 VA	600 VA	600 VA
IPX12-70	1 200 VA	1 200 VA	1 200 VA
IPF01-1L	1,5 A	1,5 A	1,5 A
IPF05-1L	5 A	4,1 A	3,3 A
RTF01-10	1,5 A	1,5 A	1,5 A

Commandes à glissière préréglable

- Glissière à mouvement fluide permettant un réglage facile et précis de l'intensité lumineuse.
- Barre de glissière captive qui reste bien en place.
- Bouton de commutation facile à utiliser et témoin de localisation vert sur certains modèles.
- Bouton agissant comme un interrupteur à entrefer qui permet de couper complètement le courant quand on veut remplacer une lampe.
- Parcours de glissière d'environ 20 mm.
- Mécanisme de récupération qui permet de conserver le dernier réglage en cas de pannes.

Gradateurs pour charges à incandescence, fluocompactes et à DEL

- Modèle IPL06 conçu pour assurer une gradation optimale des lampes à DEL et fluocompactes réglables. Il convient également aux charges à incandescence et à halogène.
- Modèle IPE04 également compatible avec les lampes électroniques à basse tension.
- Plage de gradation plus étendue pour les lampes à DEL ou fluocompactes que les dispositifs conventionnels.
- Fonction de programmation optionnelle permettant aux utilisateurs de modifier la plage de gradation de façon à optimiser au besoin le fonctionnement des lampes à faible intensité.
- Modèles IPL06 et IP710 permettant de se conformer à la partie 6 de 2019 de la norme CCR 24 en ce qui a trait aux commandes et dispositifs de commutation de l'éclairage intérieur.

Gradateurs pour charges à DEL ou fluorescentes de 0-10 V

- Modèles IP710 spécialement conçus pour les luminaires à DEL employant des sources d'alimentation et des ballasts fluorescents Mark 7MD de 0-10 V.
- Tension double (120/277 V) et courant d'absorption maximal de 50 mA.
- Aucun bloc requis pour la commutation.

Commandes de vitesse de ventilateur

- Modèles à glissière ou à bouton rotatif.
- Fonctionnement silencieux à 1,5 A, idéal pour les chambres à coucher, les bibliothèques, les salles d'étude ou tout autre endroit où le bruit d'un ventilateur pourrait être incommodant. Modèle de 5 A à réglage de la vitesse pleine bande également offert.

Trousse de changement de couleur pour commandes à glissière IllumaTech
(trousse à glissière préréglable montrée)

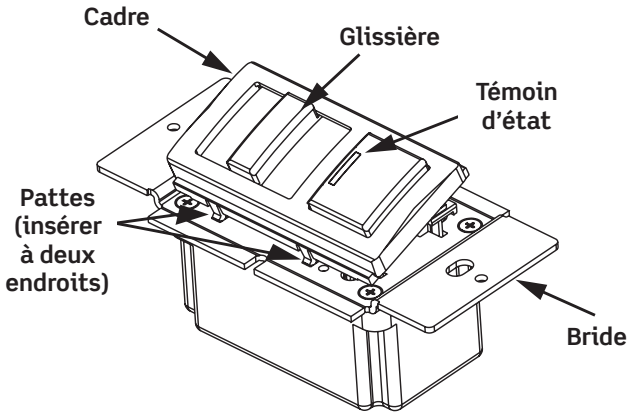

Données environnementales

- Températures de fonctionnement de 0 à 55 °C.
- Températures au repos de 10 à 85 °C.
- Humidité relative sans condensation de 20 à 90 %.

Garantie

- Garantie limitée de cinq ans.

Homologations

- Homologation UL (dossiers E-31373 pour les gradateurs et E-123566 pour les commandes de ventilateur).
- Certification CSA (dossier LR-3413).
- Conformité à la norme NEMA SSL 7A (IPL06 et IP710 seulement).
- Conformité à la norme CCR 24 (IPL06 et IP710 seulement).

Éléments à considérer pour l'installation

Remarque : le partage d'un fil de neutre peut entraîner le papillotement des lampes. Il faut connecter tous les dispositifs à la même phase ou faire courir un neutre distinct pour chacune. On peut communiquer avec l'assistance technique de Leviton si le problème persiste.

Avertissement : pour assurer le bon fonctionnement du gradateur et éviter les dommages et les blessures graves ou mortelles, lorsqu'on remplace un ballast à démarrage instantané par un modèle Mark-10MD réglable, il FAUT également remplacer les douilles existantes par des versions à démarrage rapide. Se reporter aux directives qui accompagnent les ballasts et les gradateurs de Leviton.

IPL06, IP710 et IPE04 : ces dispositifs peuvent fonctionner avec les lampes à DEL ou fluocompactes marquées comme étant réglables (dimmable). Pour consulter la liste complète des lampes à DEL compatibles, on peut se rendre au **www.leviton.com/DEL**

On peut employer des amplificateurs de puissance de Leviton pour augmenter la capacité de charge des gradateurs muraux. Ces amplificateurs sont offerts en versions pour les lampes à incandescence, magnétiques à basse tension et électroniques à basse tension, de même que pour les ballasts fluorescents réglables Mark 10MD Powerline ou de 0-10 V, comme les modèles Mark 7MD de Philips Advance ou encore QuicktronicMD ou HeliosMC d'OSRAM Sylvania.

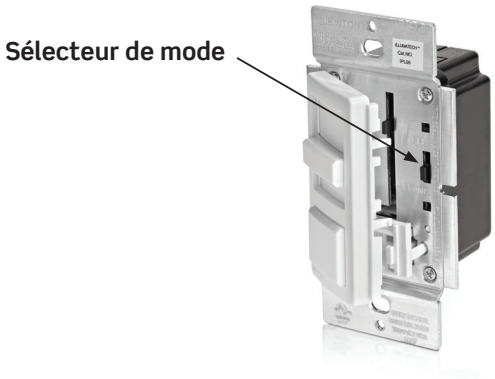

- Permet d'optimiser le rendement des lampes à DEL (mode A par défaut).

- Permet aussi d'entrer en mode de programmation pour paramétrer les intensités maximale et minimale en fonction des charges commandées, éliminant ainsi les clignotements en bas de parcours.

Dimensions

Commandes IllumaTech à glissière préréglable

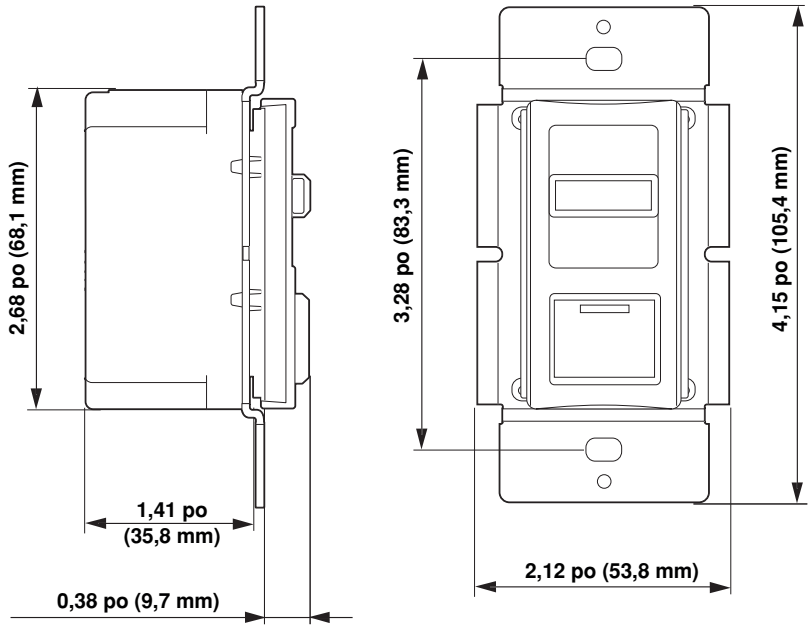

Commandes IllumaTech à bouton rotatif

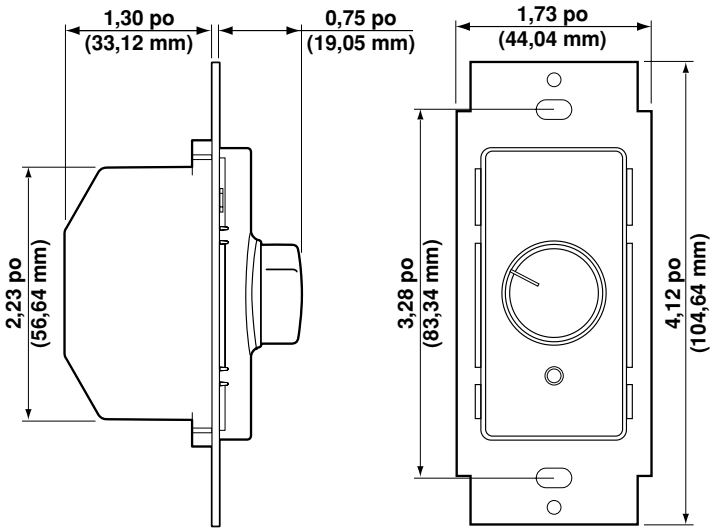

Schémas de câblage

Nos de cat. IPL06, IPI10, IPM06, IPM10, IPX06, IPX10, IPX12, IPF01, IPF05 et RTF01

Installations unipolaires

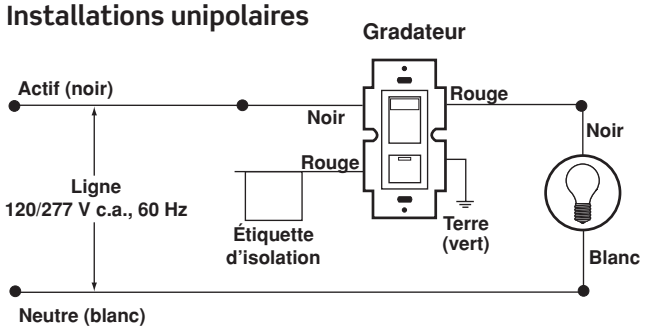

Installations à trois voies

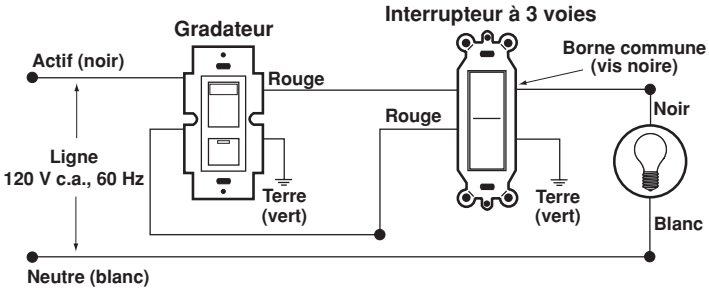

Remarque : le modèle RTF01 est unipolaire seulement.

No de cat. IPE04

Installations unipolaires

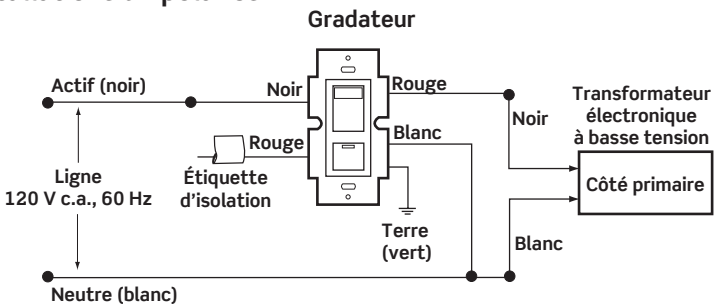

Installations à trois voies

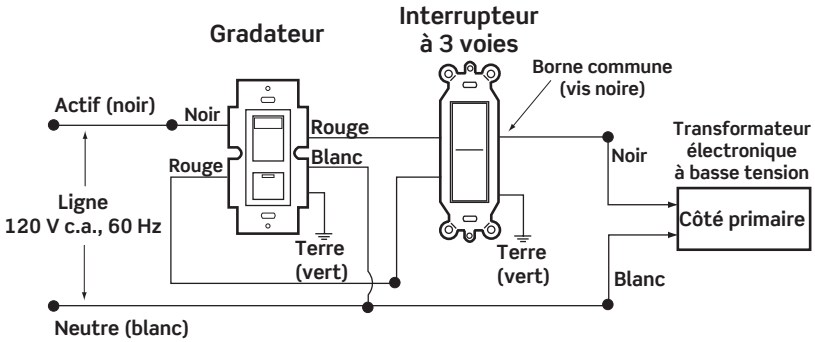

Nº de cat. IP710

Installations unipolaires

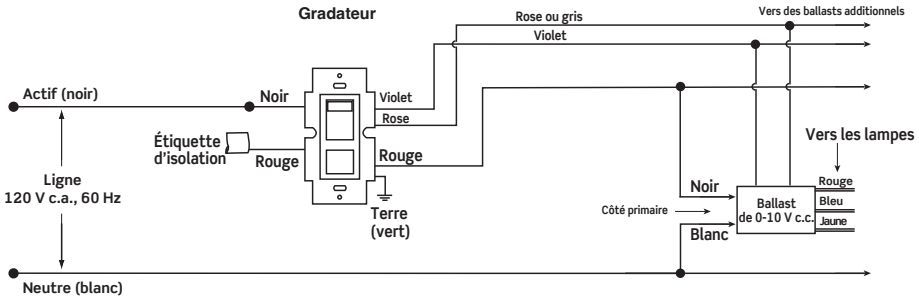

Installations unipolaires avec bloc d'alimentation

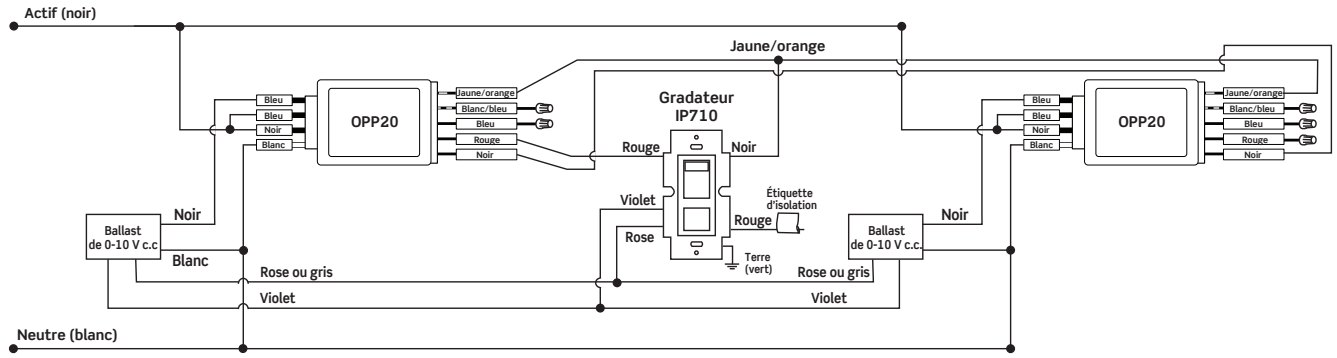

Installations à trois voies

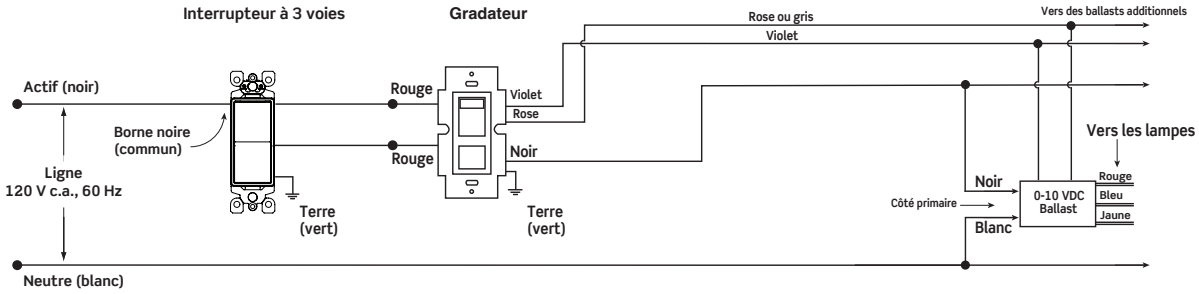

Renseignements pour la commande

Toutes les commandes IllumaTech préréglables peuvent avoir un fonctionnement unipolaire ou à trois voies quand elles sont utilisées avec un interrupteur conçu à cette fin. Tension de 120 V c.a. à moins d'indication contraire dans la colonne des valeurs nominales.

Description	Nº de cat.	Valeurs nominales	Couleur
Gradateur pour lampes à incandescence/ fluocompactes/à DEL, sans témoin de localisation	IPL06-10	150 W (DEL/LFC) 600 W (à incandescence)	Z
Gradateur pour lampes à incandescence, avec témoin de localisation	IPI10-1L	1 000 W (à incandescence)	Z
Gradateur pour lampes magnétiques à basse tension, avec témoin de localisation	IPM06-1L	600 VA (MBT) 600 W (à incandescence)	Z
Gradateur pour lampes magnétiques à basse tension, avec témoin de localisation	IPM10-1L	1000 VA (MBT) 1 000 W (à incandescence)	Z
Gradateur pour lampes électroniques à basse tension, avec témoin de localisation, neutre requis	IPE04-1L	150 W (DEL/LFC) 400 W (à incandescence) 400 VA (ÉBT)	Z
Gradateur pour ballasts fluorescents Mark 10MD Powerline, sans témoin de localisation	IPX06-10	600 VA Fluorescentes	Z
Gradateur pour ballasts fluorescents Mark 10MD Powerline, sans témoin de localisation	IPX06-70	600 VA (fluorescentes à 277 V c.a.)	Z
Gradateur pour ballasts fluorescents Mark 10MD Powerline, sans témoin de localisation	IPX10-10	1 000 VA (fluorescentes)	Z
Gradateur pour ballasts fluorescents Mark 10MD Powerline, sans témoin de localisation	IPX12-70	1 200 VA (fluorescentes à 277 V c.a.)	Z
Gradateur pour lampes à DEL/ballasts fluorescents Mark 7MD de 0-10 V, avec témoin de localisation	IP710-DL	10 A (DEL à 120/277 V c.a.) 1 200 VA (fluorescentes à 120 V c.a.) 1 500 VA (fluorescentes à 277 V c.a.) 50 mA (absorption)	Z
Gradateur pour lampes à DEL/ballasts fluorescents Mark 7MD de 0-10 V, sans témoin de localisation	IP710-D0	10 A (DEL à 120/277 V c.a.) 1 200 VA (fluorescentes à 120 V c.a.) 1 500 VA (fluorescentes à 277 V c.a.) 50 mA (absorption)	Z
Commande de vitesse de ventilateur silencieuse, avec témoin de localisation	IPF01-1L	1,5 A (moteurs)	Z
Commande de vitesse de ventilateur pleine bande, avec témoin de localisation	IPF05-1L	5 A (moteurs)	Z
Commande de vitesse de ventilateur silencieuse, unipolaire seulement, sans témoin de localisation	RTF01-10	1,5 A (moteurs)	Z

Trousses de changement de couleur

Description	Nº de cat.	Couleur*
Trousse de changement de couleur pour dispositifs avec témoin de localisation	IPKIT-00	W, I, T, G, E, R, B
Trousse de changement de couleur pour dispositifs sans témoin de localisation	IPKIT-LN	W, I, T, G, E, R, B
Trousse de changement de couleur pour commandes de vitesse de ventilateur	IPQFK-00	W, I, T, G, E, B

*Les commandes IllumaTech sont livrées en trois couleurs. Le suffixe « Z » dénote les produits livrés en blanc, ivoire et amande pâle. Des trousses de changement pour commandes IllumaTech à glissière préréglable sont offertes dans les couleurs suivantes : blanc (W), ivoire (I), amande pâle (T), gris (G), noir (E), rouge (R) et brun (B).

Mark 10MD Powerline et Mark 7MD de 0-10 V sont des marques déposées d'Advance Transformer Co.

Decora et IllumaTech sont des marques déposées, et Decora Plus est une marque de commerce de Leviton Manufacturing Co., Inc.

Leviton Manufacturing Co., Inc.
165, bd Hymus, Pointe-Claire (Quebec) Canada H9R 1E9
Tél: 1-800-469-7890 • Fax: 1-800-563-1853 • Soutien technique : 1-800-405-5320

Visitez notre site Web à l'adresse www.leviton.com/dimmers

© 2022 Leviton Manufacturing Co., Inc. Tous droits réservés. Toutes les marques de commerce appartiennent à leurs propriétaires respectifs.

JA-080320V2-dp