Dispositif d'entrée de service combinée (source d'énergie solaire)

AVERTISSEMENTS :

- **POUR ÉVITER LES RISQUES D'INCENDIE, DE DÉCHARGE OU D'ÉLECTROCUTION, COUPER TOUTES LES SOURCES DE COURANT ET S'ASSURER QUE LE CIRCUIT EST BIEN COUPÉ AVANT DE PROCÉDER À L'INSTALLATION OU À L'ENTRETIEN DES PRODUITS DÉCRITS AUX PRÉSENTES;** les connexions doivent être effectuées dans la même séquence que celles du dispositif existant.
- L'installation et l'entretien des produits décrits aux présentes **DOIVENT ÊTRE** faits par un électricien.
- Les boîtiers de Leviton n'acceptent **QUE** les disjoncteurs du même fabricant.
- Avant de rétablir le courant au panneau de distribution, vérifier tous les raccords en confirmant qu'ils sont correctement effectués.
- Toute les portes et tous les couvercles doivent être en place avant de connecter les produits décrits aux présentes à l'alimentation.
- Les produits décrits aux présentes doivent être installés et utilisés conformément aux codes de l'électricité en vigueur.

MISES EN GARDE :

- N'utiliser **QUE** des raccords et dispositifs de serrage approuvés pour éviter d'endommager les fils.
- S'assurer que tous les disjoncteurs de dérivation sont à la position OFF avant de les installer dans le panneau.

PK-A3419-10-05-5A

DIRECTIVES **FRANÇAIS**

Installation

1. Retirer les couvercles du compartiment.

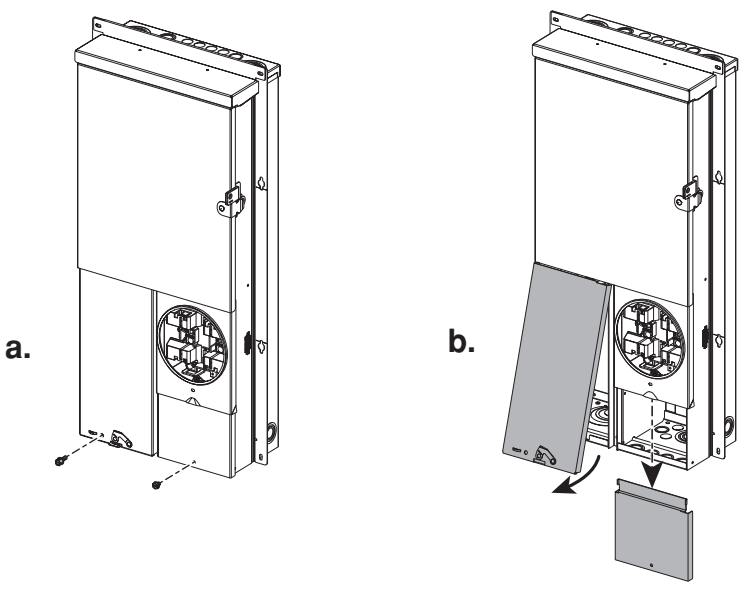

2. Installer la 5e mâchoire (facultatif).

REMARQUE : on peut se servir du canal de retenue pour assurer que les fils restent en place.

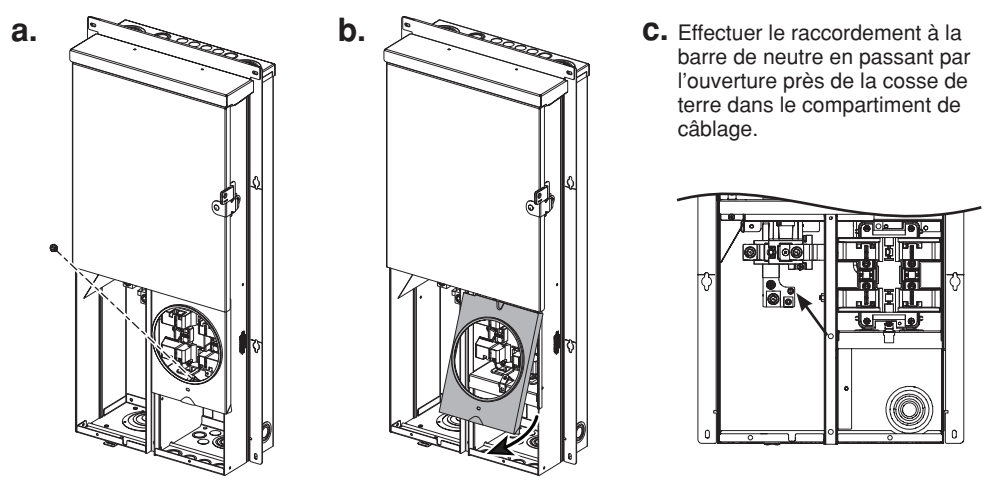

c. Effectuer le raccordement à la barre de neutre en passant par l'ouverture près de la cosse de terre dans le compartiment de câblage.

3. Retirer la porte du panneau de distribution (facultatif).

La porte peut être retirée pour faciliter l'installation.

REMARQUE : une fois l'installation terminée, aligner la charnière de la porte sur l'axe et faire glisser cette première vers le bas jusqu'à ce que la porte soit en place.

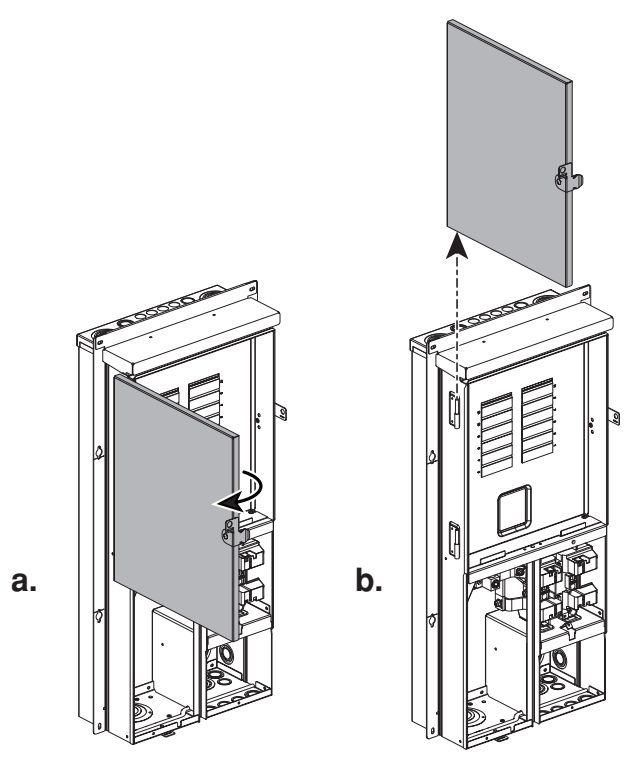

4. Fixer le boîtier.

REMARQUES :

- Les produits décrits aux présentes peuvent être fixés de manière semi-encastrée. Il faut consulter les codes locaux de l'électricité pour connaître la hauteur d'installation prescrite. Du côté droit du panneau, on trouve la marque de centre d'un socle de compteur qui peut être utilisée pour choisir la bonne hauteur.
- Les modèles au suffixe « -SRL » ne peuvent être utilisés que comme équipement de service. Ne pas installer plus de six sectionneurs de courant.

Pour fixer le produit, il faut utiliser les supports gauche et droit du périmètre externe du panneau. On doit employer des vis ou des clous approuvés pour l'extérieur (non compris) insérés dans les supports pour fixer le boîtier aux montants muraux.

L'endroit choisi doit être à une distance d'au moins 12 po (30,5 cm) d'un mur adjacent du côté droit du panneau afin qu'on puisse facilement accéder au verrou de porte.

Installer le produit dans une ouverture brute en scellant tous les espaces autour du rebord et du corps du boîtier. Apposer des longueurs de ruban d'étanchéité d'une largeur minimale de 1 po (2,5 cm) sur tous les rebords.

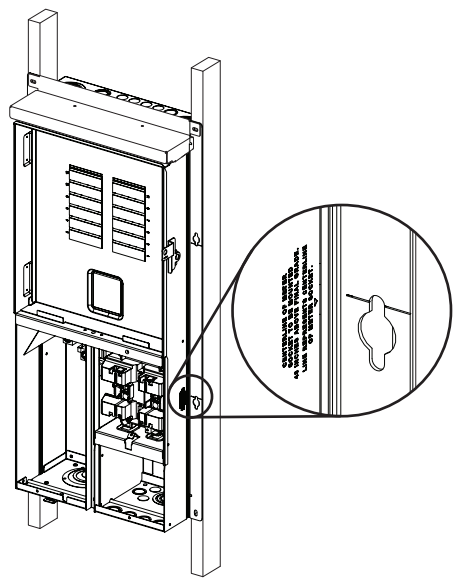

5. Retirer les débouchures pour le câblage d'alimentation par le bas.

REMARQUES :

- Si l'alimentation vient du haut, se servir d'un tunnel d'alimentation (tunnel vendu séparément) en suivant les directives qui l'accompagnent.
- Avant de retirer des débouchures, il faut consulter les codes locaux de l'électricité afin d'en déterminer les exigences en la matière.

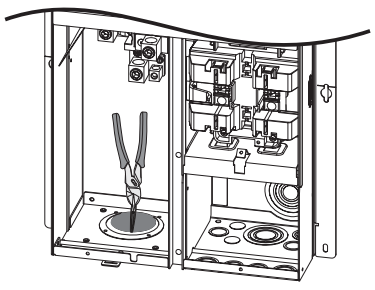

a. Frapper le centre de la débouchure.

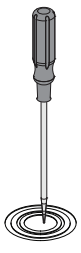

b. Retirer ensuite les anneaux un à la fois au moyen d'une pince.

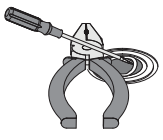

c. Saisir les deux côtés et plier les anneaux jusqu'à ce qu'ils se détachent du boîtier.

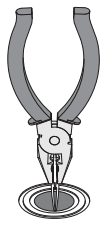

6. Effectuer les raccords de phase, de neutre et de terre.

MISE EN GARDE : N'utiliser QUE des raccords et dispositifs de serrage approuvés pour éviter d'endommager les fils.

a. Acheminer les fils de phase, de neutre et de terre dans le compartiment de câblage.

b. Connecter les fils aux bornes appropriées en appliquant les couples de serrage prescrits. Se reporter au tableau à l'intérieur de la porte du panneau.

REMARQUE: pour savoir quel couple appliquer, consulter le tableau de terminaisons au verso des présentes directives et aussi à l'intérieur de la porte du panneau.

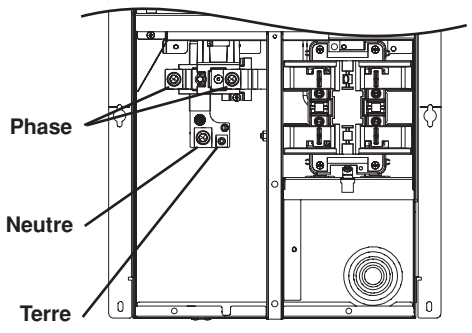

WEB VERSION

7. Retirer la paroi.

REMARQUES :

- Les languettes amovibles doivent être retirées aux emplacements de chaque disjoncteur de dérivation. Il faut couvrir tous les espaces inutilisés du couvercle au moyen de plaques d'obturation (vendues séparément).
- Pour remettre la cloison en place, il faut l'aligner et la glisser vers l'intérieur, au-dessus des rails de chaque côté, jusqu'à ce que la partie inférieure soit bien logée dans le boîtier. Assujettir cette partie au moyen de la vis prévue à cette fin.

a.

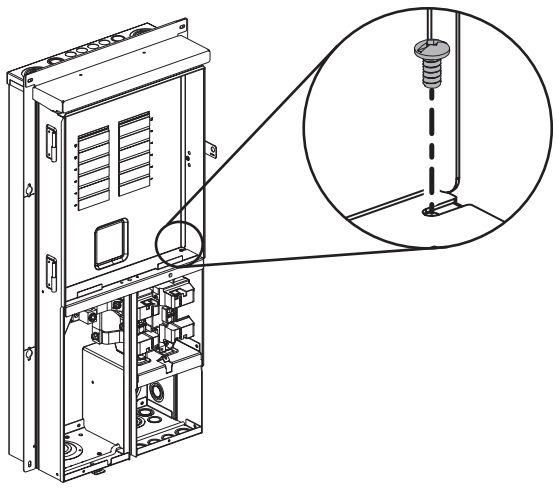

b.

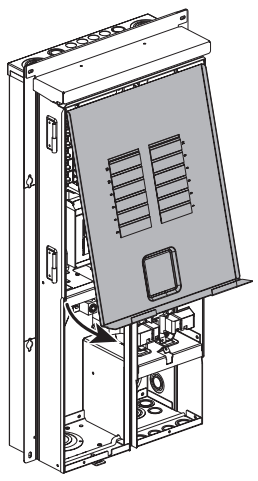

c. Pour retirer les languettes amovibles, les frapper d'abord avec un tournevis, puis les faire tourner au moyen d'une pince jusqu'à ce qu'elles s'enlèvent.

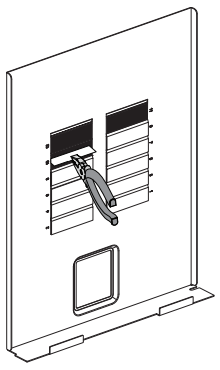

8. Dénuder et connecter les fils.

AVERTISSEMENT : Les boîtiers de Leviton n'acceptent QUE les disjoncteurs du même fabricant.

AVERTISSEMENT : S'assurer que le disjoncteur principal est à la position OFF avant d'installer des disjoncteurs de dérivation.

MISE EN GARDE : S'assurer que tous les disjoncteurs de dérivation sont à la position OFF avant de les installer dans le panneau.

Dénuder et raccorder les fils de charge (phase et neutre) aux bornes de charge et le fil de terre au bus de terre du boîtier des disjoncteurs.

REMARQUE : pour savoir quelles longueurs dénuder et quel couple appliquer, consulter le tableau de terminaisons ci-dessous et aussi à l'intérieur de la porte du panneau.

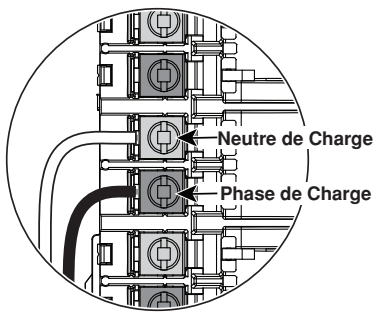

9. Installer les disjoncteurs de dérivation.

AVERTISSEMENT : POUR ÉVITER LES RISQUES D'INCENDIE, vérifier tout le câblage et s'assurer que tous les disjoncteurs sont à la bonne position avant de mettre le panneau sous tension.

Aligner les crochets et les guides des disjoncteurs sur le panneau, et appuyer jusqu'à ce qu'ils s'enclenchent.

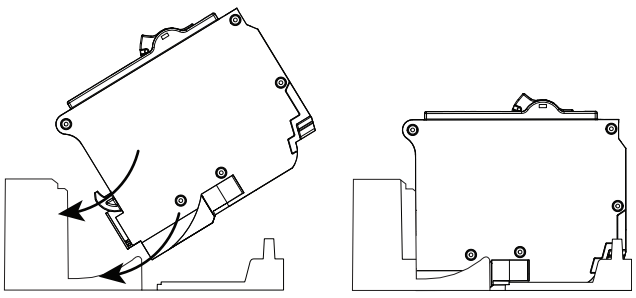

10. Installer les transformateurs de courant (TC).

Fixer le cœur des TC à leur guide respectif (phases A et B) en suivant les directives de leur fabricant.

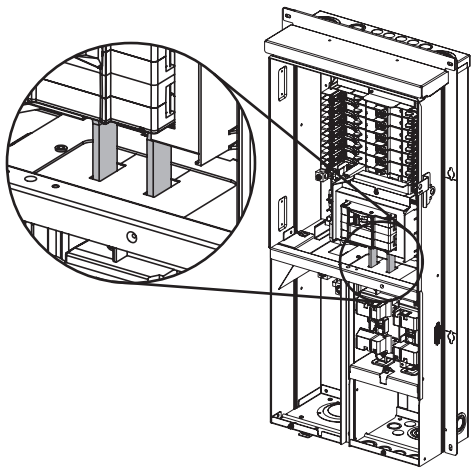

11. Terminer l'installation.

AVERTISSEMENT : Avant de rétablir le courant au panneau de distribution, vérifier tous les raccords en confirmant qu'ils sont correctement effectués.

AVERTISSEMENT : Toute les portes et tous les couvercles doivent être en place avant de connecter les produits décrits aux présentes à l'alimentation.

REMARQUE : l'anneau d'étanchéité ne vient pas avec le panneau de distribution. Une fois le compteur en place, il faut installer sur le couvercle l'accessoire LRING ou un anneau fourni par l'entreprise locale de services publics.

S'assurer que tous les disjoncteurs (principal et de dérivation) sont à la position OFF. Pour mettre le panneau sous tension, mettre à la position ON d'abord le disjoncteur principal, puis chacun des disjoncteurs de dérivation.

TERMINAISONS

Point de terminaison	Composition des fils	Calibres des fils	Longueur de dénudage	Couple de serrage des bornes
Phase et neutre du réseau	Cuivre/ aluminium	3 AWG - 300 MCM	1,0 po	275 po-lb
Mise à la terre du conduit de réseau	Cuivre/ aluminium	8 - 2/0 AWG (fils toronnés)	0,75 po	50 po-lb
	Cuivre	14 - 10 AWG (fils pleins ou toronnés)		50 po-lb
	Aluminium	12 - 10 AWG (fils pleins)		50 po-lb
Terre	Cuivre/ aluminium	4 - 2/0 AWG	1,0 po	50 po-lb
Neutre en passage continu	Cuivre/ aluminium	4 - 2/0 AWG	1,0 po	120 po-lb
Bornes de charge (phase [laitonnée] et neutre [argentée])	Cuivre	1 x 4 - 8 AWG (fils toronnés)	0,4 po	45 po-lb
		1 x 10 AWG (fils pleins ou toronnés)		35 po-lb
		1 x 14 - 10 AWG (fils pleins)		35 po-lb
		1 x 12 - 14 AWG (fils pleins ou toronnés)		25 po-lb
		2 x 14 ou 12 AWG (fils toronnés)		25 po-lb
	Aluminium	1 x 4 - 6 AWG (fils toronnés)		45 po-lb
		1 x 8 AWG (fils toronnés)		35 po-lb
		1 x 12 - 10 AWG (fils pleins)		35 po-lb
		1 x 10 - 12 AWG (fils pleins)		25 po-lb
		2 x 12 ou 10 AWG (fils pleins)		25 po-lb
Neutre et barre de mise à la terre de l'équipement	Cuivre/ aluminium	1 x 6 - 4 AWG (fils toronnés)	0,5 po	35 po-lb
		1 x 8 AWG (fils toronnés)		25 po-lb
		1 x 14 - 10 AWG (fils pleins ou toronnés)		20 po-lb
	Cuivre	2 x 14 - 10 AWG (fils pleins ou toronnés)		25 po-lb
		1 x 14 et 1 x 12 AWG (fils pleins)		25 po-lb
		1 x 14 et 1 x 10 AWG (fils pleins ou toronnés)		25 po-lb
		1 x 12 et 1 x 10 AWG (fils pleins)		25 po-lb
	Aluminium	2 x 12 - 10 AWG (fils pleins)		20 po-lb
		1 x 12 et 1 x 10 AWG (fils pleins)		20 po-lb
Barre de neutre	Cuivre/ aluminium	4 - 1 AWG (fils toronnés)	0,5 po	50 po-lb
		8 - 6 AWG (fils toronnés)		30 po-lb
	Cuivre	14 - 10 AWG (fils pleins ou toronnés)		30 po-lb
	Aluminium	12 - 10 AWG (fils pleins)		30 po-lb

WEB VERSION

Les brevets associés au produit décrit aux présentes, le cas échéant, se trouvent à l'adresse leviton.com/patents.

AVIS RELATIF AUX MARQUES : L'utilisation dans ce document de marques de commerces ou de service, de noms commerciaux, de marques de fabrique et/ou de noms de produits appartenant à des parties tierces est fait aux fins d'information seulement et est ou pourrait être la marque de commerce de leur(s) détenteur(s) respectif(s) ; un tel usage n'implique d'aucune façon une affiliation, un parrainage ou un endossement quelconque.

GARANTIE LIMITÉE ET EXCLUSIONS
Pour consulter les garanties limitées offertes par Leviton, on peut se rendre au www.leviton.com. Pour en obtenir une version imprimée, on peut aussi composer le 1 800 405-5320 ou écrire à la Manufacture Leviton du Canada S.R.I., Service de l'assurance-qualité, 165 boul. Hymus, Pointe-Claire (Québec), Canada, H9R 1E9.

© 2021 Leviton Mfg. Co., Inc.