INLGDO4IRA

4.1 MP Vandal Proof Motorized Lens Dome Camera w/IR, 2.8-12mm

- High quality image with 4MP, 1/3” CMOS sensor
- 120dB True WDR technology
- H.265+ & H.264 encoding
- Smart IR, up to 40m (141ft) IR distance
- Supports Micro SD card up to 256GB
- IP67: Water and Dust Resistant
- Smart Functions: Line Crossing, Intrusion (based on human detection), Motion Detection, Tampering Alarm, Audio Detection

NDAA Compliant

Legend: Smarter, Stronger, Fully NDAA Compliant

The **INLGBO4IRA** is a 4.1MP vandal-proof bullet camera with a motorized 2.8–12mm lens and a 1/3” CMOS sensor, delivering clear, high-quality images. It features Digital Wide Dynamic Range, Smart IR with up to 40m (131ft) night vision, supports H.265+ and H.264 encoding for efficient video compression, and includes a Micro SD slot for up to 256GB of local storage.

Dimensions

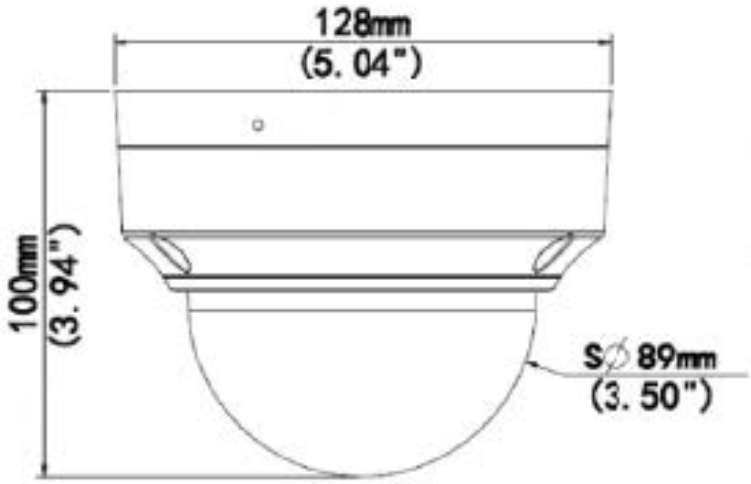

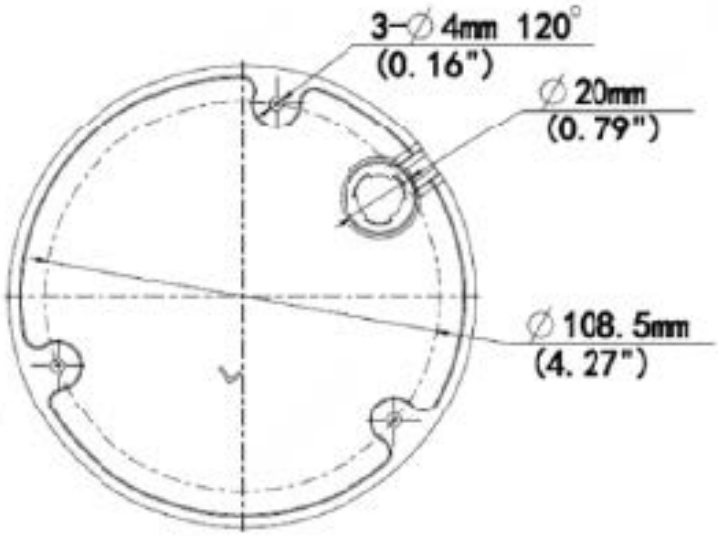

*Design and specifications are subject to change without notice.

Camera					
Image Sensor		1/3”, 4.0 megapixel, progressive scan, CMOS			
Minimum Illumination		Colour: 0.003Lux (F1.6, AGC ON), 0Lux with IR			
Day/Night		IR cut filter with auto switch (ICR)			
Electronic Speed Shutter		Auto/Manual, 1 ~ 1/100000s			
Pan/Tilt/Rotate		Pan: 3° ~ 360°	Tilt: 0° ~ 70°	Rotate: 3° ~ 360°	
WDR		120 dB			
S/N Ratio		More than 56 dB			
IR Illumination					
IR Range		Up to 40m / 131ft			
Wavelength		850nm			
IR On & Off Control		Auto/Manual			
Lens					
Lens Type		2.8 ~ 12mm, AF automatic focusing and motorized zoom lens			
Focal Length		2.8mm ~ 12mm			
Viewing Angle (H, V, D)		H: 102.79°~ 30.86°	V: 54.50°~ 17.49°	D: 106.94°~35.49°	
DORI					
DORI Distance	Lens (mm)	Detect	Observe	Recognize	Identify
	2.8	42 m /138 ft	16.8 m /55 ft	8.4 m /28 ft	4.2 m /14 ft
	12 mm	180 m /591 ft	72 m /236 ft	36 m /118 ft	18 m /59 ft
Video					
Compression		H.265+ / H.265 / H.264 / MJPEG			
H.264 code profile		Baseline profile, Main profile, High profile			
Frame Rate		Main Stream: 4MP (2688*1520), Max 25fps; 4MP (2560*1440), Max 25fps; 3MP (2304*1296), Max 30fps; 1080P (1920*1080), Max 30fps			
		Sub Stream: 720P (1280*720), Max 30fps; D1 (720*576), Max 30fps; 640*360,Max 30fps; 2CIF (704*288), Max 30fps; CIF(352*288), Max 30fps			
Video Bit Rate		128 Kbps~16 Mbps			
9:16 Corridor Mode		Supported			
On-Screen Display (OSD)		Up to 4 OSDs			
Privacy Mask		Up to 4 areas			
Region of Interest		Up to 8 areas			
Motion Detection		Up to 4 areas			
Image					
White Balance		Auto/Outdoor/Fine Tune/Sodium Lamp/Locked/Auto2			
Digital Noise Reduction		2D/3D DNR			
Flip		Normal/Vertical/Horizontal/180°/90°Clockwise/90°Anti-Clockwise			
Image Features		Smart IR, Hightlight Compensation, Blacklight Compensation, Digital Defog			

*Design and specifications are subject to change without notice.

Audio	
Audio Compression	G.711
Sampling Rate	8KHZ
Audio Features	Suppression
Storage	
Edge Storage	Micro SD, up to 256GB
Network Storage	ANR, NAS (NFS)
Smart Function	
Behavior Detection	Line Crossing, Intrusion (based on human detection), Motion Detection, Tampering Alarm, Audio Detection
General Function	Watermark, IP Address Filtering, Access Policy, ARP protection, RTSP authentication, user authentication
Interface	
Network	10M/100M Base-TX Ethernet
Features	Built-in Mic
Network	
Protocols	IPv4, IGMP, ICMP, ARP, TCP, UDP, DHCP, RTP, RTSP, RTCP, DNS, DDNS, NTP, FTP, UPnP, HTTP, HTTPS, SMTP, SSL, QoS, 802.1x, SNMP
CompatibIlity	ONVIF (Profile S, Profile G, Profile T), API
Management Software	LEGEND VMS, ARKIV
Web Browser	Plug-in required live view: IE9+, Chrome 41 and below, Firefox 52 and below Plug-in free live view: Chorme 57.0+, Firefox 58.0+, Edge 16+, Safari 11+
Network	
Certifications	UL: UL60950-1 FCC: FCC Part 15
Protection	IP67 (Ingress Protection), 6KV (Surge Protection), IK10 (Vandal Resistant)
General	
Power	DC 12V±25%, PoE (IEEE 802.3af)
Power Consumption	Less than 7.5W
Dimensions (Ø x H)	128mm x 100mm (Ø5.0” x 3.9”)
Weight	1.43lb / 0.65kg
Material	Metal + Plastic
Working Environment	-30°C ~ 60°C (-22°F ~ 140°F), Humidity: ≤95% RH (non-condensing)
Reset Button	Supported

*Design and specifications are subject to change without notice.

Accessories

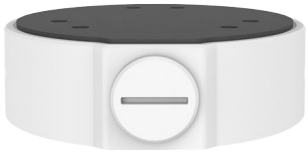

XLGJB03-H
Junction Box

XLGUP06
Pole Mount

XLGA01
Plastic Waterproof Joint

XLGWM03-B
Wall Mount

XLGSE24
Pendant Mount Pole
8 inch

XLGSE24-A
Pendant Mount Pole
20 inch

XLGCM24
Pendant Ceiling Mount

XLGJB07WM03-F
Wall Mount and
Junction Box

*Design and specifications are subject to change without notice.

INLGDO4IRA

Caméra dôme antivandale 4.1 MP à objectif motorisé avec IR, 2,8–12 mm

- Image de haute qualité avec capteur CMOS 1/3” de 4 MP
- Technologie WDR véritable 120 dB
- Compression H.265+ et H.264
- IR intelligent, portée jusqu’à 40 m (131 pieds)
- Prend en charge les cartes Micro SD jusqu’à 256 Go
- Fonctions intelligentes : Franchissement de ligne, intrusion (basée sur la détection humaine), détection de mouvement, alarme de sabotage, détection audio

Legend: Plus intelligent, Plus robuste, Entièrement conforme à la NDAA

La **INLGBO4IRA** est une caméra bullet antivandale de 4,1 MP équipée d’un objectif motorisé de 2,8 à 12 mm et d’un capteur CMOS 1/3”, offrant des images claires et de haute qualité.
Elle est dotée d’une plage dynamique étendue numérique (Digital WDR), d’un IR intelligent avec une vision nocturne jusqu’à 40 m (131 pi), prend en charge la compression vidéo H.265+ et H.264 pour une efficacité optimale, et comprend un emplacement pour carte Micro SD permettant un stockage local jusqu’à 256 Go.

Dimensions

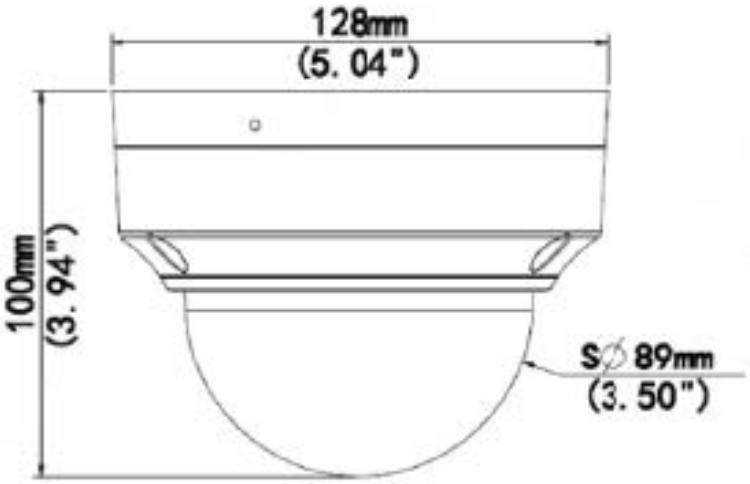

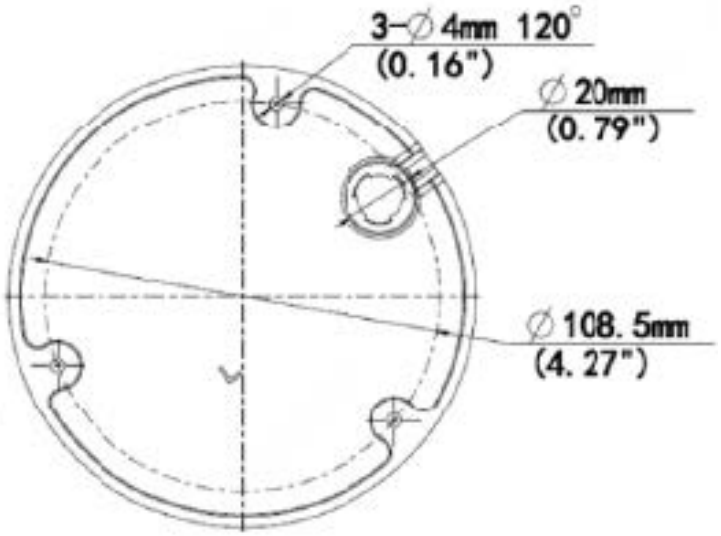

*Les conceptions et spécifications sont susceptibles d’être modifiées sans préavis.

INLGDO4IRA

Caméra dôme antivandale 4.1MP à objectif motorisée avec IR, 2,8-12mm

Fiche Technique

Caméra					
Capteur d'image		CMOS 1/3", 4,0 mégapixels, balayage progressif			
Illumination minimale		Couleur : 0,003 Lux (F1.6, AGC activé), 0 Lux avec IR			
Jour/Nuit		Filtre IR avec commutation automatique (ICR)			
Vitesse d'obturation		Auto/Manuel, 1 ~ 1/100000s			
Plage Dynamique Étendue		120 dB			
Rapport S/B		Plus de 56 dB			
Illumination					
Portée IR		Jusqu'à 40 m / 131 pieds			
Longueur d'onde		850nm			
Contrôle IR Marche/Arrêt		Auto/Manuel			
Objectif					
Longueur focale		2,8 ~ 12 mm, mise au point automatique AF et zoom motorisé			
Longueur focale		2,8 mm ~ 12 mm			
Angle de vue (H, V, D)		H : 102.79°~ 30.86°	V : 54.50°~ 17.49°	D : 106.94°~35.49°	
DORI					
Distance DORI	Lentille	Détecter	Observer	Reconnaître	Identifier
	2.8mm	42 m /138 pi	16,8 m /55 pi	8,4 m /28 pi	4,2 m /14 pi
	12mm	180 m /591 pi	72 m /236 pi	36 m /118 pi	18 m /59 pi
Vidéo					
Compression		H.265+ / H.265 / H.264 / MJPEG			
H.264 code profile		Profil de base, Profil principal, Profil élevé			
Débit d'image		Flux principal: 4MP (2688×1520) jusqu'à 25 ips ; 3MP (2304×1296) jusqu'à 30 ips ; 1080P (1920×1080) jusqu'à 30 ips Sous-flux : 720P (1280×720), max. 30 ips; D1 (720×576), max. 30 ips; 640×360, max. 30 ips; 2CIF (704×288), max. 30 ips ; CIF (352×288), max. 30 ips			
Débit binaire vidéo		128 Kbps~16 Mbps			
Mode couloir 9:16		Pris en charge			
Affichage à l'écran (OSD)		Jusqu'à 4 OSDs			
Masque de confidentialité		Jusqu'à 4 zones			
Zones d'intérêt		Jusqu'à 8 zones			
Détection de mouvement		Jusqu'à 4 zones			
Image					
Balance des blancs		Auto/Extérieur/Réglage fin/Lampe sodium/Fixe/Auto2			
Paramètres d'image		Rotation, luminosité, saturation, contraste, netteté, gain (ajustables via navigateur web)			

*Les conceptions et spécifications sont susceptibles d'être modifiées sans préavis.

Réduction du bruit numérique	2D/3D DNR
Flip	Normal / Vertical / Horizontal / 180° / 90° Horaire / 90° Antihoraire
Image Features	IR intelligent, compensation des hautes lumières, compensation du contre-jour, désembuage numérique
Fonction Intelligentes	
Détection de comportement	Franchissement de ligne, intrusion (basée sur la détection humaine), détection de mouvement, alarme de sabotage, détection audio
Fonctions générales	Filigrane numérique, filtrage d'adresse IP, politique d'accès, protection ARP, authentification RTSP, authentification utilisateur
Audio	
Compression audio	G.711
Fréquence d'échantillonnage	8KHz
Fonctions audio	Suppression
Stockage	
Stockage local	Micro SD, jusqu'à 256 Go
Stockage réseau	ANR, NAS (NFS)
Interface	
Ethernet	Ethernet 10M/100M Base-TX
Micro intégré	Micro intégré
Réseau	
Protocoles	IPv4, IGMP, ICMP, ARP, TCP, UDP, DHCP, RTP, RTSP, RTCP, DNS, DDNS, NTP, FTP, UPnP, HTTP, HTTPS, SMTP, SSL, QoS, 802.1x, SNMP
Compatibilité	ONVIF (Profile S, Profile G, Profile T), API
Logiciel de gestion	LEGEND VMS, ARKIV
Navigateur Web	Vue en direct (plug-in requis) : IE9+, Chrome 41 et versions antérieures, Firefox 52 et versions antérieures Vue sans plug-in : Chrome 57.0+, Firefox 58.0+, Edge 16+, Safari 11+
Certifications	
Certifications	UL : UL60950-1, FCC : Partie 15
Protection	IP67 (étanchéité), protection contre les surtensions 6KV, résistance antivandale IK10
Général	
Alimentation	DC 12V±25%, PoE (IEEE 802.3af)
Consommation	Moins de 7,5 W
Dimensions (Ø x H)	Φ128 mm × 100 mm (Ø 5,0" × 3,9")
Poids	0.65kg / 1.43lb
Matériel	Métal + Plastique
Environnement de fonctionnement	-30°C ~ +60°C (-22°F ~ 140°F), humidité ≤95 % HR (sans condensation)

*Les conceptions et spécifications sont susceptibles d'être modifiées sans préavis.

Bouton de réinitialisation	Pris en charge

Accessories

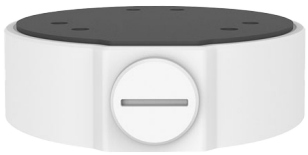

XLGJB03-H
Boîte de jonction

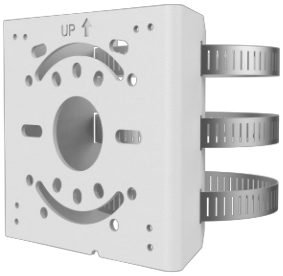

XLGUP06
Monture sur poteau

XLGA01
Bouchon de plastique étanche

XLGWM03-B
Support Mural

XLGSE24
Monture suspendu de 8 pouces

XLGSE24-A
Monture suspendu de 20 pouces

XLGCM24
Support plafond suspendu

XLGJB07WM03-F
Support mural et Boîte de jonction

*Les conceptions et spécifications sont susceptibles d'être modifiées sans préavis.