SAMSUNG

Quick Setup Guide
Guide de configuration rapide

OM46N OM55N

* The colour and the appearance may differ depending on the product, and the content in the manual is subject to change without prior notice to improve the performance.
* Download the user manual from the website for further details.
http://www.samsung.com/displaysolutions

* La couleur et l'aspect du produit peuvent varier en fonction du modèle, et le contenu dans le manuel peut être modifié sans préavis pour des raisons d'amélioration des performances.
* Téléchargez le manuel utilisateur du site Web pour obtenir plus de détails.

The terms HDMI and HDMI High-Definition Multimedia Interface, and the HDMI Logo are trademarks or registered trademarks of HDMI Licensing LLC in the United States and other countries.

BN68-09341B-00

Checking the Components
Verification des composants

Quick Setup Guide
Guide de configuration rapide

Warranty card
(Not available in some locations)
Carte de garantie
(Non disponible dans certains pays)

Regulatory guide
Guide réglementaire

Power cord
Cordon d'alimentation

Batteries (AAA x 2)
(Not available in some locations)
Batteries (AAA x 2)
(Non disponible dans certains pays)

Remote Control
Télécommande

External ambient light sensor
Capteur externe de lumière ambiante

External IR cable
Câble IR externe

English
Contact the vendor where you purchased the product if any components are missing. The pictures may look different from the actual components.
* Use either the back-side magnet or the double-sided tape depending on where you want to attach the external ambient light sensor. The warranty for adhesiveness of the double-sided tape applies to first-time-use only.

Français
S'il manque le moindre composant, contactez le revendeur auprès duquel vous avez acheté le produit. Les représentations peuvent ne pas correspondre aux composants.
* Utilisez l'aimant de la face arrière ou l'adhésif double face selon l'endroit où vous souhaitez fixer le capteur externe de lumière ambiante. La garantie pour l'adhérence de l'adhésif double face ne s'applique qu'à la première utilisation.

Português
Contacte o vendedor onde adquiriu o produto caso haja componentes em falta. As imagens podem ter um aspeto diferente dos componentes reais.
* Utilize o ímã traseiro ou a fita adesiva de dupla face, dependendo do local onde pretende fixar o sensor de luz ambiente externo. A garantia da aderência da fita adesiva de dupla face aplica-se apenas à primeira utilização.

Tiếng Việt
Liên hệ với nhà cung cấp nơi bạn mua sản phẩm nếu có thành phần nào bị thiếu. Ảnh có thể trông khác với các thành phần thực tế.
* Dùng nam châm dính ở mặt sau hoặc băng dính hai mặt tùy theo vị trí bạn muốn gắn cảm biến ánh sáng xung quanh lắp ngoài. Chỉ có thể bảo đảm về độ dính của băng dính hai mặt cho lần sử dụng đầu tiên.

繁體中文
如有任何元件遺漏，請聯絡您購買產品的供應商。圖片看起來可能和實際元件不盡相同。
* 根據您想要放置外部環境光線感測器的位置，使用後側磁鐵或雙面膠帶。雙面膠帶黏性的保固僅適用於首次使用。

العربية
اتصل بالبائع الذي اشتريت منه المنتج في حالة عدم وجود أي مكونات.
قد تبدو الصور مختلفة عن المكونات الفعلية.
* استخدم إما مغناطيس الجانب الخلفي وإما الشريط مزدوج الجانب وفقًا للموقع الذي تريد إرفاق مستشعر الضوء المحيط الخارجي به. وينطبق الضمان الخاص بالمادة اللاصقة للشريط مزدوج الجانب على الاستخدام للمرة الأولى فقط.

Ports
Ports

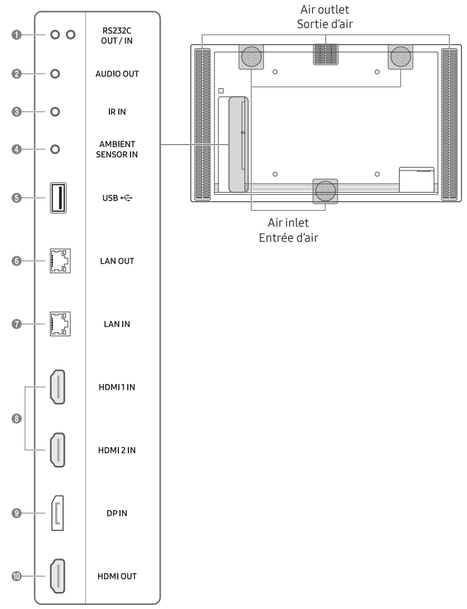

Português
1. Liga-se a um MDC utilizando um adaptador RS232C.
2. Emite som para um dispositivo de áudio através de um cabo de áudio.
3. Liga a um cabo IR externo que recebe sinais do telecomando.
4. Utilizada para fornecer alimentação ao quadro do sensor externo e para receber sinais do sensor de luz ambiente.
5. Ligue a um dispositivo de memória USB.
6. Porta de ligação de rede local com fios utilizada para ligar um dispositivo externo, como um portátil, à Internet. Liga-se ao MDC através de um cabo LAN. (10/100 Mbps)
7. Liga-se ao MDC através de um cabo LAN. (10/100 Mbps)
8. Liga-se a um dispositivo de entrada utilizando um cabo HDMI ou HDMI-DVI.
9. Liga-se a um PC através de um cabo DP.
10. Liga-se a outro produto através de um cabo HDMI.

Tiếng Việt
1. Kết nối với MDC bằng cách sử dụng bộ điều hợp RS232C.
2. Đưa âm thanh ra thiết bị âm thanh qua cáp âm thanh.
3. Kết nối với cáp IR bên ngoài để nhận tín hiệu từ điều khiển từ xa.
4. Được dùng để cấp nguồn cho bảng mạch cảm biến lắp ngoài và nhận tín hiệu từ cảm biến ánh sáng xung quanh.
5. Kết nối với thiết bị nhớ USB.
6. Cổng kết nối mạng LAN có dây được sử dụng để kết nối một thiết bị bên ngoài như máy tính xách tay để kết nối với Internet. Kết nối với MDC bằng cáp LAN. (10/100 Mbps)
7. Kết nối với MDC bằng cáp LAN. (10/100 Mbps)
8. Kết nối với thiết bị nguồn tín hiệu bằng cách sử dụng cáp HDMI hoặc cáp HDMI-DVI.
9. Kết nối với PC bằng cáp DP.
10. Kết nối với sản phẩm khác bằng cáp HDMI.

Connecting and Using a Source Device
Connexion et utilisation d'un périphérique source

Connecting to a PC
Connexion à un PC

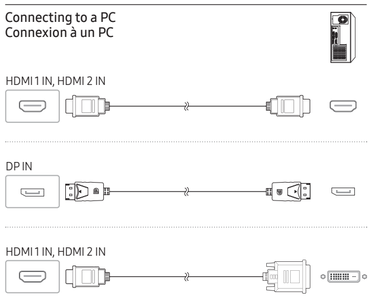

Connecting to a Video Device
Connexion à un appareil vidéo

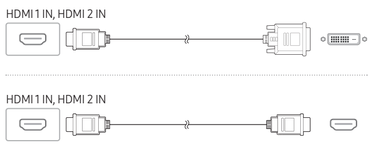

Connecting to an Audio System
Connexion à un système audio

Connecting the LAN Cable
Connexion du câble LAN

English
Use Cat7(*STP Type) cable for the connection. (10/100 Mbps)
*Shielded Twist Pair

Tiếng Việt
Sử dụng cáp Cat 7(loại *STP) để kết nối. (10/100 Mbps)

Français
Utilisez le câble Cat 7(type *STP) pour la connexion. (10/100 Mbit/s)

繁體中文
使用 Cat 7（*STP 類型）纜線進行連接。(10/100 Mbps)

Português
Utilize um cabo Cat 7 (*tipo STP) para a ligação. (10/100 Mbps)

العربية
استخدم كبل Cat 7 (من نوع *STP) للتوصيل.
(10/100 ميجابايت في الثانية)

Connecting to MDC
Connexion à MDC

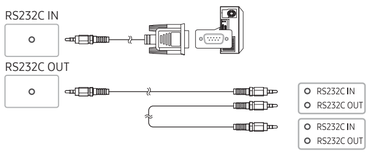

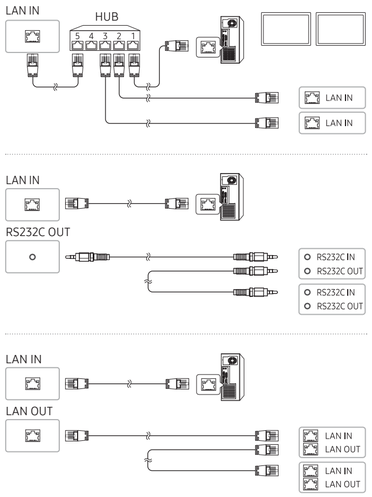

English
Connects to MDC using an RS232C adapter.
2. Outputs sound to an audio device via an audio cable.
3. Connects to an external IR cable that receives signals from the remote control.
4. Used to supply power to the external sensor board and to receive signals from the ambient light sensor.
5. Connect to a USB memory device.
6. Wired LAN connection port used to connect an external device such as a laptop to connect to the Internet. Connects to MDC using a LAN cable. (10/100 Mbps)
7. Connects to MDC using a LAN cable. (10/100 Mbps)
8. Connects to a source device using a HDMI cable or HDMI-DVI cable.
9. Connects to a PC using a DP cable.
10. Connects to another product using a HDMI cable.

Français
1. Connexion au MDC grâce à un adaptateur RS232C.
2. Émet du son vers un appareil audio via un câble audio.
3. Permet la connexion à un câble IR externe qui reçoit les signaux de la télécommande.
4. Utilisé pour alimenter la carte électronique du capteur externe et recevoir des signaux du capteur de lumière ambiante.
5. Permet de se connecter à un périphérique de mémoire USB.
6. Port de connexion au LAN câblé utilisé pour la connexion à Internet d'un périphérique externe tel qu'un ordinateur portable. Permet de se connecter à MDC via un câble LAN. (10/100 Mbit/s)
7. Permet de se connecter à MDC via un câble LAN. (10/100 Mbit/s)
8. Connexion à un périphérique source à l'aide d'un câble HDMI ou HDMI-DVI.
9. Permet de se connecter à un ordinateur via un câble DP.
10. Permet de se connecter à un autre produit via un câble HDMI.

繁體中文
1. 使用 RS232C 轉接器連接至 MDC。
2. 透過音訊纜線將聲音輸出到音訊裝置。
3. 連接至接收遙控器訊號的外部 IR 纜線。
4. 用來向外部感測器板供電以及接收來自環境光線感測器的訊號。
5. 連接至 USB 記憶裝置。
6. 有線 LAN 連接埠用於連接類上型電腦等外部裝置，以連線至網際網路。使用 LAN 纜線連接至 MDC。(10/100 Mbps)
7. 使用 LAN 纜線連接至 MDC。(10/100 Mbps)
8. 使用 HDMI 纜線或 HDMI-DVI 纜線連接至訊號源裝置。
9. 使用 DP 纜線連接至電腦。
10. 使用 HDMI 纜線連接至其他產品。

العربية
1. التوصيل ببرنامج MDC باستخدام محوّل RS232C.
2. يقوم بإخراج الصوت إلى جهاز صوت عبر كبل صوت.
3. يتصل بكبل IR خارجي يستقبل إشارات من جهاز التحكم عن بُعد.
4. يُستخدم لإمداد الطاقة للوحة المستشعر الخارجي وتلقي الإشارات من مستشعر الضوء المحيط.
5. التوصيل بجهاز ذاكرة USB.
6. منفذ توصيل شبكة LAN سلكية يتم استخدامه لتوصيل جهاز خارجي مثل كمبيوتر محمول من أجل أن يتصل بالإنترنت. التوصيل بالمنفذ MDC باستخدام كبلLAN. (10/100 ميجابايت في الثانية).
7. التوصيل بالمنفذ MDC باستخدام كبلLAN. (10/100 ميجابايت في الثانية).
8. للتوصيل بجهاز مصدر باستخدام كابل HDMI أو كابل HDMI-DVI.
9. التوصيل بالكمبيوتر باستخدام كبل DP.
10. التوصيل بمنتج آخر باستخدام كبل HDMI.

Troubleshooting Guide
Guide de depannage

English

Issues	Solutions
The screen keeps switching on and off.	Check that the cable between the product and the PC is connected correctly.
No Signal is displayed on the screen.	Check that the product is connected correctly with a cable.
	Check that the source device connected to the product is powered on.
	Depending on the type of external device, the screen may not display properly. In this case, connect it with the **HDMI Hot Plug** function turned **On**.
Not Optimum Mode is displayed.	This message is displayed when a signal from the graphics card exceeds the product's maximum resolution and frequency.
	Refer to the Standard Signal Mode Table and set the maximum resolution and frequency according to the product specifications.

Français

Problèmes	Solutions
L'écran s'allume et s'éteint continuellement.	Vérifiez que le câble entre le produit et le PC est connecté correctement.
Aucun signal s'affiche à l'écran.	Vérifiez que l'appareil est connecté correctement à l'aide d'un câble.
	Assurez-vous que le périphérique connecté à l'appareil est sous tension.
	Selon le type de périphérique externe, l'écran peut ne pas s'afficher correctement. Dans ce cas, connectez-le avec la fonction **Connexion HDMI** mise sur **Activé**.
Mode non optimal est affiché.	Ce message s'affiche lorsqu'un signal émis par la carte graphique est supérieur à la fréquence et la résolution maximales de l'appareil.
	Consultez le tableau des modes de signal standard et réglez la fréquence et la résolution maximales conformément aux spécifications de l'appareil.

Português

Problemas	Soluções
O ecrã está continuamente a ligar e a desligar.	Verifique se o cabo entre o produto e o PC está ligado corretamente.
A mensagem **Sem sinal** é exibida no ecrã.	Verifique se o produto está ligado corretamente com um cabo.
	Verifique se o dispositivo ligado ao produto está ligado.
	Consoante o tipo de dispositivo externo, o ecrã pode não ser apresentado corretamente. Neste caso, ligue-o com a função **Lig.Instantânea HDMI** definida como **Ligado**.
A mensagem **Modo inadequado** é exibida.	Esta mensagem é apresentada quando um sinal da placa gráfica ultrapassa a resolução e a frequência máximas do produto.
	Consulte a Tabela do modo de sinal padrão e defina a resolução e a frequência máximas de acordo com as especificações do produto.

Tiếng Việt

Các vấn đề	Giải pháp
Màn hình liên tục bật và tắt.	Kiểm tra xem cáp giữa sản phẩm và PC có được kết nối chính xác không.
No Signal được hiển thị trên màn hình.	Kiểm tra xem sản phẩm có kết nối đúng với cáp chưa.
	Kiểm tra xem thiết bị kết nối với với sản phẩm có bật không.
	Tùy vào loại thiết bị ngoại vi, có thể màn hình sẽ không hiển thị đúng cách. Trong trường hợp này, kết nối thiết bị với chức năng **HDMI Hot Plug** đang **On**.
Not Optimum Mode được hiển thị.	Thông báo được hiển thị khi một tín hiệu từ card màn hình vượt quá độ phân giải và tần số tối đa.
	Tham khảo Bảng chế độ tín hiệu tiêu chuẩn và cài đặt độ phân giải và tần số tối đa theo thông số sản phẩm.

繁體中文

問題	解決方案
螢幕不斷開啟和關閉。	檢查產品與電腦之間的纜線是否正確連接。
螢幕上顯示**無訊號**。	檢查產品是否已經使用纜線正確連接。
	檢查連接至產品的裝置是否已經開啟電源。
	根據外部裝置類型，螢幕可能無法正常顯示。 在此情況下，請於 **HDMI 熱插拔** 功能為 **開啟** 時進行連接。
顯示**非最佳化模式**。	圖形卡所發出的訊號超過產品的最大解析度和頻率時，就會顯示此訊息。
	請參閱「標準訊號模式表」，並根據產品規格設定最大解析度與頻率。

العربية

المشاكل	الحلول
يتم تشغيل الشاشة ثم إيقاف تشغيلها بشكل متكرر.	تحقق من توصيل الكابل بين المنتج والكمبيوتر الشخصي بشكل صحيح.
يتم عرض **لا توجد إشارة** على الشاشة.	تحقق من توصيل المنتج بشكل صحيح من خلال كابل.
	تحقق من تشغيل الجهاز المتّصل بالمنتج.
	وفقًا لنوع الجهاز الخارجي، قد لا يتم عرض الشاشة بشكل صحيح. في هذه الحالة، قم بتوصيلها مع ضبط وظيفة **موصل HDMI سريع** على وضع التشغيل **تشغيل**.
يتم عرض **ليس الوضع الأمثل**.	يتم عرض هذه الرسالة عند تجاوز الإشارة الواردة من بطاقة الرسومات لأقصى دقة وتردد للمنتج.
	ارجع إلى "جدول الأوضاع القياسية للإشارات" واضبط أقصى دقة وتردد وفقًا لمواصفات المنتج.

Contact SAMSUNG WORLD WIDE
Comment contacter Samsung dans le monde

Web site: http://www.samsung.com

Area	Customer Care Centre
ALGERIA	3004
ANGOLA	917 267 864
AUSTRALIA	1300 362 603
BAHRAIN	8000-GSAM (8000-4726)
BANGLADESH	09612300300 08000300300 (Toll free)
BURUNDI	200
CAMBODIA	+855-23-993232 1800-20-3232 (Toll free)
CAMEROON	67095-0077
COTE D' IVOIRE	8000-00-77
DRC	499999
EGYPT	08000-7267864 16580
GHANA	0800-100-077
HONG KONG	3698 4698
INDIA	1800 40 SAMSUNG (1800 40 7267864) (Toll-Free)
INDONESIA	021-5699-7777 0800-112-8888 (Toll Free)
IRAN	021-8255
IRAQ	80010080
ISRAEL	*6963
JORDAN	0800-22273 06 5777444
KENYA	0800 545 545
KUWAIT	183-CALL (183-2255)
LAOS	+856-214-17333
LEBANON	1299
MACAU	0800 333
MALAYSIA	1800-88-9999 +603-7713 7420 (Overseas contact)
MAURITIUS	800 2550
MOROCCO	080 100 22 55
MOZAMBIQUE	847267864

Area	Customer Care Centre
MYANMAR	+95-1-2399-888
NAMIBIA	08197267864
NEPAL	16600172667 (Toll Free for NTC Only) 9801572667
NEW ZEALAND	0800 726 786
NIGERIA	0800-726-7864
OMAN	800-SAM CS (800-72627)
PAKISTAN	0800-Samsung (72678)
PHILIPPINES	1-800-10-726-7864 [PLDT Toll Free] 1-800-8-726-7864 [Globe Landline and Mobile] 02- 422-2111 [Standard Landline]
QATAR	800-CALL (800-2255)
REUNION	0262 50 88 80
RWANDA	9999
SAUDI ARABIA	(+966) 8002474357 (800 24/7 HELP)
SENEGAL	800-00-0077
SINGAPORE	1800 7267864 | 1800-SAMSUNG
SOUTH AFRICA	0860 SAMSUNG (726 7864)
SRI LANKA	+9411SAMSUNG (+94117267864) +94117540540 +94115900000
SUDAN	1969
SYRIA	962 5777444
TAIWAN	0800-32-9999
TANZANIA	0800 780 089
THAILAND	0-2689-3232 (OTH products) 1800-29-3232 (Toll free)
TUNISIA	80 100 012
U.A.E	800-SAMSUNG (800 - 726 7864)
UGANDA	0800 300 300
VIETNAM	1800 588 889
ZAMBIA	3434
ZIMBABWE	0808 0204

DOLBY AUDIO™ HEVC Advance™ Covered by Patents at patentlist.hevcadvance.com

English
Specifications

Model Name		OM46N	OM55N
Panel	Size	46 CLASS (45.9 inches / 116.8 cm)	55 CLASS (54.6 inches / 138.7cm)
	Display area	1018.08 mm (H) x 572.67 mm (V)	1209.6 mm (H) x 680.4 mm (V)
Power Supply		AC100-240V~ 50/60Hz Refer to the label at the back of the product as the standard voltage can vary in different countries.	
Environmental considerations	Operating	Temperature: 0 °C – 40 °C (32 °F – 104 °F) Humidity: 10% – 80%, non-condensing	
	Storage	Temperature: -20 °C – 45 °C (-4 °F – 113 °F) Humidity: 5% – 95%, non-condensing	

* This is a class A product. In a domestic environment this product may cause radio interference in which case the user may be required to take adequate measures.
* For detailed device specifications, visit the Samsung Electronics website.

Français
Caractéristiques techniques

Nom du modèle		OM46N	OM55N
Panneau	Taille	Classe 46 (45,9 pouces / 116,8 cm)	Classe 55 (54,6 pouces / 138,7 cm)
	Surface d'affichage	1018,08 mm (H) x 572,67 mm (V)	1209,6 mm (H) x 680,4 mm (V)
Alimentation		AC100-240V~ 50/60Hz Reportez-vous à l'étiquette apposée au dos du produit, car la tension standard peut varier en fonction du pays.	
Considérations environnementales	Fonctionnement	Température: 0 °C – 40 °C (32 °F – 104 °F) Humidité: 10% à 80%, sans condensation	
	Stockage	Température: -20 °C – 45 °C (-4 °F – 113 °F) Humidité: 5% à 95%, sans condensation	

* Ce produit est de classe A. Dans un environnement domestique, ce produit peut provoquer des interférences radio, auquel cas l'utilisateur sera amené à prendre des mesures appropriées.
* Pour les spécifications détaillées de l'appareil, veuillez visiter le site Web de Samsung Electronics.

Português
Características técnicas

Nome do modelo		OM46N	OM55N
Painel	Tamanho	Classe 46 (45,9 polegadas / 116,8 cm)	Classe 55 (54,6 polegadas / 138,7 cm)
	Área de visualização	1018,08 mm (H) x 572,67 mm (V)	1209,6 mm (H) x 680,4 mm (V)
Fonte de alimentação		AC100-240V~ 50/60Hz Consulte a etiqueta na parte posterior do produto pois a tensão padrão pode variar em países diferentes.	
Características ambientais	Funcionamento	Temperatura: 0 °C - 40 °C (32 °F - 104 °F) Humidade: 10% - 80%, sem condensação	
	Armazenamento	Temperatura: -20 °C - 45 °C (-4 °F - 113 °F) Humidade: 5% - 95%, sem condensação	

* Este é um produto de classe A. Num ambiente doméstico, este produto poderá provocar interferência radioelétrica. Caso tal aconteça, o utilizador poderá ter de tomar medidas adequadas.
* Para obter mais informações sobre as especificações do dispositivo, visite o website da Samsung Electronics.

Tiếng Việt
Các thông số kỹ thuật

Tên môđen		OM46N	OM55N
Màn hình	Kích thước	Loại 46 (45,9 inch / 116,8 cm)	Loại 55 (54,6 inch / 138,7 cm)
	Vùng hiển thị	1018,08 mm (H) x 572,67 mm (V)	1209,6 mm (H) x 680,4 mm (V)
Nguồn điện		AC100-240V~ 50/60Hz Hãy tham khảo nhãn ở phía sau sản phẩm vì điện áp tiêu chuẩn có thể khác nhau ở các quốc gia khác nhau.	
Các yếu tố môi trường	Vận hành	Nhiệt độ: 0 °C – 40 °C (32 °F – 104 °F) Độ ẩm: 10% – 80%, không ngưng tụ	
	Lưu trữ	Nhiệt độ: -20 °C – 45 °C (-4 °F – 113 °F) Độ ẩm: 5% – 95%, không ngưng tụ	

* Đây là sản phẩm loại A. Ở môi trường trong nhà, sản phẩm này có thể gây nhiễu sóng radio, đòi hỏi người dùng phải thực hiện những biện pháp thích hợp.
* Để xem thông số kỹ thuật chi tiết của thiết bị, hãy truy cập trang web của Samsung Electronics.

繁體中文
規格

型號名稱		OM46N	OM55N
指定型號名稱		LH46OMNS	LH55OMNS
面板	大小 (需沿屏幕表面測量对角)	45.9 英吋 (116.8 公分)	54.6 英吋 (138.7 公分)
	可視面積 (需沿屏幕表面測量)	1018.08 公釐 (水平) x 572.67 公釐 (垂直)	1209.6 公釐 (水平) x 680.4 公釐 (垂直)
電源		AC100-240V~ 50/60Hz 請參閱產品後方的標籤，不同國家地區的標準電壓不盡相同。	
環境因素	工作	溫度: 0 ˚C - 40 ˚C (32 ˚F - 104 ˚F) 濕度: 10% - 80%，無冷凝	
	存放	溫度: -20 ˚C - 45 ˚C (-4 ˚F - 113 ˚F) 濕度: 5% - 95%，無冷凝	

* 警告使用者：此為甲類資訊技術設備，於居住環境中使用時，可能會造成射頻擾動，在此種情況下，使用者會被要求採取某些適當的對策。
* 如需詳細的裝置規格，請造訪三星電子網站。
* OM46N：耗電量 (額定)：350 W
  OM55N：耗電量 (額定)：450 W

RoHS

設備名稱：彩色顯示器
Equipment name

型號 (型式)：LH46OMNS / LH55OMNS
Type designation (Type)

單元 Unit	限用物質及其化學符號 Restricted substances and its chemical symbols					
	鉛 Lead (Pb)	汞 Mercury (Hg)	鎘 Cadmium (Cd)	六價鉻 Hexavalent chromium (Cr^{+6})	多溴聯苯 Polybrominated biphenyls (PBB)	多溴二苯醚 Polybrominated diphenyl ethers (PBDE)
電路板	–	O	O	O	O	O
外殼	–	O	O	O	O	O
金屬零件	–	O	O	O	O	O
玻璃面板	–	O	O	O	O	O
揚聲器	O	O	O	O	O	O
配件 (例：線材，遙控器)	–	O	O	O	O	O

備考1. "O" 係指該項限用物質之百分比含量未超出百分比含量基準值。
Note 1: "O" indicates that the percentage content of the restricted substance does not exceed the percentage of reference value of presence.
備考2. "–" 係指該項限用物質為排除項目。
Note 2: The "–" indicates that the restricted substance corresponds to the exemption.

العربية
المواصفات

اسم الموديل		OM46N	OM55N
لوحة	الحجم	الفئة 46 (45.9 بوصة / 116.8 سم)	الفئة 55 (54.6 بوصة / 138.7 سم)
	منطقة العرض	1018.08 مم (أفقي) × 572.67 مم (رأسي)	1209.6 مم (أفقي) × 680.4 مم (رأسي)
مصدر إمداد الطاقة		AC100-240V~ 50/60Hz اطلع على الملصق الموجود بالجانب الخلفي من المنتج، حيث قد تختلف الفولتية القياسية باختلاف الدول.	
الاعتبارات البيئية	أثناء التشغيل	درجة الحرارة: 0 إلى 40 درجة مئوية (32 إلى 104 درجة فهرنهايت) الرطوبة: 10 % - 80 %، دون تكاثف	
	التخزين	درجة الحرارة: -20 إلى 45 درجة مئوية (-4 إلى 113 درجة فهرنهايت) الرطوبة: 5 % - 95 %، دون تكاثف	

* يندرج هذا المنتج تحت الفئة أ. عند وجود هذا المنتج في بيئة منزلية، قد يتسبب في حدوث تداخل لاسلكي، وفي هذه الحالة، قد يحتاج المستخدم لاتخاذ إجراءات كافية.
* للاطلاع على مواصفات الجهاز بالتفاصيل، يُرجى زيارة الموقع الإلكتروني لشركة Samsung Electronics.